2013 PARTS CATALOG

トーハツ船外機
パーツ カタログ

TOHATSU

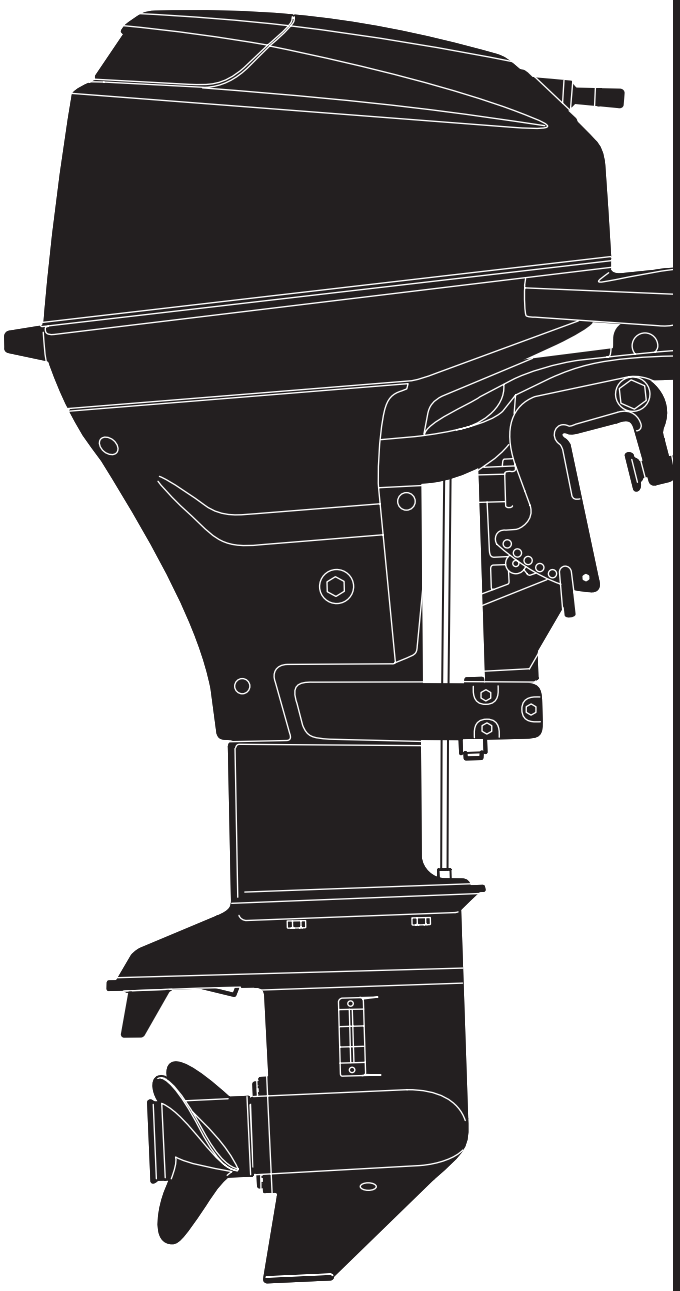

MFS 9.9C
15C
20C

Serial Number 000001AC~

OB NO.002-21054-6
1301

パーツカタログのご使用について

1. このパーツカタログは、2013 年 1 月現在で編集しております。

2. 新設、廃止または、変更が生じた場合は、サービスブルテン等にてお知らせ致しますので、その都度、ご訂正ください。

3. イラストレーション（部品図）は部品検査の目安として記載していますので現品と形状が異なる場合があります。

4. イラストが一つに対して複数の品番がありますので枝番、適用モデル、備考を確認してからご注文願います。

適用モデル

Ref.No. 見出番号		Parat No. 部品番号	Description 部 品 名	Q'ty/個数 MFS90C	MFS150C	MFS200C	Remarks 備 考
6-1	1	3FS-03100-0	CARBURETOR ASSY キャブレタアッシ	1			9.9ps for MF/EF 3FSF A9
6-1	2	3BH-03100-0	CARBURETOR ASSY キャブレタアッシ (F15C Fタイプ) (3BHFA)		1		15ps, for MF & EF/EFT 3BHF A5
6-1	3	3BH-03133-0	CARBURETOR ASSY (EP) キャブレタアッシ (EP)		1		15ps, for EP/EPT 3BHP A5
6-1	4	3BJ-03100-0	CARBURETOR ASSY キャブレタアッシ (F20C Fタイプ) (3BJFA)			1	20ps, for MF & EF/EFT 3BJF A2
6-1	5	3BJ-03133-0	CARBURETOR ASSY (EP) キャブレタアッシ (EP)			1	20ps, for EP/EPT 3BJP A2

仕様違い
イラスト位置 No.
Fig. No.

5. アッセンブリまたは、キットでの販売部品は、その構成する部品の頭に（＊）印をつけて表しています。

6. 本文中に記載されている記号は、次の様になっています。

STD	: スタンダード	OPT	: オプション
O/S	: オーバーサイズ	ASSY	: アッセンブリ
DO	: 日本国内向け	EX	: 海外輸出向け
A	: 必要に応じて選択	EU	: 欧州連合

7. オーダー上の注意
塗装部品の注文に当っては、以下に従ってください。
パーツナンバーの 4 桁目が “B”・“Q” 記号のものは塗装されています。
現在の塗装色はパワーヘッドがブラック (B)、ロワユニットがアクアマリンブルー (Q)、プロペラがブラック (B) です。
[例示]

エンジンショートブロックキット	ロワユニットアッシ (L)
3BJB87090-3	3BHQ87302-0
B: ブラック	Q: アクアマリンブルー

8. ボルト・ナット・ワッシャのサイズ記号に付いて

ボルト　9161F9 - 0630
- 首下長さ
- 径
- 座付き (0) : 座なし

ナット・ワッシャ　9401E3 - 0600
- 径

9. 標準部品のホースは、長巻（備考を参照）に代替されます。

ホース　　98AB - 50 - 110

長さ

径

HOSE/PIPE

Fig No 見出番号		Part No. 部品番号	Description 部品名	Bulk part No. ﾊﾞﾙｸ部品番号	Bulk part ﾊﾞﾙｸ部品	
					Inner Diameter (mm) 内径(mm)	Length (m) 長さ(m)
1-1		98AB-50-110	HOSE ホース	98AB-501000	5	1
1-33		98AB-70-120	HOSE ホース	98AB-701000	7	1
1-49		98AH-95-150	HOSE ホース	98AH-951000	9.5	1
5-36		98AL-30-200	HOSE ホース	98AL-301000	3	1
5-42		98AB-50-260	HOSE ホース	98AB-501000	5	1
15-15		98AB-50-330	HOSE ホース	98AB-501000	5	1
15-19		98AB-50-400	HOSE ホース	98AB-501000	5	1
15-24		98AB-50-120	HOSE ホース	98AB-501000	5	1
19-6		98AB-70-700	HOSE ホース	98AB-701000	7	1
19-7		98AB-50-300	HOSE ホース	98AB-501000	5	1

HOW TO USE THIS PARTS CATALOG

1. This Parts Catalog provides information available as of the end of January, 2013.

2. Please keep the Parts Catalog updated each time when receiving the Service Bulletin describing the addition, abolition and/or change of parts.

3. Actual shapes of parts may be different from the illustrations shown in this Parts Catalog because they are described only as a guide for searching parts.

4. One illustration is given more than one article number. Please confirm the sub-number, applicable model and remarks before ordering parts.

Applicable model

Ref.No. 見出番号		Parat No. 部品番号	Description 部 品 名	Q'ty/個数 MFS9.9C	MFS15C	MFS20C	Remarks 備 考
6-1	1	3FS-03100-0	CARBURETOR ASSY キャブレタアッシ	1			9.9ps for MF/EF 3FSF A9
6-1	2	3BH-03100-0	CARBURETOR ASSY キャブレタアッシ (F15C Fタイプ) (3BHFA)		1		15ps, for MF & EF/EFT 3BHF A5
6-1	3	3BH-03133-0	CARBURETOR ASSY (EP) キャブレタアッシ (EP)		1		15ps, for EP/EPT 3BHP A5
6-1	4	3BJ-03100-0	CARBURETOR ASSY キャブレタアッシ (F20C Fタイプ) (3BJFA)			1	20ps, for MF & EF/EFT 3BJF A2
6-1	5	3BJ-03133-0	CARBURETOR ASSY (EP) キャブレタアッシ (EP)			1	20ps, for EP/EPT 3BJP A2

Different specification
Illustration position number
Fig. No.

5. Given mark in (∗) to part number shows assembly or kit part.

6. Marks in this Parts Catalog show.

STD	: Standard	OPT	: Optional Parts
O/S	: Over size	ASSY	: Assembly
DO	: Domestic Model	EX	: Export Model
A	: As required	EU	: European Union

7. Attention to order
   Please order painted parts in accordance with following.
   The parts that fourth figure of the parts number is (B), (Q) have painted.
   Present coloring of power head is black (B) , lower unit is aqua marine blue (Q) and propeller is black (B).
   [Example]

ENGINE SHORT BLOCK KIT	LOWER UNIT ASSY (L)
3BJB87090-3	3BHQ87302-0
B: Black	Q: Aquamarine Blue

8. About dimensional identification of bolts, nuts and washers.

BOLT 9161F9-0630
- Length below neck
- Diameter
- Washer based (0) : No washer

NUTS & WASHERS 9401E3-0600
- Diameter

9. Hose, that is a standard part, is replaced with long hose.

HOSE 98AB - 50 -110

Length

Diameter

HOSE/PIPE

Fig No 見出番号		Part No. 部品番号	Description 部品名	Bulk part No. バルク部品番号	Bulk part バルク部品	
					Inner Diameter (mm) 内径(mm)	Length(m) 長さ(m)
1-1		98AB-50-110	HOSE ホース	98AB-501000	5	1
1-33		98AB-70-120	HOSE ホース	98AB-701000	7	1
1-49		98AH-95-150	HOSE ホース	98AH-951000	9.5	1
5-36		98AL-30-200	HOSE ホース	98AL-301000	3	1
5-42		98AB-50-260	HOSE ホース	98AB-501000	5	1
15-15		98AB-50-330	HOSE ホース	98AB-501000	5	1
15-19		98AB-50-400	HOSE ホース	98AB-501000	5	1
15-24		98AB-50-120	HOSE ホース	98AB-501000	5	1
19-6		98AB-70-700	HOSE ホース	98AB-701000	7	1
19-7		98AB-50-300	HOSE ホース	98AB-501000	5	1

CONTENTS
目　　次

Fig. 1 CYLINDER・CRANK CASE ····· 1
シリンダ・クランクケース

Fig. 2 PISTON・CRANK SHAFT ····· 5
ピストン・クランクシャフト

Fig. 3 CYLINDER HEAD・OIL PUMP ····· 7
シリンダヘッド・オイルポンプ

Fig. 4 PULLEY・TIMING BELT ····· 11
プーリ・タイミングベルト

Fig. 5 INTAKE MANIFOLD・FUEL PUMP ····· 13
インテークマニホールド・フュエルポンプ

Fig. 6 CARBURETOR ····· 17
キャブレタ

Fig. 7 RECOIL STARTER ····· 23
リコイルスタータ

Fig. 8 MAGNETO・ELECTRIC PARTS ····· 27
マグネト・エレクトリックパーツ

Fig. 9 DRIVE SHAFT HOUSING ····· 35
ドライブシャフトハウジング

Fig. 10 GEAR CASE ····· 39
ギヤケース

Fig. 11 BRACKET (MANUAL) ····· 45
ブラケット（マニュアル）

Fig. 12 BRACKET (PTT) ····· 51
ブラケット（PTT）

Fig. 13 POWER TILT ····· 55
パワーチルト

Fig. 14 TILLER HANDLE ····· 59
ティラハンドル

Fig. 15 BOTTOM COWL ····· 63
ボトムカウル

Fig. 16 SHIFT ····· 67
シフト

Fig. 17 REMOTE CONTROL PARTS ····· 69
リモートコントロール パーツ

Fig. 18 TOP COWL ····· 73
トップカウル

Fig. 19 FUEL TANK ····· 75
フュエルタンク

Fig. 20 COMPONENT PARTS OF REMOTE CONTROL ····· 77
リモコンボックス構成部品

Fig. 21 COMPONENT PARTS OF REMOTE CONTROL (ELECTRIC PARTS) ····· 81
リモコンボックス構成部品（電装品関係）

Fig. 22 OPTIONAL PARTS・ACCESSORIES ····· 83
オプショナルパーツ・アクセサリ

Fig. 23 ASSEMBLY・KIT PARTS ····· 85
アッセンブリ・キットパーツ

索引 ····· 95

INDEX ····· 101

INDEX (Parts Number) ····· 105

Fig. 1 CYLINDER・CRANK CASE
シリンダ・クランクケース

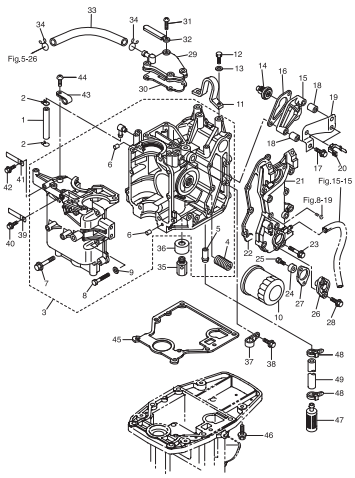

Fig. 2 PISTON・CRANK SHAFT
ピストン・クランクシャフト

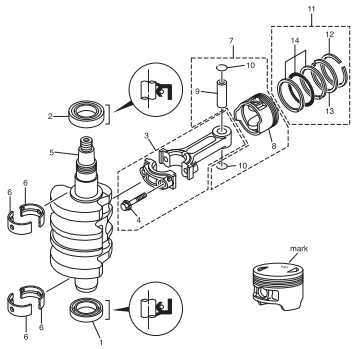

Fig. 3 CYLINDER HEAD・OIL PUMP
シリンダヘッド・オイルポンプ

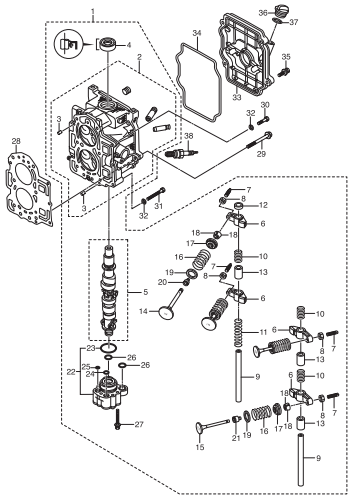

Fig. 4 PULLEY・TIMING BELT
プーリ・タイミングベルト

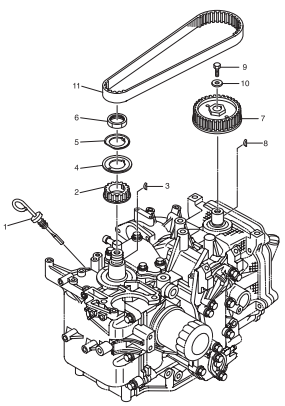

Fig. 5 INTAKE MANIFOLD・FUEL PUMP
インテークマニホールド・フュエルポンプ

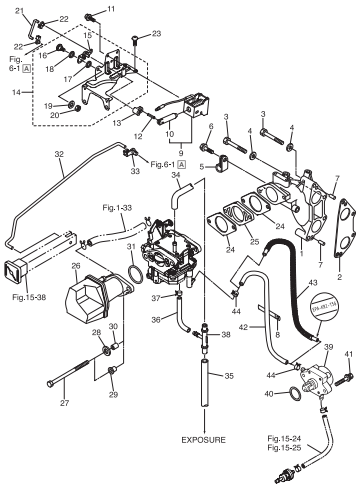

Fig. 6 CARBURETOR
キャブレタ

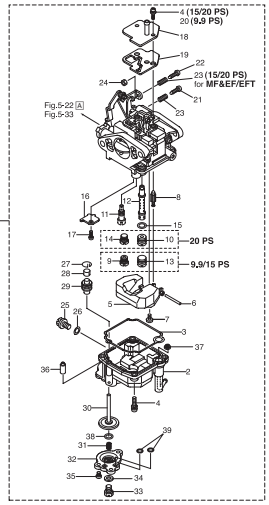

Fig. 7 RECOIL STARTER
リコイルスタータ

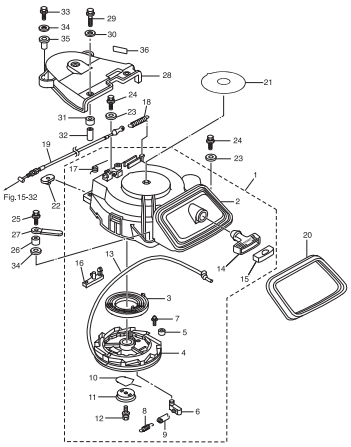

Fig. 8 MAGNETO・ELECTRIC PARTS
マグネト・エレクトリックパーツ

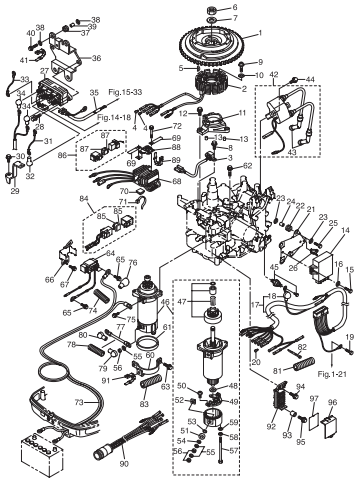

Fig. 9 DRIVE SHAFT HOUSING
ドライブシャフトハウジング

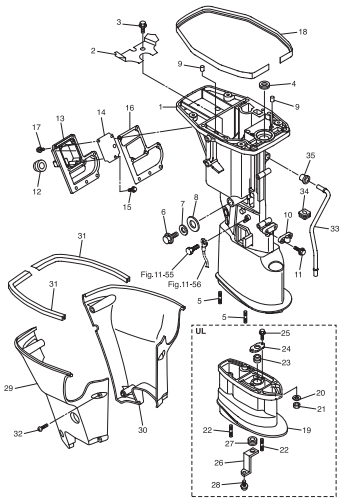

Fig. 10 GEAR CASE
ギヤケース

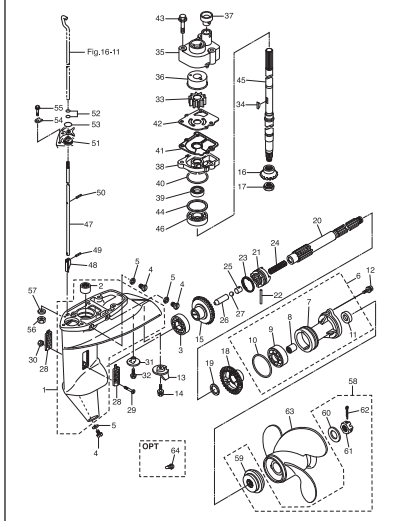

Fig. 11 BRACKET (MANUAL)
ブラケット （マニュアル）

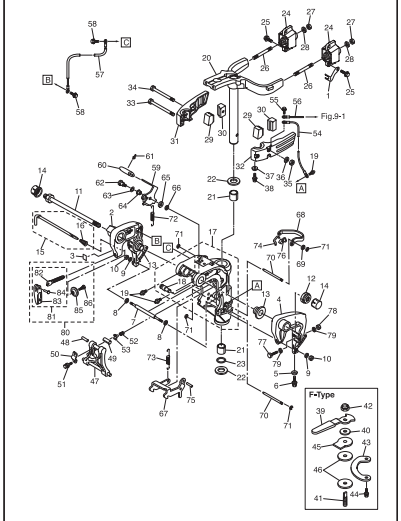

Fig. 12 BRACKET (PTT)
ブラケット (PTT)

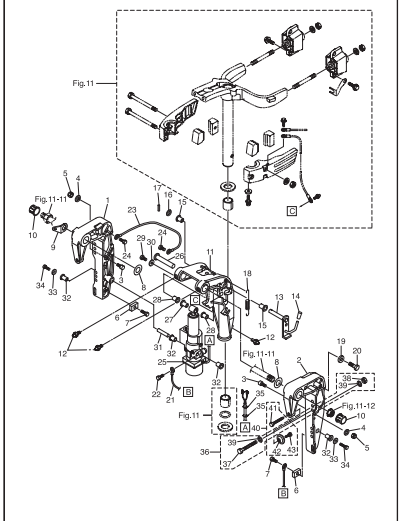

Fig. 13 POWER TILT
パワーチルト

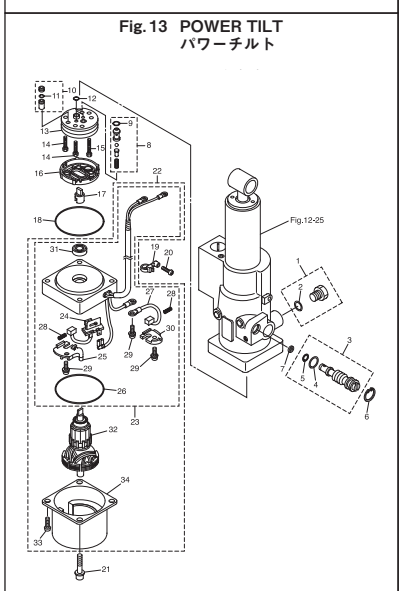

Fig. 14 TILLER HANDLE
ティラハンドル

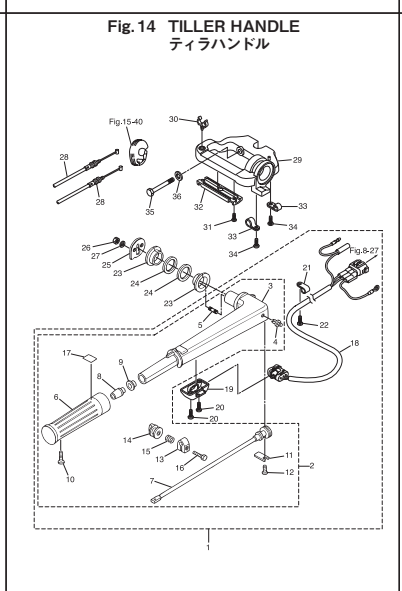

Fig. 15 BOTTOM COWL
ボトムカウル

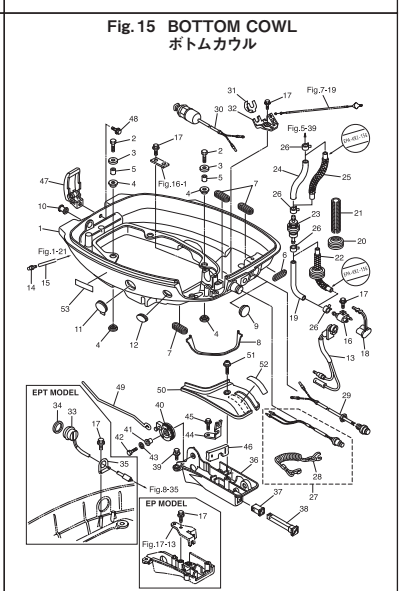

Fig. 16 SHIFT
シフト

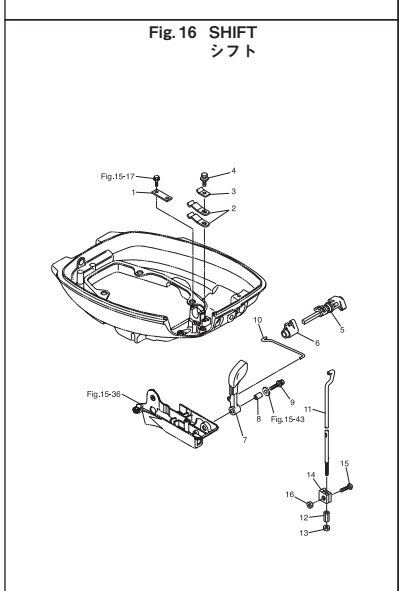

Fig. 17 REMOTE CONTROL PARTS
リモートコントロール パーツ

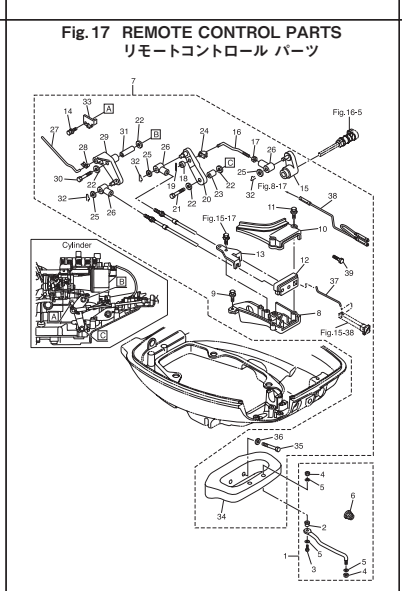

Fig. 18 TOP COWL
トップカウル

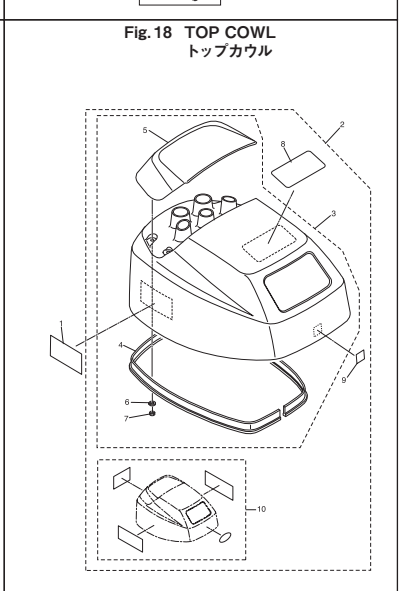

Fig. 19 FUEL TANK
フュエルタンク

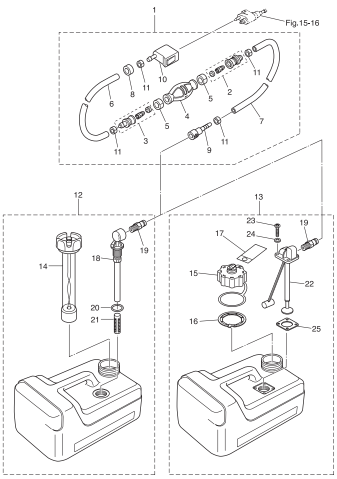

Fig. 20 COMPONENT PARTS OF REMOTE CONTROL
リモコンボックス構成部品

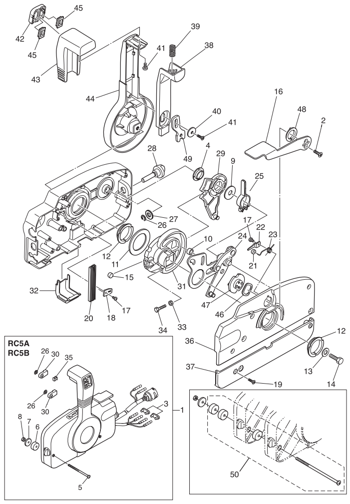

Fig. 21 COMPONENT PARTS OF REMOTE CONTROL (ELECTRIC PARTS)
リモコンボックス構成部品（電装品関係）

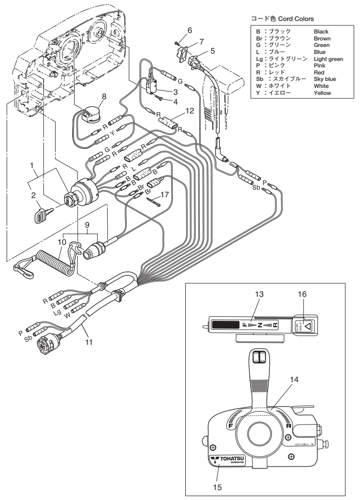

Fig. 22 OPTIONAL PARTS・ACCESSORIES
オプショナルパーツ・アクセサリ

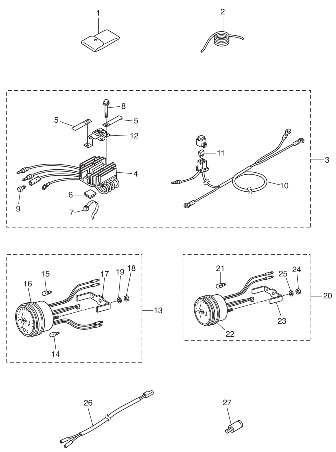

Fig. 23 ASSEMBLY・KIT PARTS
アッセンブリ・キットパーツ

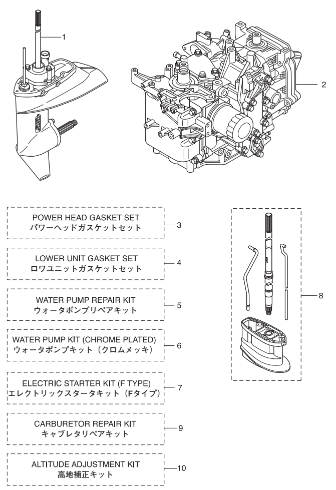

Fig. 1 CYLINDER・CRANK CASE
シリンダ・クランクケース

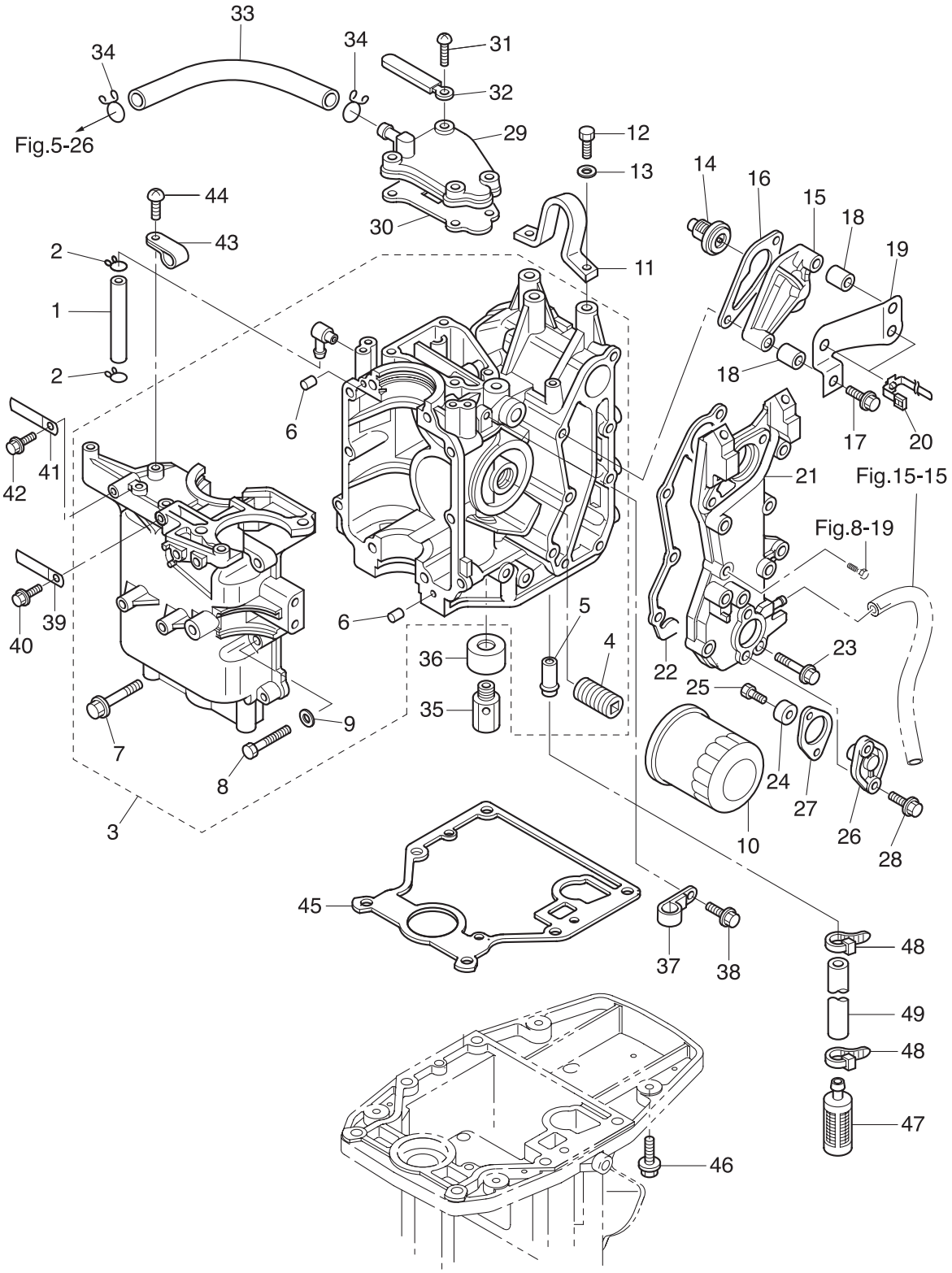

Ref.No. 見出番号	Parat No. 部品番号	Description 部 品 名	Q'ty/個数 MFS9.9C	MFS15C	MFS20C	Remarks 備 考
1-1	98AB-50-110	HOSE ﾎｰｽ	1	1	1	98AB-501000
1-2	338-02215-0	CLIP φ10 ｸﾘｯﾌﾟ φ10	2	2	2	
1-3	3BJB01100-1	CYL BLOCK & CRANKCASE ASSY ｼﾘﾝﾀﾞﾌﾞﾛｯｸ&ｸﾗﾝｸｹｰｽｱｯｼ	1	1	1	
1-4	3H8-07636-0	* OIL FILTER BOLT * ｵｲﾙﾌｨﾙﾀﾎﾞﾙﾄ	1	1	1	
1-5	3H8-02093-0	* NIPPLE 10-32 * ﾆｯﾌﾟﾙ 10-32	1	1	1	
1-6	345-01111-0	* DOWEL PIN 6-12 * ﾀﾞｳｪﾙﾋﾟﾝ 6-12	2	2	2	
1-7	3H8-01012-1	* CYLINDER HEAD BOLT 8-50 * ｼﾘﾝﾀﾞﾍｯﾄﾞﾎﾞﾙﾄ 8-50	4	4	4	
1-8	9161F9-0630	* BOLT * ﾎﾞﾙﾄ	6	6	6	
1-9	9401E3-0600	* WASHER * ﾜｯｼｬ	6	6	6	
1-10	3R0-07615-0	OIL FILTER ｵｲﾙﾌｨﾙﾀ	1	1	1	
1-11	3C7-01513-2	HANGER ﾊﾝｶﾞ	1	1	1	
1-12	9101E4-0820	BOLT ﾎﾞﾙﾄ	2	2	2	
1-13	9402E3-0800	WASHER ﾜｯｼｬ	2	2	2	
1-14	3R3-01030-0	THERMOSTAT ｻｰﾓｽﾀｯﾄ	1	1	1	Mark 60
1-15	3H6B01031-0	THERMOSTAT CAP ｻｰﾓｽﾀｯﾄｷｬｯﾌﾟ	1	1	1	
1-16	346-01032-0	THERMOSTAT CAP GASKET ｻｰﾓｽﾀｯﾄｷｬｯﾌﾟｶﾞｽｹｯﾄ	1	1	1	
1-17	9101E3-5650	BOLT ﾎﾞﾙﾄ	2	2	2	
1-18	3AL-76079-0	COLLAR 6.2-9-9.55 ｶﾗｰ 6.2-9-9.55	2	2	2	
1-19	3BJ-06869-0	BRACKET ﾌﾞﾗｹｯﾄ	1	1	1	
1-20	3BJ-84398-0	BAND 135 ﾊﾞﾝﾄﾞ ﾘｰﾄﾞﾜｲﾔ 135	2	2	2	
1-21	3BJB02301-0	EXHAUST COVER (OUTER) ｴｷｿﾞｰｽﾄｶﾊﾞｰ (ｱｳﾀ)	1	1	1	
1-22	3R3-02305-0	EXHAUST COVER GASKET ｴｷｿﾞｰｽﾄｶﾊﾞｰｶﾞｽｹｯﾄ	1	1	1	
1-23	9101F4-5625	BOLT ﾎﾞﾙﾄ	5	5	5	
1-24	369-60218-1	ANODE ｱﾉｰﾄﾞ	1	1	1	
1-25	910103-0616	BOLT ﾎﾞﾙﾄ	1	1	1	
1-26	3H8B01143-1	ANODE PLUG ｱﾉｰﾄﾞﾌﾟﾗｸﾞ	1	1	1	
1-27	3R3-01144-0	GASKET ｶﾞｽｹｯﾄ	1	1	1	
1-28	9101E3-5620	BOLT ﾎﾞﾙﾄ	2	2	2	
1-29	3R3B07431-0	BREATHER CHAMBER COVER ﾌﾞﾘｰｻﾞﾁｬﾝﾊﾞｶﾊﾞｰ	1	1	1	

Fig. 1 CYLINDER・CRANK CASE
シリンダ・クランクケース

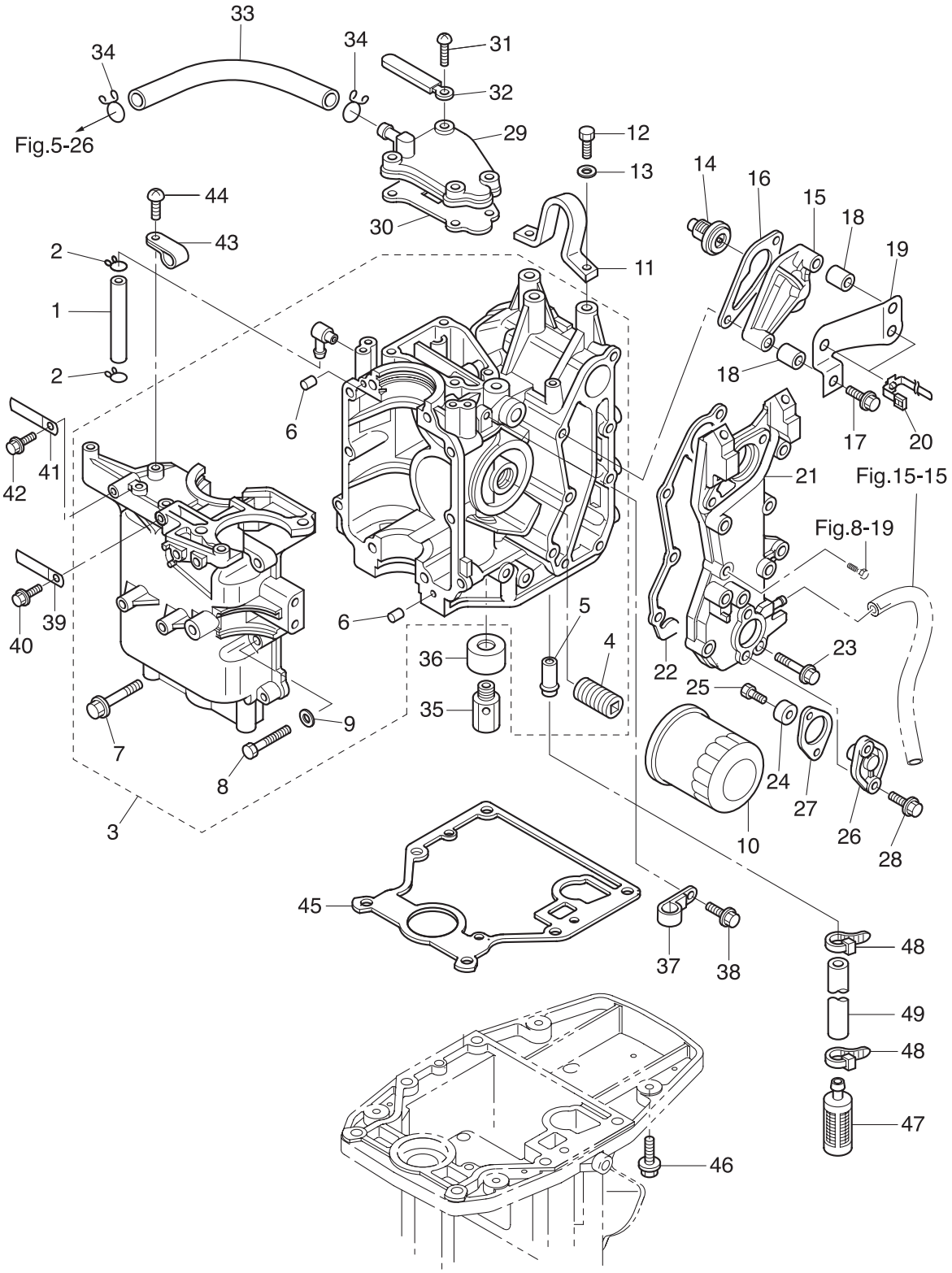

Ref.No. 見出番号		Parat No. 部品番号	Description 部 品 名	Q'ty/個数 MFS9.9C	MFS15C	MFS20C	Remarks 備 考
1-30		3R3-07432-1	GASKET ｶﾞｽｹｯﾄ ﾌﾞﾘｰｻﾞﾁｬﾝﾊﾞｶﾊﾞｰ	1	1	1	
1-31		3R3-07430-0	SCREW 6-20 ｽｸﾘｭ 6-20 (ﾌﾟﾚｺｰﾄ)	4	4	4	
1-32		309-06972-0	CLAMP 6.5-47.5P ｸﾗﾝﾌﾟ 6.5-47.5P	1	1	1	
1-33		98AB-70-120	HOSE ﾎｰｽ	1	1	1	Breather 98AB-701000
1-34		3C7-02215-0	CLIP φ12 ｸﾘｯﾌﾟ φ12	2	2	2	
1-35		3V2-07620-0	PLUNGER ASSY ﾌﾟﾗﾝｼﾞｬｱｯｼ	1	1	1	
1-36		3H8-07629-0	PLUNGER ASSY COVER ﾌﾟﾗﾝｼﾞｬｱｯｼｶﾊﾞｰ	1	1	1	
1-37		345-06915-0	CLAMP 6.5-14L ｸﾗﾝﾌﾟ 6.5-14L	1	1	1	
1-38		9101E3-5612	BOLT ﾎﾞﾙﾄ	1	1	1	
1-39		398-06972-0	CLAMP 6.5-67P ｸﾗﾝﾌﾟ 6.5-67P	1	1	1	for MF/EP & EF/EFT
1-40		9101E3-5612	BOLT ﾎﾞﾙﾄ	1	1	1	for MF/EP & EF/EFT
1-41		3Z5-06972-1	CLAMP 7-120P ｸﾗﾝﾌﾟ 7-120P		2	2	for EP/EPT
1-42		9101E3-5612	BOLT ﾎﾞﾙﾄ		1	1	for EP
1-43		345-06915-0	CLAMP 6.5-14L ｸﾗﾝﾌﾟ 6.5-14L	1	1	1	
1-44		9215E3-0616	SCREW ｽｸﾘｭ	1	1	1	
1-45		3V9-07402-1	OILPAN GASKET ｵｲﾙﾊﾟﾝｶﾞｽｹｯﾄ	1	1	1	
1-46		3BJ-61017-1	BOLT 8-P1.25 ﾎﾞﾙﾄ 8-P1.25	6	6	6	
1-47		3R3-07710-1	OIL STRAINER ASSY ｵｲﾙｽﾄﾚｰﾅｱｯｼ	1	1	1	
1-48		369-84398-0	BAND 158 ﾊﾞﾝﾄﾞ ﾘｰﾄﾞﾜｲﾔ 158	2	2	2	
1-49		98AH-95-150	HOSE ﾎｰｽ	1	1	1	98AH-951000

Fig. 2 PISTON・CRANK SHAFT
ピストン・クランクシャフト

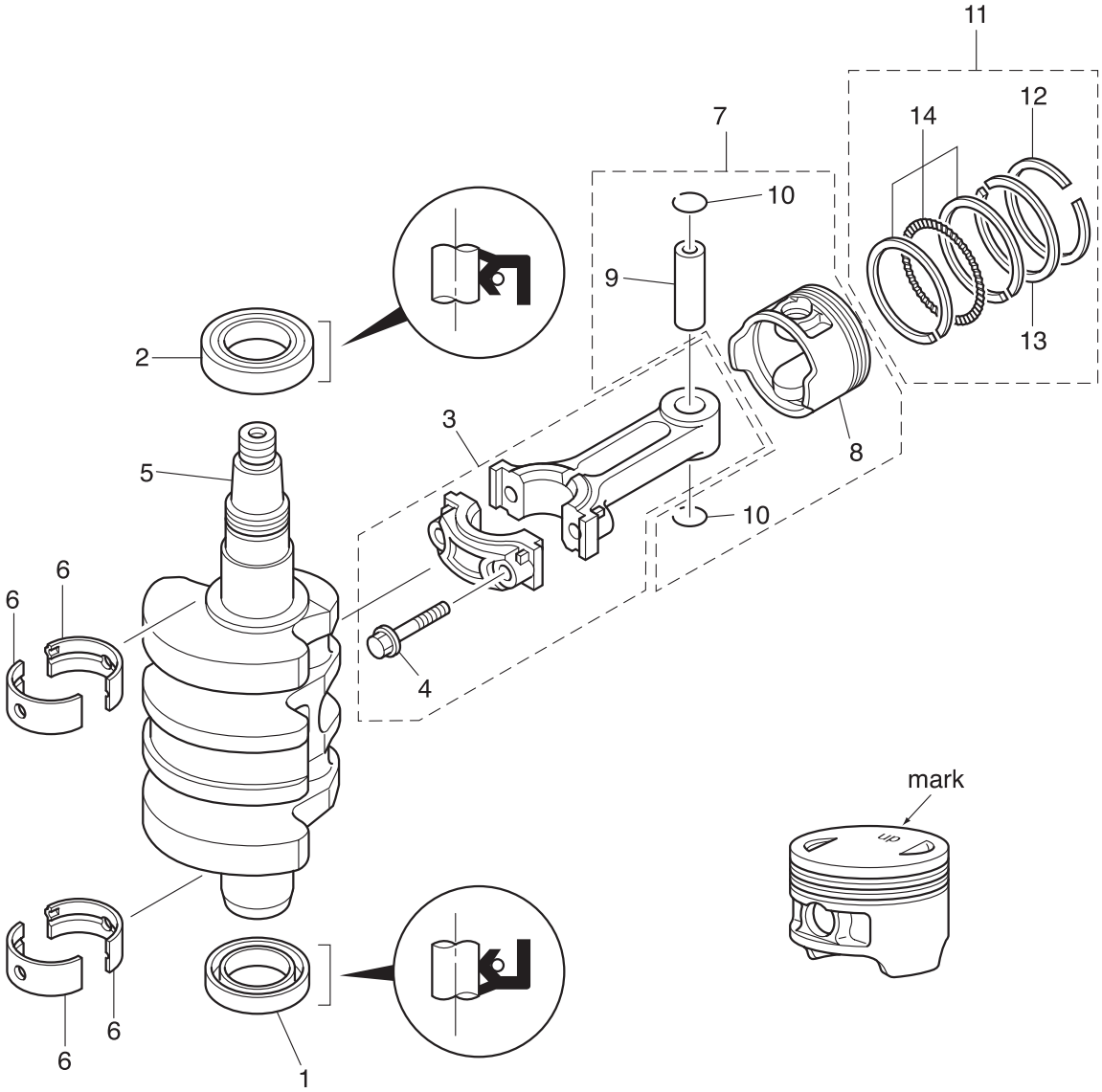

Ref.No. 見出番号		Parat No. 部品番号	Description 部 品 名	Q'ty/個数 MFS9.9C	MFS15C	MFS20C	Remarks 備 考
2-1		3R3-00121-0	OIL SEAL 32-44-9 ｵｲﾙｼｰﾙ 32-44-9	1	1	1	Lower
2-2		3BJ-00121-0	OIL SEAL 36-50-7 ｵｲﾙｼｰﾙ 36-50-7	1	1	1	Upper
2-3		3R0-00040-0	CONNECTING ROD ASSY ｺﾝﾛｯﾄﾞｱｯｼ	2	2	2	
2-4		3H6-00059-0	* CONNECTING ROD BOLT * ｺﾝﾛｯﾄﾞﾎﾞﾙﾄ	2	2	2	
2-5		3BJ-00030-0	CRANKSHAFT ASSY ｸﾗﾝｸｼｬﾌﾄｱｯｼ	1	1	1	
2-6	1	3AE-07408-0	PLAIN SHAFT BEARING ﾌﾟﾚｰﾝｼｬﾌﾄﾍﾞｱﾘﾝｸﾞ (ﾌﾞﾙｰ)	A	A	A	Blue see Service Manual
2-6	2	3AE-07407-0	PLAIN SHAFT BEARING ﾌﾟﾚｰﾝｼｬﾌﾄﾍﾞｱﾘﾝｸﾞ (ﾚｯﾄﾞ)	A	A	A	Red see Service Manual
2-7		3FS-87130-0	PISTON REPAIR KIT ﾋﾟｽﾄﾝﾘﾍﾟｱｷｯﾄ	2	2	2	
2-8		3AE-00001-1	* PISTON * ﾋﾟｽﾄﾝ	1	1	1	
2-9		3AE-00021-0	* PISTON PIN * ﾋﾟｽﾄﾝﾋﾟﾝ	1	1	1	
2-10		3H6-00024-0	* PISTON PIN CLIP * ﾋﾟｽﾄﾝﾋﾟﾝｸﾘｯﾌﾟ	2	2	2	
2-11		3FS-87123-0	PISTON RING SET ﾋﾟｽﾄﾝﾘﾝｸﾞｾｯﾄ	2	2	2	
2-12		3AC-00011-0	* PISTON RING * ﾋﾟｽﾄﾝﾘﾝｸﾞ	1	1	1	1st
2-13		3AC-00012-0	* PISTON RING * ﾋﾟｽﾄﾝﾘﾝｸﾞ	1	1	1	2nd
2-14		3AC-00013-0	* PISTON RING-OIL * ﾋﾟｽﾄﾝﾘﾝｸﾞ ｵｲﾙ	1	1	1	Oil

Fig. 3 CYLINDER HEAD・OIL PUMP
シリンダヘッド・オイルポンプ

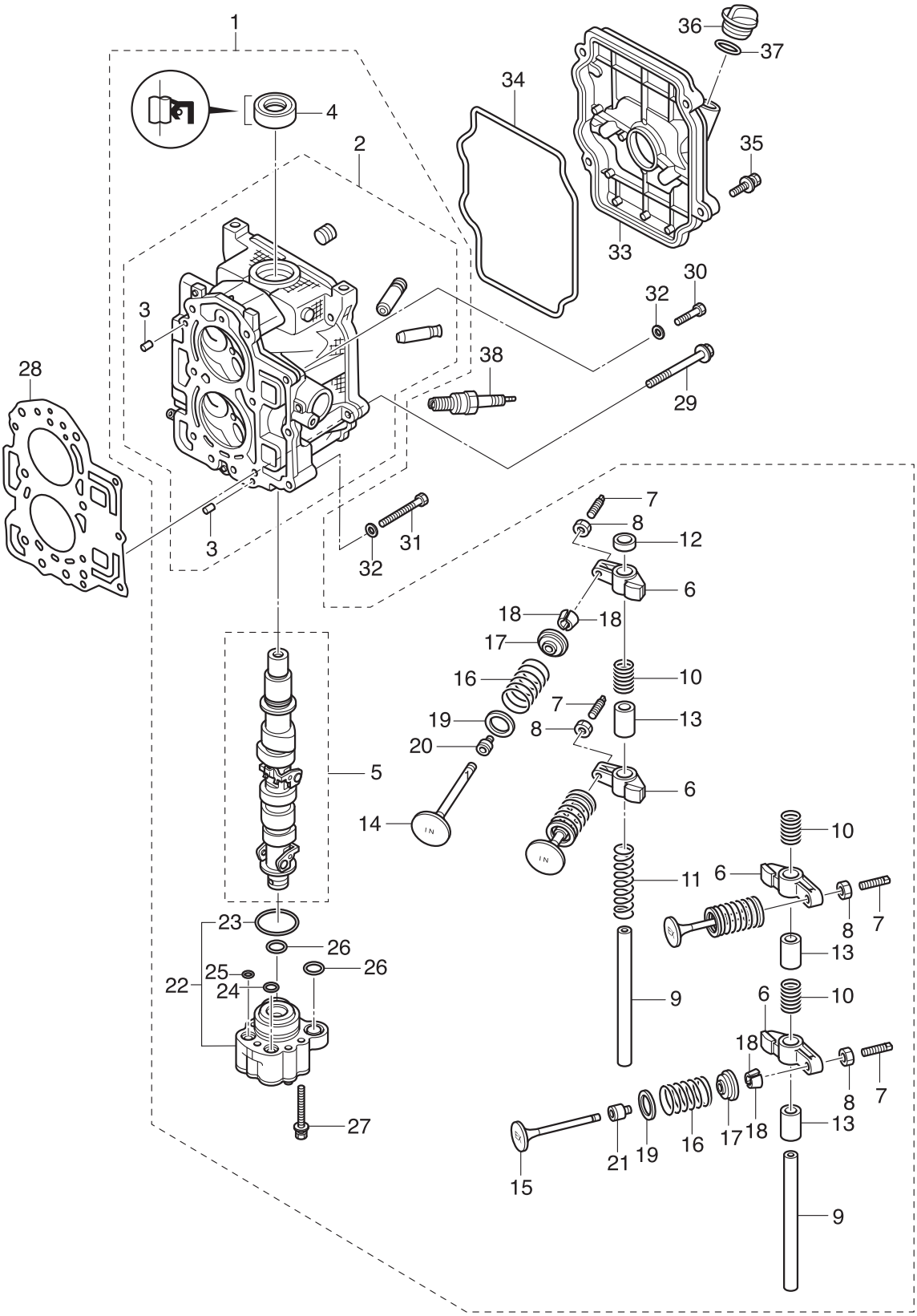

Ref.No. 見出番号		Parat No. 部品番号	Description 部 品 名	Q'ty/個数 MFS9.9C	MFS15C	MFS20C	Remarks 備 考
3-1		3BKB01000-0	CYLINDER HEAD COMPLETE ｼﾘﾝﾀﾞﾍｯﾄﾞｺﾝﾌﾟﾘｰﾄ	1	1	1	
3-2		3BKB01001-0	* CYLINDER HEAD ASSY * ｼﾘﾝﾀﾞﾍｯﾄﾞｱｯｼ	1	1	1	
3-3		345-01111-0	** DOWEL PIN 6-12 ** ﾀﾞｳｪﾙﾋﾟﾝ 6-12	2	2	2	
3-4		3H8-07025-0	* OIL SEAL 18-35-8 * ｵｲﾙｼｰﾙ 18-35-8	1	1	1	
3-5		3BK-07810-0	* CAMSHAFT ASSY * ｶﾑｼｬﾌﾄｱｯｼ	1	1	1	
3-6		3AE-07235-0	* ROCKER ARM * ﾛｯｶｱｰﾑ	4	4	4	
3-7		3R0-07238-0	* ADJUSTING SCREW * ｱｼﾞｬｽﾄｽｸﾘｭ	4	4	4	
3-8		3H8-07237-0	* ADJUSTING NUT * ｱｼﾞｬｽﾄﾅｯﾄ	4	4	4	
3-9		3Y2-07920-0	* ROCKER ARM SHAFT * ﾛｯｶｱｰﾑｼｬﾌﾄ	2	2	2	
3-10		3H8-07225-0	* ROCKER SHAFT SPRING L=30 * ﾛｯｶｼｬﾌﾄｽﾌﾟﾘﾝｸﾞ L=30	3	3	3	
3-11		3H8-07229-0	* ROCKER SHAFT SPRING L=50 * ﾛｯｶｼｬﾌﾄｽﾌﾟﾘﾝｸﾞ L=50	1	1	1	
3-12		3R3-07227-0	* WASHER 13.2-21.8-2 * ﾜｯｼｬ 13.2-21.8-2	1	1	1	
3-13		3H8-07239-0	* COLLAR * ｶﾗｰ ﾛｯｶｱｰﾑｼｬﾌﾄ	3	3	3	
3-14		3AE-07901-0	* INTAKE VALVE * ｲﾝﾃｰｸﾊﾞﾙﾌﾞ	2	2	2	
3-15		3AE-07902-0	* EXHAUST VALVE * ｴｷｿﾞｰｽﾄﾊﾞﾙﾌﾞ	2	2	2	
3-16		3AE-07203-0	* VALVE SPRING L=35 * ﾊﾞﾙﾌﾞｽﾌﾟﾘﾝｸﾞ L=35	4	4	4	
3-17		3AE-07921-0	* RETAINER * ﾘﾃｰﾅ	4	4	4	
3-18		3AE-07923-0	* COTTER * ｺｯﾀ	8	8	8	
3-19		3H6-07205-0	* VALVE SPRING SEAT * ﾊﾞﾙﾌﾞｽﾌﾟﾘﾝｸﾞｼｰﾄ	4	4	4	
3-20		3R3-07204-0	* INTAKE VALVE STEM SEAL * ｲﾝﾃｰｸﾊﾞﾙﾌﾞｽﾃﾑｼｰﾙ	2	2	2	Black
3-21		3R3-07206-0	* EXHAUST VALVE STEM SEAL * ｴｷｿﾞｰｽﾄﾊﾞﾙﾌﾞｽﾃﾑｼｰﾙ	2	2	2	Green
3-22		3H8-07600-0	* OIL PUMP ASSY * ｵｲﾙﾎﾟﾝﾌﾟｱｯｼ	1	1	1	
3-23		3H8-07639-0	** O-RING ** Oﾘﾝｸﾞ ｵｲﾙﾎﾟﾝﾌﾟ	1	1	1	
3-24		3H8-07632-0	* O-RING 1.5-10.7 * Oﾘﾝｸﾞ 1.5-10.7	1	1	1	
3-25		3H8-07631-0	* O-RING 1.5-8.5 * Oﾘﾝｸﾞ 1.5-8.5	1	1	1	
3-26		3H8-07635-0	* O-RING 1.5-15.5 * Oﾘﾝｸﾞ 1.5-15.5	2	2	2	
3-27		9101F4-5635	* BOLT * ﾎﾞﾙﾄ	3	3	3	
3-28		3BJ-01005-0	CYLINDER HEAD GASKET ｼﾘﾝﾀﾞﾍｯﾄﾞｶﾞｽｹｯﾄ	1	1	1	
3-29		3H8-01013-0	CYLINDER HEAD BOLT 8-60 ｼﾘﾝﾀﾞﾍｯﾄﾞﾎﾞﾙﾄ 8-60	6	6	6	

Fig. 3 CYLINDER HEAD・OIL PUMP
シリンダヘッド・オイルポンプ

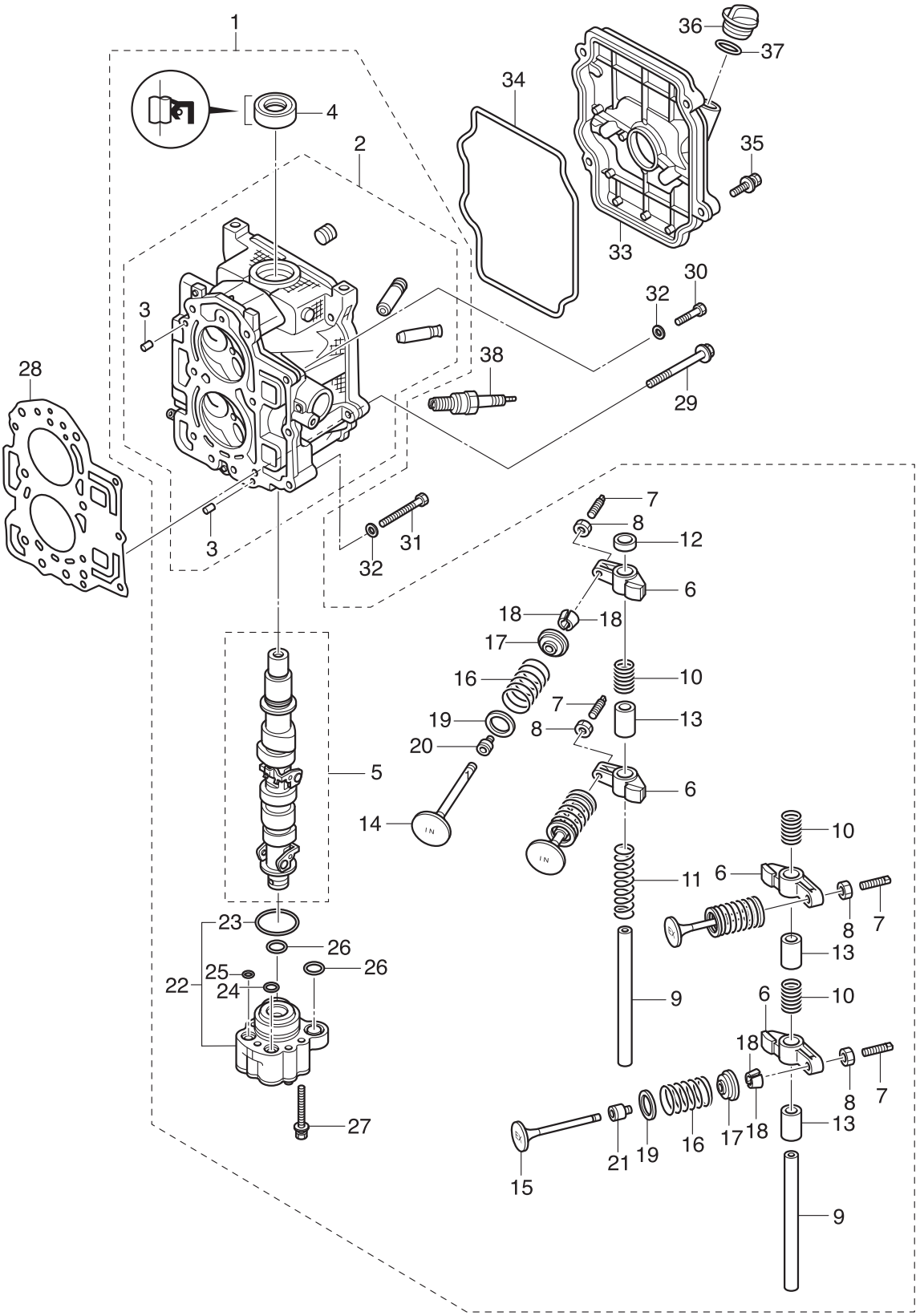

Ref.No. 見出番号		Parat No. 部品番号	Description 部 品 名	Q'ty/個数			Remarks 備 考
				MFS9.9C	MFS15C	MFS20C	
3-30		9161F4-0625	BOLT ﾎﾞﾙﾄ	2	2	2	
3-31		9161F9-0640	BOLT ﾎﾞﾙﾄ	1	1	1	
3-32		9401E3-0600	WASHER ﾜｯｼｬ	3	3	3	
3-33		3BKB01021-0	CYLINDER HEAD COVER ｼﾘﾝﾀﾞｰﾍｯﾄﾞｶﾊﾞｰ	1	1	1	
3-34		3BJ-01024-0	CYLINDER HEAD COVER GASKET ｼﾘﾝﾀﾞｰﾍｯﾄﾞｶﾊﾞｰｶﾞｽｹｯﾄ	1	1	1	Rubber
3-35		9101F4-5630	BOLT ﾎﾞﾙﾄ	4	4	4	
3-36		3R0-71015-1	OIL FILLER CAP ｵｲﾙﾌｨﾗｷｬｯﾌﾟ	1	1	1	
3-37		3R0-07422-0	O-RING 3.1-24.4 Oﾘﾝｸﾞ 3.1-24.4	1	1	1	
3-38		9701-1-1103	SPARK PLUG (DCPR6E) ｽﾊﾟｰｸﾌﾟﾗｸﾞ (DCPR6E)	2	2	2	NGK

Fig. 4 PULLEY・TIMING BELT
プーリ・タイミングベルト

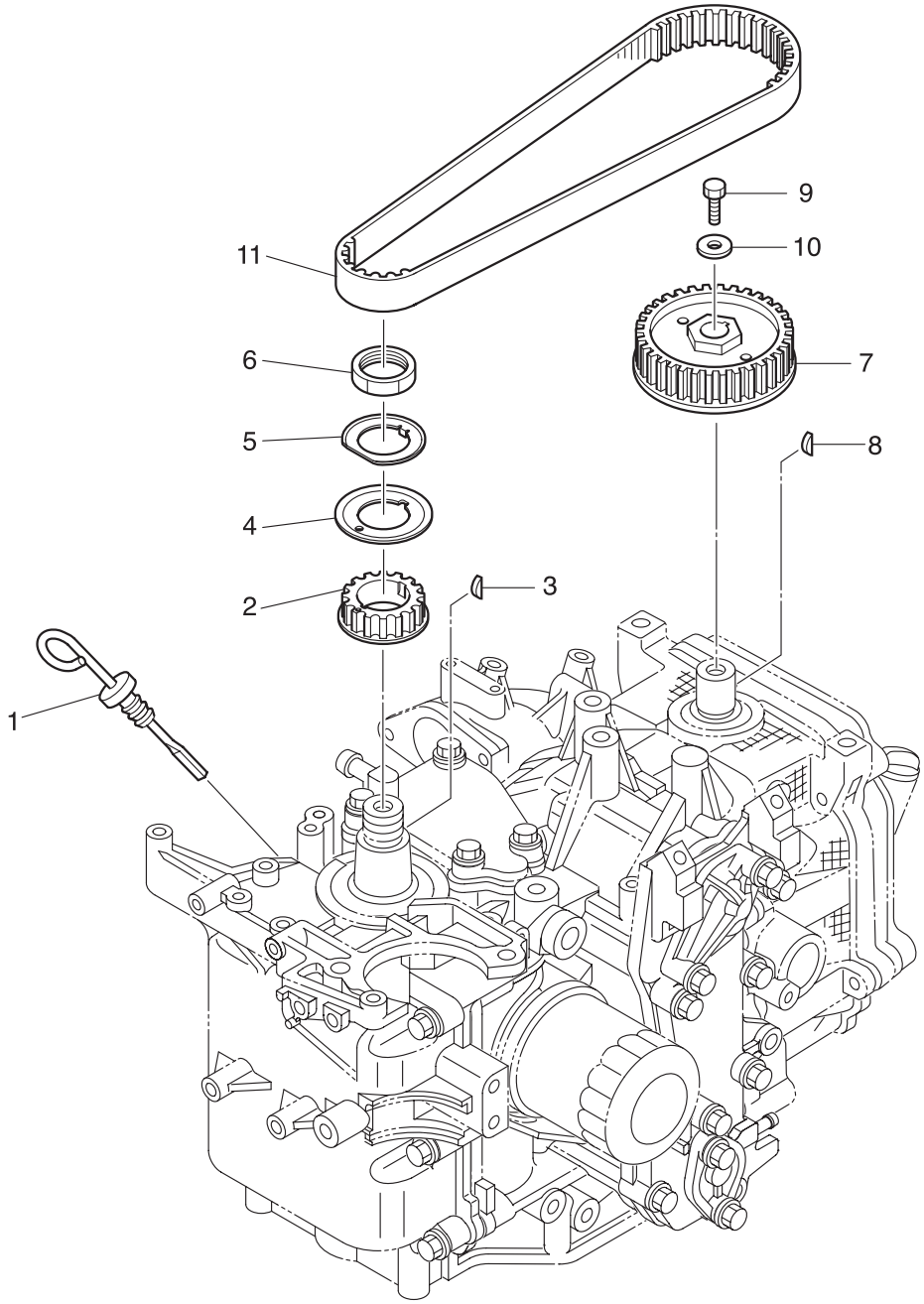

Ref.No. 見出番号		Parat No. 部品番号	Description 部 品 名	Q'ty/個数			Remarks 備 考
				MFS9.9C	MFS15C	MFS20C	
4-1		3AC-07421-0	OIL LEVEL GAUGE ｵｲﾙﾚﾍﾞﾙｹﾞｰｼﾞ	1	1	1	
4-2		3BJ-10060-0	DRIVE PULLEY ﾄﾞﾗｲﾌﾞﾌﾟｰﾘ (ﾀｲﾐﾝｸﾞﾌﾟｰﾘ)	1	1	1	Timing Pulley
4-3		309-00131-0	KEY ｷｰ	1	1	1	Crankshaft
4-4		3BJ-10063-0	BELT GUIDE ﾍﾞﾙﾄｶﾞｲﾄﾞ	1	1	1	
4-5		3BJ-10069-0	LOCK WASHER ﾛｯｸﾜｯｼｬ	1	1	1	
4-6		3T5-10068-2	NUT ﾅｯﾄ ﾌﾟｰﾘ	1	1	1	
4-7		3H8-10062-2	DRIVEN PULLEY ﾄﾞﾘﾌﾞﾝﾌﾟｰﾘ	1	1	1	Camshaft Pulley
4-8		309-00131-0	KEY ｷｰ	1	1	1	Camshaft
4-9		3AA-60108-0	PRE-COATED BOLT 6-20 ﾌﾟﾚｺｰﾄﾎﾞﾙﾄ 6-20	1	1	1	
4-10		3H8-10066-0	WASHER 6.5-19-3.2 ﾜｯｼｬ 6.5-19-3.2	1	1	1	
4-11		3H8-10061-0	TIMING BELT ﾀｲﾐﾝｸﾞﾍﾞﾙﾄ	1	1	1	

Fig. 5 INTAKE MANIFOLD・FUEL PUMP
インテークマニホールド・フュエルポンプ

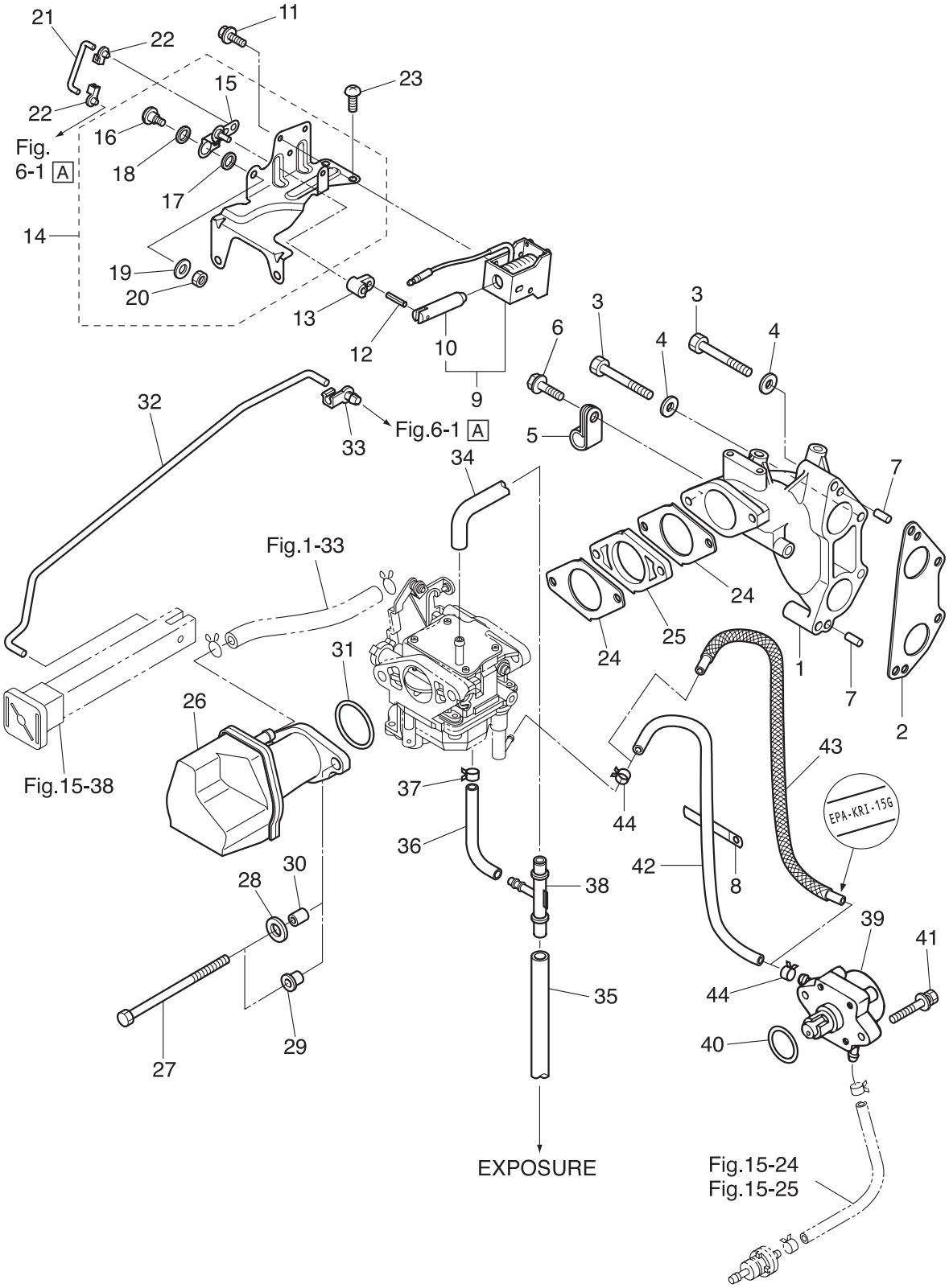

Ref.No. 見出番号		Parat No. 部品番号	Description 部 品 名	Q'ty/個数 MFS9.9C	MFS15C	MFS20C	Remarks 備 考
5-1		3BJ-02091-0	INTAKE MANIFOLD ｲﾝﾃｰｸﾏﾆﾎｰﾙﾄﾞ	1	1	1	
5-2		3BJ-02104-0	INTAKE MANIFOLD GASKET ｲﾝﾃｰｸﾏﾆﾎｰﾙﾄﾞｶﾞｽｹｯﾄ	1	1	1	
5-3		9161F4-0645	BOLT ﾎﾞﾙﾄ	5	5	5	
5-4		9401E3-0600	WASHER ﾜｯｼｬ	5	5	5	
5-5		345-06915-0	CLAMP 6.5-14L ｸﾗﾝﾌﾟ 6.5-14L	1	1	1	
5-6		910103-5612	BOLT ﾎﾞﾙﾄ	1	1	1	
5-7		345-01111-0	DOWEL PIN 6-12 ﾀﾞｳｪﾙﾋﾟﾝ 6-12	2	2	2	
5-8		309-06972-0	CLAMP 6.5-47.5P ｸﾗﾝﾌﾟ 6.5-47.5P	1	1	1	
5-9		3BJ-76050-0	CHOKE SOLENOID ﾁｮｰｸｿﾚﾉｲﾄﾞ		1	1	for EP/EPT
5-10		361-76073-0	* PLUNGER * ﾌﾟﾗﾝｼﾞｬ ﾁｮｰｸｿﾚﾉｲﾄﾞ		1	1	
5-11		921503-6406	SCREW ｽｸﾘｭ		4	4	for EP/EPT
5-12		951403-0312	SPRING PIN 3-12 ｽﾌﾟﾘﾝｸﾞﾋﾟﾝ 3-12		1	1	for EP/EPT
5-13		3BJ-76057-0	CHOKE SOLENOID HOOK ﾁｮｰｸｿﾚﾉｲﾄﾞﾌｯｸ		1	1	for EP/EPT
5-14		3BJ-76078-0	CHOKE SOLENOID BRACKET ASSY ﾁｮｰｸｿﾚﾉｲﾄﾞﾌﾞﾗｹｯﾄｱｯｼ		1	1	for EP/EPT
5-15		3BJ-67152-0	* CHOKE LEVER * ﾁｮｰｸﾚﾊﾞｰ (ﾁｮｰｸｿﾚﾉｲﾄﾞﾌﾞﾗｹｯﾄ)		1	1	
5-16		3BJ-83821-0	* SCREW * ｽｸﾘｭ		1	1	
5-17		3BJ-63721-0	* BUSHING 8.1-15-2.9 * ﾌﾞｯｼﾝｸﾞ 8.1-15-2.9		1	1	
5-18		3BJ-05245-0	* WASHER 8.1-15-1.3 * ﾜｯｼｬ 8.1-15-1.3		1	1	
5-19		940103-0400	* WASHER * ﾜｯｼｬ		1	1	
5-20		930103-0400	* NUT * ﾅｯﾄ		1	1	
5-21		3BJ-76076-0	LINK ROD ﾘﾝｸﾛｯﾄﾞ		1	1	for EP/EPT
5-22		3V1-67196-0	ROD SNAP 1.5-2 ﾛｯﾄﾞｽﾅｯﾌﾟ 1.5-2		2	2	for EP/EPT
5-23		9215E3-0510	SCREW ｽｸﾘｭ		2	2	for EP/EPT
5-24		3BJ-02011-0	CARBURETOR GASKET ｷｬﾌﾞﾚﾀｶﾞｽｹｯﾄ	2	2	2	
5-25	1	3BJ-03952-0	INSULATOR ｲﾝｼｭﾚｰﾀ (F15C/20C)		1	1	15/20ps
5-25	2	3FS-03952-0	INSULATOR ｲﾝｼｭﾚｰﾀ (F9.9C)	1			9.9ps
5-26		3BJ-02409-0	INTAKE SILENCER ASSY ｲﾝﾃｰｸｻｲﾚﾝｻｱｯｼ	1	1	1	
5-27		3R0-03215-0	BOLT ﾎﾞﾙﾄ	2	2	2	
5-28		9401E3-0600	WASHER ﾜｯｼｬ		2	2	for EP/EPT

Fig. 5 INTAKE MANIFOLD・FUEL PUMP
インテークマニホールド・フュエルポンプ

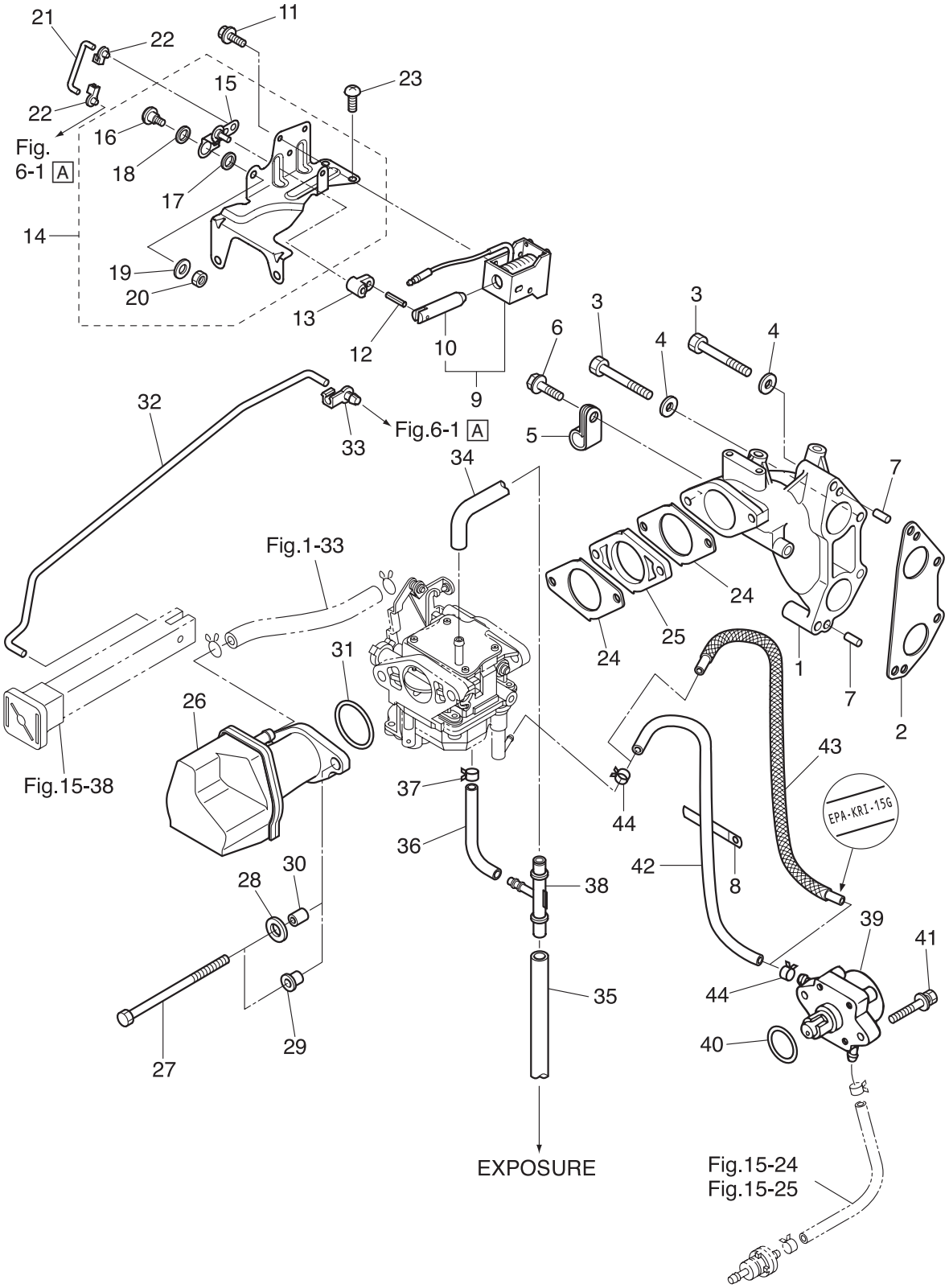

Ref.No. 見出番号		Parat No. 部品番号	Description 部 品 名	Q'ty/個数 MFS9.9C	MFS15C	MFS20C	Remarks 備 考
5-29		3BJ-06283-0	COLLAR 6.1-9-7.4 ｶﾗｰ 6.1-9-7.4	2	2	2	for MF & EF/EFT
5-30		3A0-76079-0	COLLAR 6.2-9-7.4 ｶﾗｰ 6.2-9-7.4		2	2	for EP/EPT
5-31		3BJ-02419-0	SEAL RING 2.4-35 ｼｰﾙﾘﾝｸﾞ 2.4-35	1	1	1	
5-32		3BH-67192-0	CHOKE ROD ﾁｮｰｸﾛｯﾄﾞ	1	1	1	for MF & EF/EFT
5-33		3BJ-67196-0	ROD SNAP 3.2-2 ﾛｯﾄﾞｽﾅｯﾌﾟ 3.2-2	1	1	1	for MF & EF/EFT
5-34		3BJ-07735-1	BREATHER HOSE L=290 ﾌﾞﾘｰｻﾞﾎｰｽ L=290	1	1	1	Carburetor-T-Nipple
5-35		3BA-07735-0	BREATHER HOSE L=50 ﾌﾞﾘｰｻﾞﾎｰｽ L=50	1	1	1	T-Nipple-Exposure
5-36		98AL-30-200	HOSE ﾎｰｽ	1	1	1	Carburetor-T-Nipple 98AL-301000
5-37		369-70098-2	CLIP φ7 ｸﾘｯﾌﾟ φ7	1	1	1	
5-38		3BJ-01176-1	NIPPLE ﾆｯﾌﾟﾙ	1	1	1	
5-39		3H8-04000-1	FUEL PUMP ASSY ﾌｭｴﾙﾎﾟﾝﾌﾟｱｯｼ	1	1	1	
5-40		3H8-62415-0	O-RING 3.5-25.7 Oﾘﾝｸﾞ 3.5-25.7	1	1	1	
5-41		9101E3-5625	BOLT ﾎﾞﾙﾄ	2	2	2	
5-42		98AB-50-260	HOSE ﾎｰｽ	1	1	1	Fuel Pump-Carburetor STD 98AB-501000
5-43		3BJ-02160-0	FUEL HOSE W/PROTECTOR L=260 ﾌｭｴﾙﾎｰｽ W/ﾌﾟﾛﾃｸﾀ L=260		1	1	Low Permeation Parts USA EPA-KRI-15G
5-44		3AB-35143-0	CLIP φ9.4 ｸﾘｯﾌﾟ φ9.4	2	2	2	

Fig. 6 **CARBURETOR**
キャブレタ

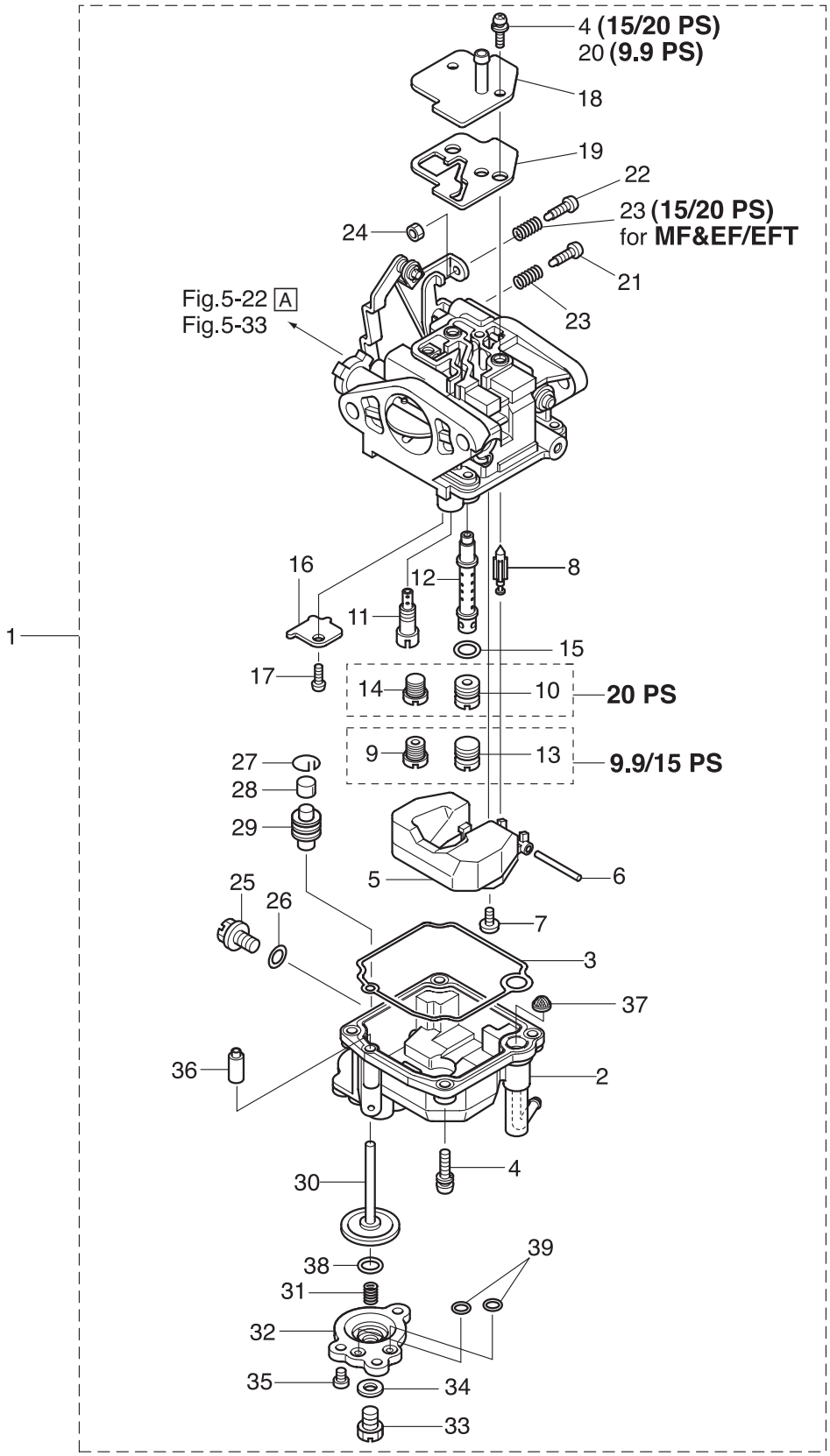

Ref.No. 見出番号		Parat No. 部品番号	Description 部 品 名	Q'ty/個数 MFS9.9C	MFS15C	MFS20C	Remarks 備 考
6-1	1	3FS-03100-0	CARBURETOR ASSY ｷｬﾌﾞﾚﾀｱｯｼ	1			9.9ps for MF/EF 3FSF A9
6-1	2	3BH-03100-0	CARBURETOR ASSY ｷｬﾌﾞﾚﾀｱｯｼ (F15C Fﾀｲﾌﾟ) (3BHFA)		1		15ps, for MF & EF/EFT 3BHF A5
6-1	3	3BH-03133-0	CARBURETOR ASSY (EP) ｷｬﾌﾞﾚﾀｱｯｼ (EP)		1		15ps, for EP/EPT 3BHP A5
6-1	4	3BJ-03100-0	CARBURETOR ASSY ｷｬﾌﾞﾚﾀｱｯｼ (F20C Fﾀｲﾌﾟ) (3BJFA)			1	20ps, for MF & EF/EFT 3BJF A2
6-1	5	3BJ-03133-0	CARBURETOR ASSY (EP) ｷｬﾌﾞﾚﾀｱｯｼ (EP)			1	20ps, for EP/EPT 3BJP A2
6-2	1	3Y0-03120-0	* FLOAT CHAMBER * ﾌﾛｰﾄﾁｬﾝﾊﾞ	1			9.9ps
6-2	2	3BA-03120-0	* FLOAT CHAMBER * ﾌﾛｰﾄﾁｬﾝﾊﾞ		1	1	15/20ps
6-3	1	3V1-03121-0	* FLOAT CHAMBER GASKET * ﾌﾛｰﾄﾁｬﾝﾊﾞｶﾞｽｹｯﾄ	1			9.9ps
6-3	2	3BA-03121-0	* FLOAT CHAMBER GASKET * ﾌﾛｰﾄﾁｬﾝﾊﾞｶﾞｽｹｯﾄ		1	1	15/20ps
6-4	1	922503-6412	* SCREW * ｽｸﾘｭ	4			9.9ps
6-4	2	922503-0413	* SCREW * ｽｸﾘｭ		8	8	15/20ps Float Chamber Carburetor Cover
6-5		3C8-03125-0	* FLOAT * ﾌﾛｰﾄ	1	1	1	
6-6		3C8-03126-0	* FLOAT ARM PIN * ﾌﾛｰﾄｱｰﾑﾋﾟﾝ	1	1	1	
6-7	1	921703-0406	* SCREW * ｽｸﾘｭ	1			9.9ps
6-7	2	921503-0408	* SCREW * ｽｸﾘｭ		1	1	15/20ps
6-8		3V1-03147-1	* FLOAT VALVE * ﾌﾛｰﾄﾊﾞﾙﾌﾞ	1	1	1	
6-9	1	3FS-04488-0	* MAIN JET (#88) * ﾒｲﾝｼﾞｪｯﾄ (#88)	1			9.9ps
6-9	2	3BH-04499-0	* MAIN JET (#99) * ﾒｲﾝｼﾞｪｯﾄ (#99)		1		15ps
6-10		3BJ-04421-0	* MAIN JET (#121) * ﾒｲﾝｼﾞｪｯﾄ (#121)			1	20ps
6-11	1	3FS-04543-0	* SLOW JET (#43) * ｽﾛｰｼﾞｪｯﾄ (#43)	1			9.9ps
6-11	2	3BH-04546-0	* SLOW JET (#46) * ｽﾛｰｼﾞｪｯﾄ (#46)		1		15ps
6-11	3	3BJ-04552-0	* SLOW JET (#52) * ｽﾛｰｼﾞｪｯﾄ (#52)			1	20ps
6-12	1	3FS-03141-0	* MAIN NOZZLE φ2.8 * ﾒｲﾝﾉｽﾞﾙ (EP) φ2.8	1			9.9ps
6-12	2	3BH-03141-0	* MAIN NOZZLE φ1.7 * ﾒｲﾝﾉｽﾞﾙ (F15C Fﾀｲﾌﾟ) φ1.7		1		15ps
6-12	3	3BJ-03141-0	* MAIN NOZZLE φ2.3 * ﾒｲﾝﾉｽﾞﾙ (F20C Fﾀｲﾌﾟ) φ2.3			1	20ps
6-13		3V1-03169-0	* PLUG * ﾌﾟﾗｸﾞ	1	1		9.9/15ps
6-14		3V2-03169-0	* PLUG * ﾌﾟﾗｸﾞ			1	20ps
6-15		3V1-03116-0	* O-RING * Oﾘﾝｸﾞ	1	1	1	
6-16		3V1-03128-0	* PLATE * ﾌﾟﾚｰﾄ	1			9.9ps

Fig. 6 **CARBURETOR**
キャブレタ

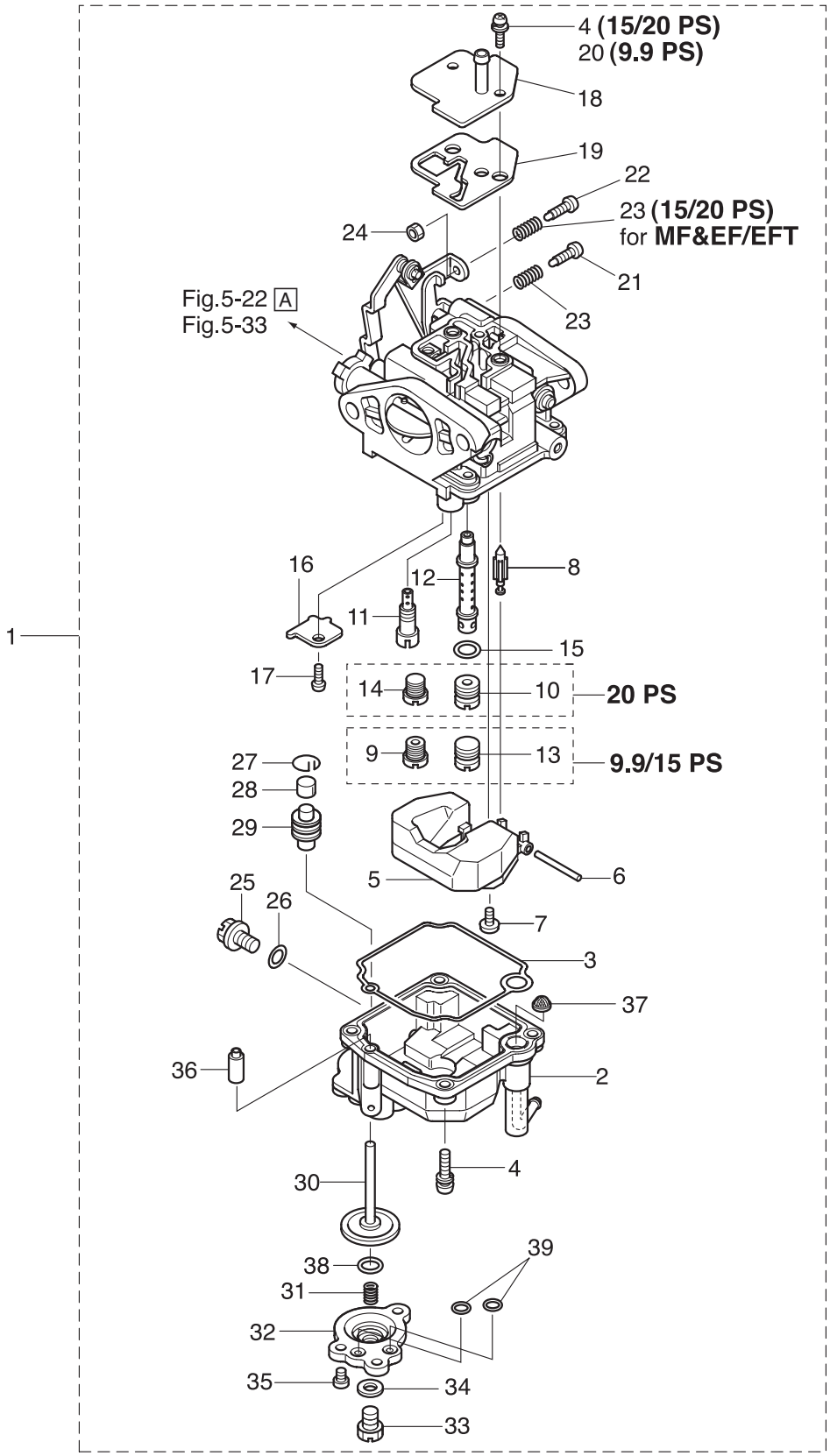

Ref.No. 見出番号		Parat No. 部品番号	Description 部 品 名	Q'ty/個数 MFS9.9C	MFS15C	MFS20C	Remarks 備 考
6-17		922503-0305	* SCREW * ｽｸﾘｭ	1			9.9ps
6-18	1	3AA-03181-0	* CARBURETOR COVER * ｷｬﾌﾞﾚﾀｶﾊﾞｰ	1			9.9ps
6-18	2	3BJ-03181-0	* CARBURETOR COVER * ｷｬﾌﾞﾚﾀｶﾊﾞｰ		1	1	15/20ps
6-19	1	3AA-03182-0	* CARBURETOR COVER GASKET * ｷｬﾌﾞﾚﾀｶﾊﾞｰｶﾞｽｹｯﾄ	1			9.9ps
6-19	2	3BJ-03182-0	* CARBURETOR COVER GASKET * ｷｬﾌﾞﾚﾀｶﾊﾞｰｶﾞｽｹｯﾄ		1	1	15/20ps
6-20		922503-6410	* SCREW * ｽｸﾘｭ	2			9.9ps
6-21		3V2-03179-0	* STOP SCREW L=18 * ｽﾄｯﾌﾟｽｸﾘｭ L=18	1	1	1	
6-22	1	3V1-03179-0	* STOP SCREW L=15 * ｽﾄｯﾌﾟｽｸﾘｭ L=15	1			9.9ps for MF & EF
6-22	2	3BJ-03179-0	* STOP SCREW * ｽﾄｯﾌﾟｽｸﾘｭ		1	1	15/20ps for MF & EF/EFT
6-23	1	3V2-03157-0	* SPRING L=14 * ｽﾌﾟﾘﾝｸﾞ L=14	1	1	1	9.9ps for MF & EF 15/20ps for EP/EPT
6-23	2	3V2-03157-0	* SPRING L=14 * ｽﾌﾟﾘﾝｸﾞ L=14		2	2	15/20ps for MF & EF/EFT
6-24		3V1-03191-0	* NUT * ﾅｯﾄ	1			9.9ps
6-25	1	3V1-03192-0	* DRAIN SCREW * ﾄﾞﾚﾝｽｸﾘｭ	1			9.9ps
6-25	2	3BJ-03192-0	* DRAIN SCREW * ﾄﾞﾚﾝｽｸﾘｭ		1	1	15/20ps
6-26	1	3V1-03193-0	* GASKET * ｶﾞｽｹｯﾄ ﾄﾞﾚﾝｽｸﾘｭ	1			9.9ps
6-26	2	3BJ-03193-0	* GASKET * ｶﾞｽｹｯﾄ ﾄﾞﾚﾝｽｸﾘｭ		1	1	15/20ps
6-27		3AA-03189-0	* RETAINING RING * ﾘﾃｰﾆﾝｸﾞﾘﾝｸﾞ	1	1	1	
6-28		3AA-03190-0	* CAP * ｷｬｯﾌﾟ	1	1	1	
6-29		3AA-03311-0	* RUBBER BOOT * ﾗﾊﾞｰﾌﾞｰﾂ	1	1	1	
6-30	1	3AA-03315-0	* PLUNGER COMPLETE * ﾌﾟﾗﾝｼﾞｬｺﾝﾌﾟﾘｰﾄ (EU)	1			9.9ps
6-30	2	3BJ-03315-0	* PLUNGER COMPLETE * ﾌﾟﾗﾝｼﾞｬｺﾝﾌﾟﾘｰﾄ (F15C/20C)		1	1	15/20ps
6-31	1	3AA-03314-0	* COIL SPRING * ｺｲﾙｽﾌﾟﾘﾝｸﾞ (EU)	1			9.9ps
6-31	2	3BJ-03314-0	* COIL SPRING * ｺｲﾙｽﾌﾟﾘﾝｸﾞ (F15C/20C)		1	1	15/20ps
6-32	1	3Y0-03197-0	* DIAPHRAGM COVER * ﾀﾞｲﾔﾌﾗﾑｶﾊﾞｰ (EU)	1			9.9ps
6-32	2	3BJ-03197-0	* DIAPHRAGM COVER * ﾀﾞｲｱﾌﾗﾑｶﾊﾞｰ (F15C/20C)		1	1	15/20ps
6-33		3AA-03192-0	* DRAIN SCREW * ﾄﾞﾚﾝｽｸﾘｭ		1	1	15/20ps
6-34		3AA-03193-0	* GASKET * ｶﾞｽｹｯﾄ ﾄﾞﾚﾝｽｸﾘｭ		1	1	15/20ps
6-35	1	921503-0408	* SCREW * ｽｸﾘｭ	3			9.9ps
6-35	2	921503-0410	* SCREW * ｽｸﾘｭ		3	3	15/20ps

Fig. 6 **CARBURETOR**
キャブレタ

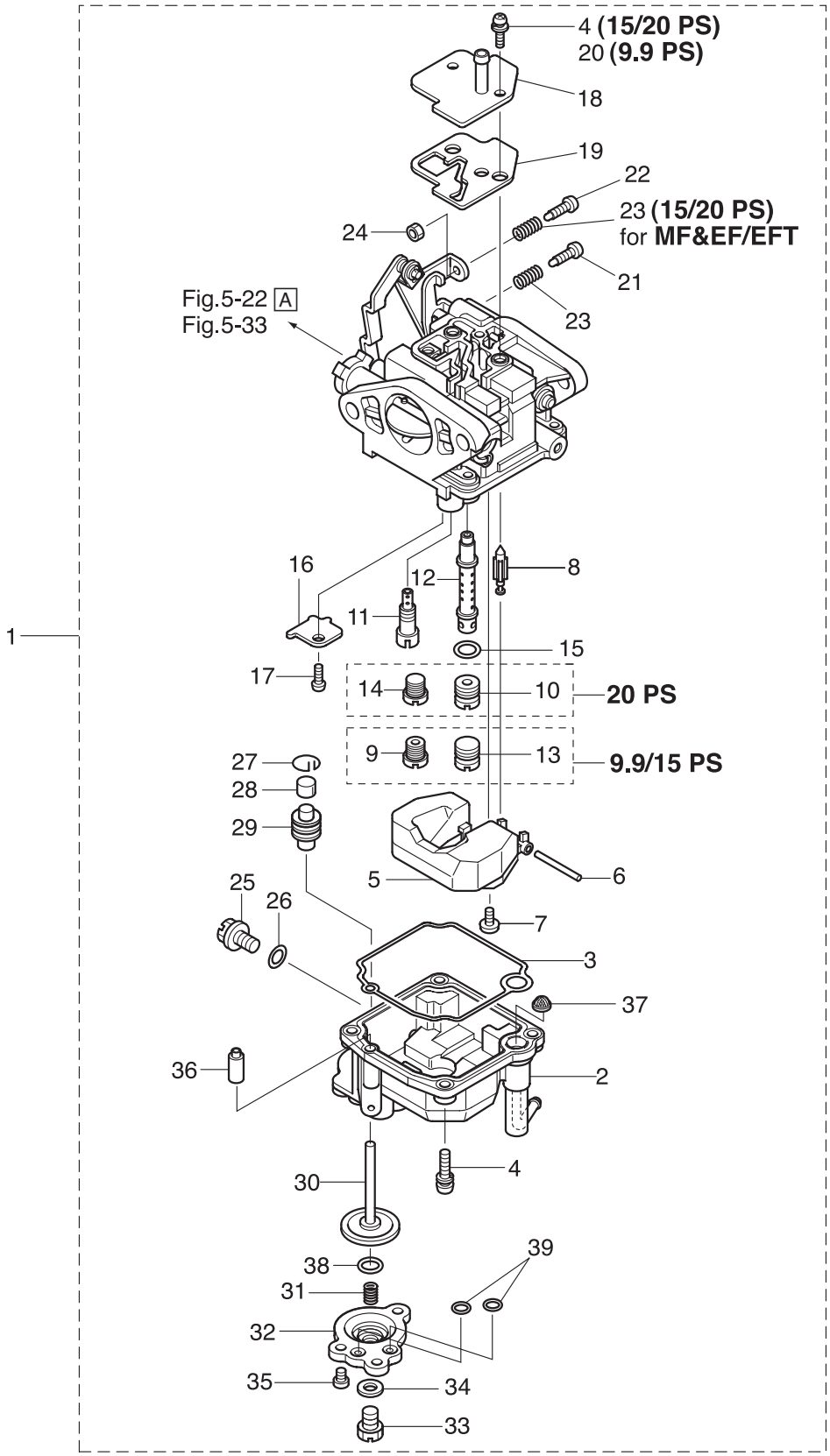

Ref.No. 見出番号		Parat No. 部品番号	Description 部 品 名	Q'ty/個数 MFS9.9C	MFS15C	MFS20C	Remarks 備 考
6-36	1	3FS-03198-0	＊CHECK VALVE ＊ﾁｪｯｸﾊﾞﾙﾌﾞ	1			9.9ps
6-36	2	3BJ-03198-0	＊CHECK VALVE ＊ﾁｪｯｸﾊﾞﾙﾌﾞ(F15C/20C)		1	1	15/20ps
6-37		3BJ-02234-0	＊FILTER ＊ﾌｨﾙﾀ	1	1	1	
6-38		3H8-07632-0	＊O-RING 1.5-10.7 ＊Oﾘﾝｸﾞ 1.5-10.7		1	1	15/20ps
6-39		3BJ-03243-0	＊O-RING ＊Oﾘﾝｸﾞ	2	2	2	

Fig. 7 RECOIL STARTER
リコイルスタータ

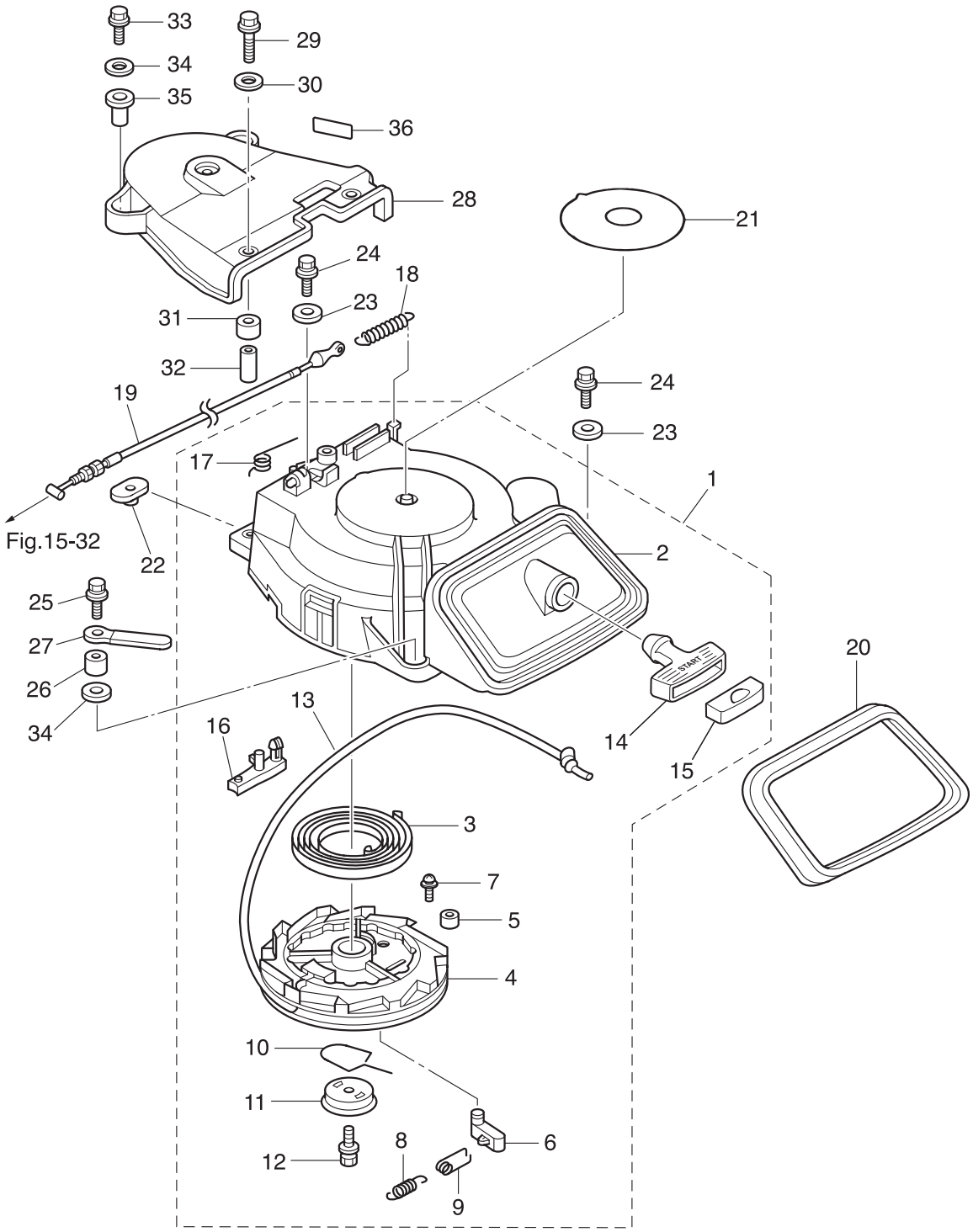

Ref.No. 見出番号		Parat No. 部品番号	Description 部 品 名	Q'ty/個数 MFS9.9C	MFS15C	MFS20C	Remarks 備 考
7-1		3BJ-05090-0	RECOIL STARTER ASSY ﾘｺｲﾙｽﾀｰﾀｱｯｼ	1	1	1	
7-2		3BJ-05105-0	* STARTER CASE * ｽﾀｰﾀｹｰｽ	1	1	1	
7-3		3H8-05004-0	* STARTER SPRING * ｽﾀｰﾀｽﾌﾟﾘﾝｸﾞ	1	1	1	
7-4		3BJ-05104-0	* REEL * ﾘｰﾙ	1	1	1	
7-5		3BJ-05135-0	* BUSHING * ﾌﾞｯｼﾝｸﾞ	1	1	1	
7-6		3BJ-05003-0	* RATCHET * ﾗﾁｪｯﾄ	1	1	1	
7-7		3BJ-05913-0	* TAPPING SCREW * ﾀｯﾋﾟﾝｸﾞｽｸﾘｭ	1	1	1	
7-8		3R3-05012-0	* RETURN SPRING * ﾘﾀｰﾝｽﾌﾟﾘﾝｸﾞ	1	1	1	
7-9		3H8-05123-1	* RETURN SPRING * ﾘﾀｰﾝｽﾌﾟﾘﾝｸﾞ	1	1	1	
7-10		3R3-05007-0	* FRICTION SPRING * ﾌﾘｸｼｮﾝｽﾌﾟﾘﾝｸﾞ	1	1	1	
7-11		3R3-05006-0	* FRICTION PLATE * ﾌﾘｸｼｮﾝﾌﾟﾚｰﾄ	1	1	1	
7-12		3R3-05138-0	* BOLT * ﾎﾞﾙﾄ ｽﾀｰﾀｼｬﾌﾄ	1	1	1	
7-13		3R3-05013-0	* STARTER ROPE φ5-1800 * ｽﾀｰﾀﾛｰﾌﾟ φ5-1800	1	1	1	
7-14		3BJ-05019-0	* STARTER HANDLE * ｽﾀｰﾀﾊﾝﾄﾞﾙ	1	1	1	
7-15		3AB-05131-0	* ROPE ANCHOR * ﾛｰﾌﾟｱﾝｶ	1	1	1	
7-16		3R3-05252-0	* STARTER LOCK * ｽﾀｰﾀﾛｯｸ	1	1	1	
7-17		3R3-05216-0	* STARTER LOCK SPRING * ｽﾀｰﾀﾛｯｸｽﾌﾟﾘﾝｸﾞ	1	1	1	
7-18		3AC-05258-0	STARTER LOCK CAM SPRING ｽﾀｰﾀﾛｯｸｶﾑｽﾌﾟﾘﾝｸﾞ	1	1	1	
7-19		3BJ-05207-0	STARTER LOCK WIRE ｽﾀｰﾀﾛｯｸﾜｲﾔ	1	1	1	
7-20		3BJ-67503-1	STARTER SEAL ｽﾀｰﾀｼｰﾙ	1	1	1	
7-21		3R0-72181-0	CAUTION DECAL (B) ｺｰｼｮﾝﾃﾞｶｰﾙ (B)	1	1	1	
7-22		3F3-76042-2	NUT ﾅｯﾄ	2	2	2	
7-23		3R0-66308-0	WASHER 6-16-1.5 ﾜｯｼｬ 6-16-1.5	3	3	3	
7-24		3AL-60108-0	PRE-COATED BOLT 6-20 ﾌﾟﾚｺｰﾄﾎﾞﾙﾄ 6-20	2	2	2	
7-25		3AC-06864-0	PRE-COATED BOLT 6-30 ﾌﾟﾚｺｰﾄﾎﾞﾙﾄ 6-30	1	1	1	
7-26		3H6-63619-1	COLLAR 6.5-10.5-10 ｶﾗｰ ﾌﾞﾗｹｯﾄ 6.5-10.5-10	1	1	1	
7-27		309-06972-0	CLAMP 6.5-47.5P ｸﾗﾝﾌﾟ 6.5-47.5P	1	1	1	Starter Lock Cable
7-28		3R3-06308-0	BELT COVER ﾍﾞﾙﾄｶﾊﾞｰ	1	1	1	
7-29		9101E3-0630	BOLT ﾎﾞﾙﾄ	2	2	2	

Fig. 7 RECOIL STARTER
リコイルスタータ

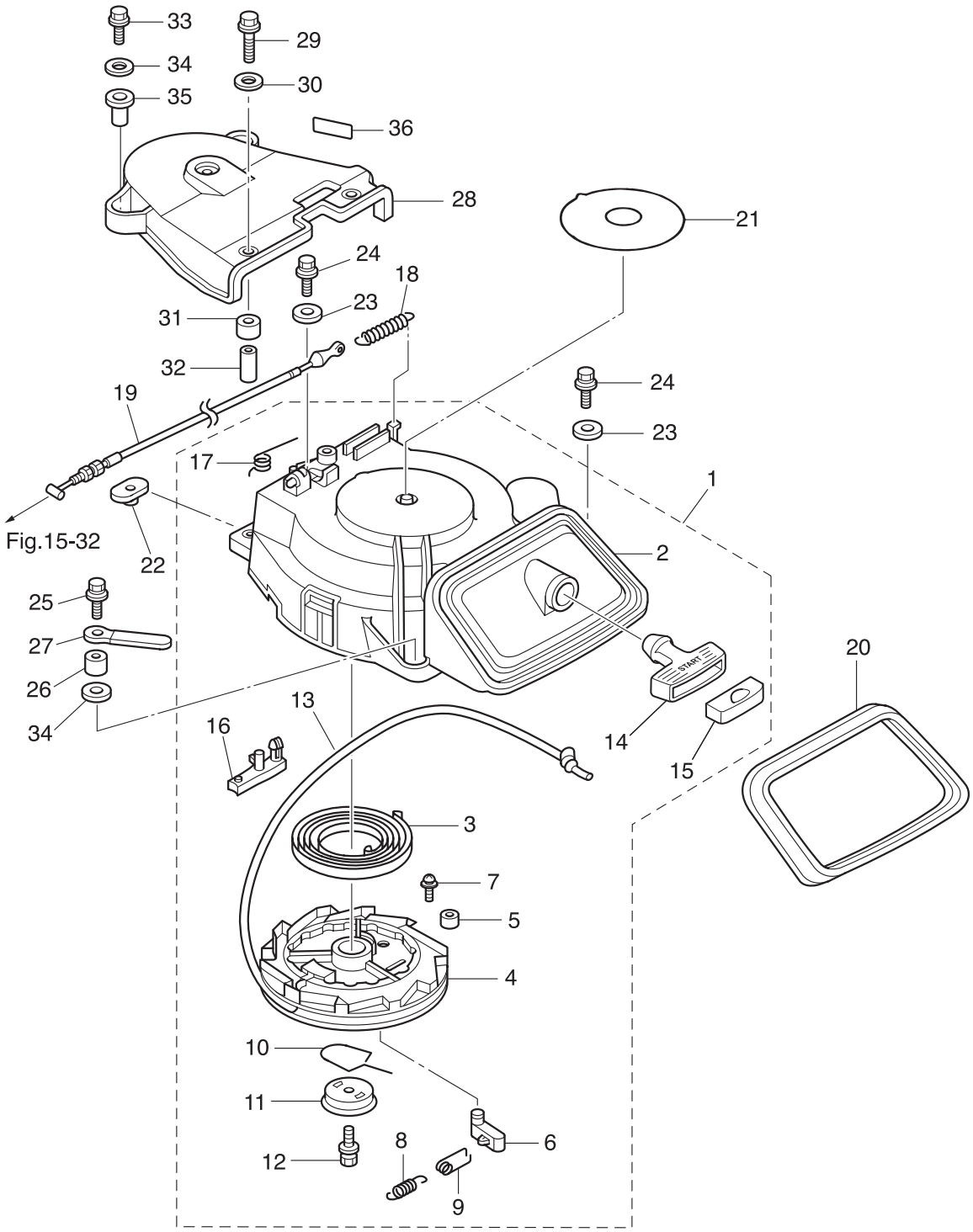

Ref.No. 見出番号		Parat No. 部品番号	Description 部 品 名	Q'ty/個数 MFS9.9C	MFS15C	MFS20C	Remarks 備 考
7-30		3R0-66308-0	WASHER 6-16-1.5 ﾜｯｼｬ 6-16-1.5	2	2	2	
7-31		3R3-06302-0	RUBBER MOUNT ﾗﾊﾞｰﾏｳﾝﾄ	2	2	2	
7-32		3R3-06303-1	COLLAR 6.2-9-21 ｶﾗｰ 6.2-9-21	2	2	2	
7-33		9101E3-0620	BOLT ﾎﾞﾙﾄ	2	2	2	
7-34		3R0-66308-0	WASHER 6-16-1.5 ﾜｯｼｬ 6-16-1.5	2	2	2	
7-35		3BJ-06283-0	COLLAR 6.1-9-7.4 ｶﾗｰ 6.1-9-7.4	2	2	2	

Fig. 8 MAGNETO・ELECTRIC PARTS
マグネト・エレクトリックパーツ

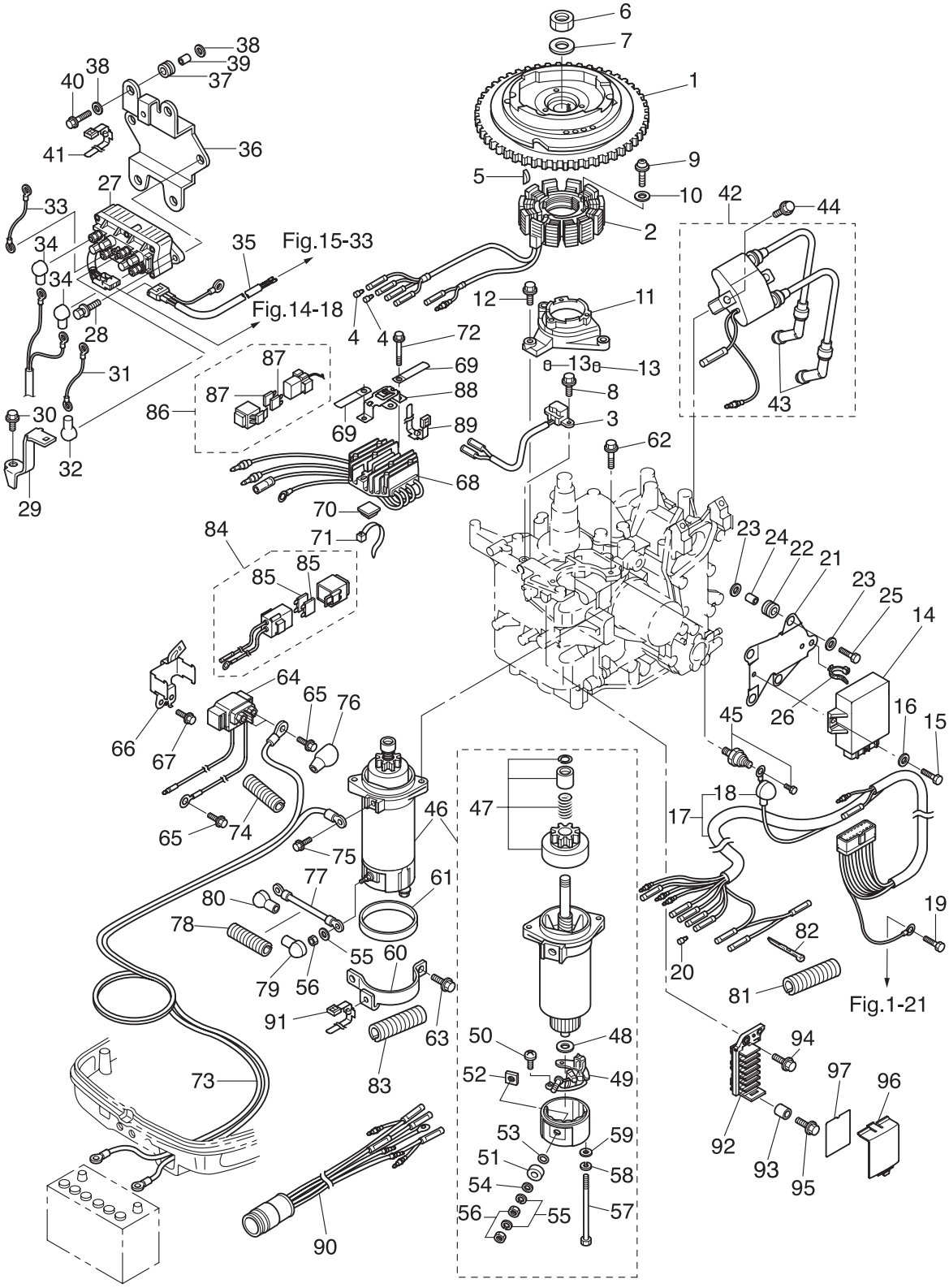

Ref.No. 見出番号		Parat No. 部品番号	Description 部 品 名	Q'ty/個数 MFS9.9C	MFS15C	MFS20C	Remarks 備 考
8-1		3BJ-06191-0	FLYWHEEL W/RING GEAR ﾌﾗｲﾎｲｰﾙ W/ﾘﾝｸﾞｷﾞﾔ	1	1	1	
8-2		3BJ-06023-0	ALTERNATOR ASSY ｵﾙﾀﾈｰﾀｱｯｼ	1	1	1	
8-3		3BJ-06071-0	PULSAR COIL ﾊﾟﾙｻｺｲﾙ (ﾒｽ&ﾒｽ)	1	1	1	
8-4		3A3-76037-0	CABLE TERMINAL PLUG ｹｰﾌﾞﾙﾀｰﾐﾅﾙ ﾌﾟﾗｸﾞ	2	2	2	for MF
8-5		3T5-10131-0	KEY t=4 ｷｰ t=4	1	1	1	Magneto
8-6		931121-1600	NUT ﾅｯﾄ	1	1	1	
8-7		3H8-00133-0	WASHER 16-27-3.2 ﾜｯｼｬ 16-27-3.2	1	1	1	
8-8		910103-5514	BOLT ﾎﾞﾙﾄ	2	2	2	
8-9		921503-6630	SCREW ｽｸﾘｭ	3	3	3	
8-10		940203-0600	WASHER ﾜｯｼｬ	3	3	3	
8-11		3V6-06008-0	COIL BRACKET ｺｲﾙﾌﾞﾗｹｯﾄ	1	1	1	
8-12		3AD-06864-0	PRE-COATED BOLT 6-25 ﾌﾟﾚｺｰﾄﾎﾞﾙﾄ 6-25	3	3	3	
8-13		345-01111-0	DOWEL PIN 6-12 ﾀﾞｳｪﾙﾋﾟﾝ 6-12	2	2	2	
8-14		3BJ-06060-1	CD UNIT CDﾕﾆｯﾄ	1	1	1	CU7275
8-15		3V1-60108-0	PRE-COATED BOLT 6-16 ﾌﾟﾚｺｰﾄﾎﾞﾙﾄ 6-16	2	2	2	
8-16		3R0-66308-0	WASHER 6-16-1.5 ﾜｯｼｬ 6-16-1.5	2	2	2	
8-17		3BJ-06167-0	CD UNIT CORD ASSY CDﾕﾆｯﾄｺｰﾄﾞｱｯｼ	1	1	1	
8-18		3H6-07612-0	* GROMMET * ｸﾞﾛﾒｯﾄ ｵｲﾙﾌﾟﾚｯｼｬｽｲｯﾁ	1	1	1	
8-19		9101E3-5612	BOLT ﾎﾞﾙﾄ	1	1	1	
8-20	1	3A3-76037-0	CABLE TERMINAL PLUG ｹｰﾌﾞﾙﾀｰﾐﾅﾙ ﾌﾟﾗｸﾞ	5	5	5	for MF
8-20	2	3A3-76037-0	CABLE TERMINAL PLUG ｹｰﾌﾞﾙﾀｰﾐﾅﾙ ﾌﾟﾗｸﾞ	4	4	4	for EF
8-20	3	3A3-76037-0	CABLE TERMINAL PLUG ｹｰﾌﾞﾙﾀｰﾐﾅﾙ ﾌﾟﾗｸﾞ		3	3	for EFT/EPT
8-20	4	3A3-76037-0	CABLE TERMINAL PLUG ｹｰﾌﾞﾙﾀｰﾐﾅﾙ ﾌﾟﾗｸﾞ		2	2	for EP
8-20	5	3A3-76037-0	CABLE TERMINAL PLUG ｹｰﾌﾞﾙﾀｰﾐﾅﾙ ﾌﾟﾗｸﾞ		2	2	for EP/EPT
8-21		3BJ-06061-0	CD UNIT BRACKET CDﾕﾆｯﾄﾌﾞﾗｹｯﾄ	1	1	1	
8-22		3AC-06920-0	RUBBER MOUNT 11.8-14-1.5 ﾗﾊﾞｰﾏｳﾝﾄ 11.8-14-1.5	4	4	4	
8-23		3R0-66308-0	WASHER 6-16-1.5 ﾜｯｼｬ 6-16-1.5	8	8	8	
8-24		3BJ-06303-0	COLLAR 6.2-9-8.7 ｶﾗｰ 6.2-9-8.7	4	4	4	
8-25		9101E3-0620	BOLT ﾎﾞﾙﾄ	4	4	4	

Fig. 8 MAGNETO・ELECTRIC PARTS
マグネト・エレクトリックパーツ

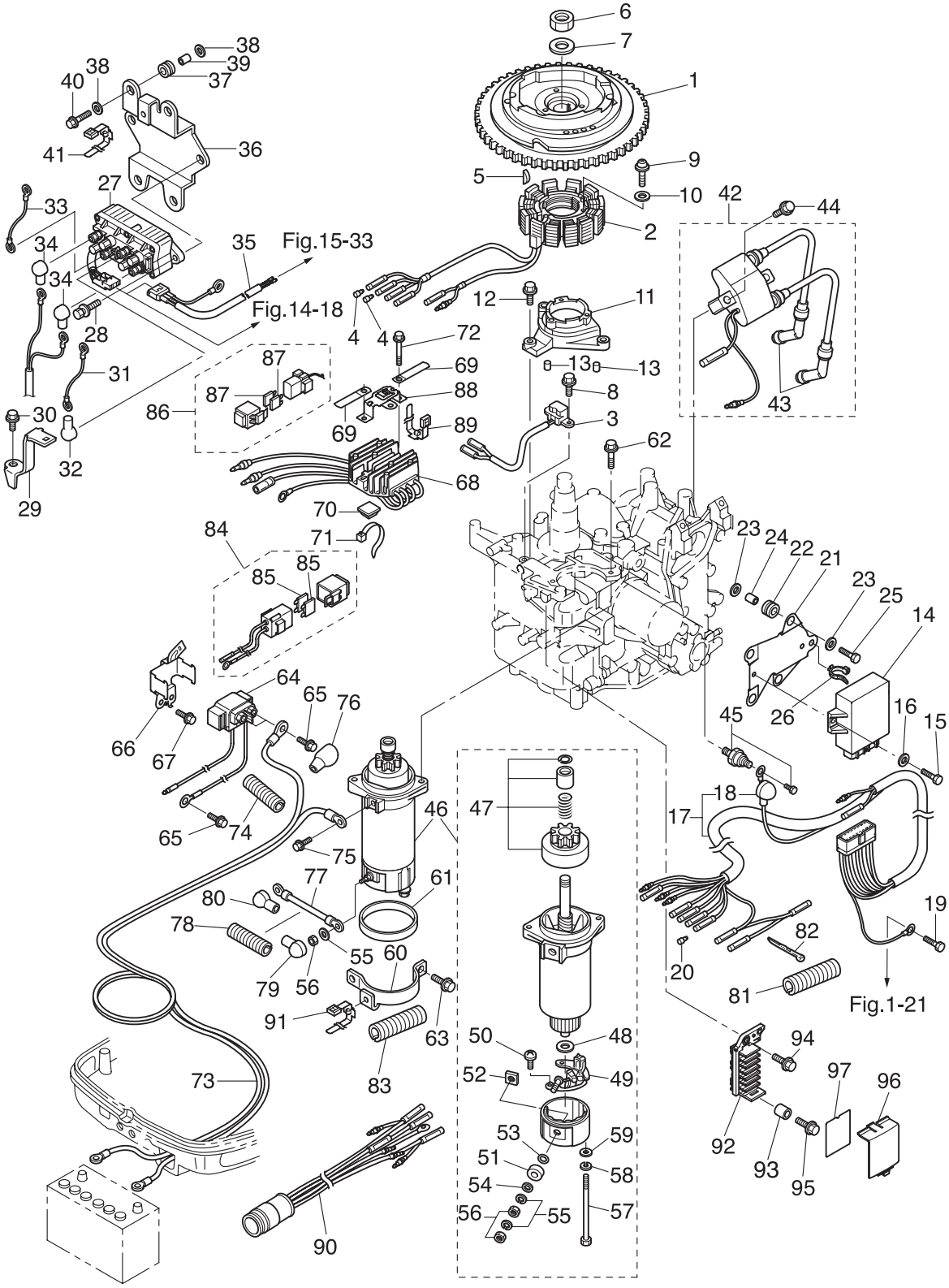

Ref.No. 見出番号		Parat No. 部品番号	Description 部 品 名	Q'ty/個数 MFS9.9C	MFS15C	MFS20C	Remarks 備 考
8-26		3BJ-84398-0	BAND 135 ﾊﾞﾝﾄﾞ ﾘｰﾄﾞﾜｲﾔ 135	1	1	1	
8-27		3Z0-72580-0	PTT SOLENOID SWITCH (A) PTTｿﾚﾉｲﾄﾞｽｲｯﾁ (A)		1	1	for EFT/EPT
8-28		9101E3-5620	BOLT ﾎﾞﾙﾄ		2	2	for EFT/EPT
8-29		3BA-76174-0	STAY ｽﾃｰ		1	1	for EFT/EPT
8-30		9101E3-5616	BOLT ﾎﾞﾙﾄ		1	1	for EFT/EPT
8-31		3BA-72582-0	SOLENOID SWITCH CORD (A) L=300 ｿﾚﾉｲﾄﾞｽｲｯﾁｺｰﾄﾞ (A) L=300		1	1	for EFT/EPT
8-32		3Y1-76145-0	TERMINAL CAP ﾀｰﾐﾅﾙｷｬｯﾌﾟ		1	1	for EFT/EPT
8-33		3C8-72583-1	SOLENOID SWITCH CORD (B) L=150 ｿﾚﾉｲﾄﾞｽｲｯﾁｺｰﾄﾞ (B) L=150		1	1	for EFT/EPT
8-34		3Y1-76145-0	TERMINAL CAP ﾀｰﾐﾅﾙｷｬｯﾌﾟ		2	2	for EFT/EPT
8-35		3BJ-72569-0	EXTENSION CORD (PTT) ｴｸｽﾃﾝｼｮﾝｺｰﾄﾞ (PTT)		1	1	for EPT
8-36		3BJ-06901-0	BRACKET ﾌﾞﾗｹｯﾄ PTTｿﾚﾉｲﾄﾞ		1	1	for EFT/EPT
8-37		3AC-06920-0	RUBBER MOUNT 11.8-14-1.5 ﾗﾊﾞｰﾏｳﾝﾄ 11.8-14-1.5		4	4	for EFT/EPT
8-38		3R0-66308-0	WASHER 6-16-1.5 ﾜｯｼｬ 6-16-1.5		8	8	for EFT/EPT
8-39		3BJ-06303-0	COLLAR 6.2-9-8.7 ｶﾗｰ 6.2-9-8.7		4	4	for EFT/EPT
8-40		9101E3-0620	BOLT ﾎﾞﾙﾄ		4	4	for EFT/EPT
8-41		3BJ-84398-0	BAND 135 ﾊﾞﾝﾄﾞ ﾘｰﾄﾞﾜｲﾔ 135		1	1	for EFT/EPT
8-42		3BJ-06040-0	IGNITION COIL W/R-CAP ｲｸﾞﾆｯｼｮﾝｺｲﾙ W/R-ｷｬｯﾌﾟ	1	1	1	
8-43		3AC-06999-0	* PLUG CAP W/RESISTANCE * ﾌﾟﾗｸﾞｷｬｯﾌﾟ W/ﾚｼﾞｽﾀﾝｽ	2	2	2	
8-44		9101E3-5625	BOLT ﾎﾞﾙﾄ	2	2	2	
8-45		3H6-07611-0	OIL PRESSURE SWITCH ｵｲﾙﾌﾟﾚｯｼｬｽｲｯﾁ	1	1	1	
8-46		3C8-76010-1	STARTER MOTOR ASSY ｽﾀｰﾀﾓｰﾀｱｯｼ	1	1	1	for MF/EP & EF/EFT
8-47		3C8-76015-0	* PINION ASSY * ﾋﾟﾆｵﾝｱｯｼ	1	1	1	
8-48		3C8-75015-0	* WASHER * ﾜｯｼｬ	1	1	1	
8-49		3C8-75014-0	* BRUSH HOLDER ASSY * ﾌﾞﾗｼﾎﾙﾀﾞｱｯｼ	1	1	1	
8-50		921521-6408	* SCREW * ｽｸﾘｭ	2	2	2	
8-51		3C8-75016-0	* BUSHING * ﾌﾞｯｼﾝｸﾞ 1	1	1	1	
8-52		3C8-75017-0	* BUSHING * ﾌﾞｯｼﾝｸﾞ 2	1	1	1	
8-53		3C8-75018-0	* O-RING * Oﾘﾝｸﾞ	1	1	1	
8-54		940103-0600	* WASHER * ﾜｯｼｬ	1	1	1	

Fig. 8 MAGNETO・ELECTRIC PARTS
マグネト・エレクトリックパーツ

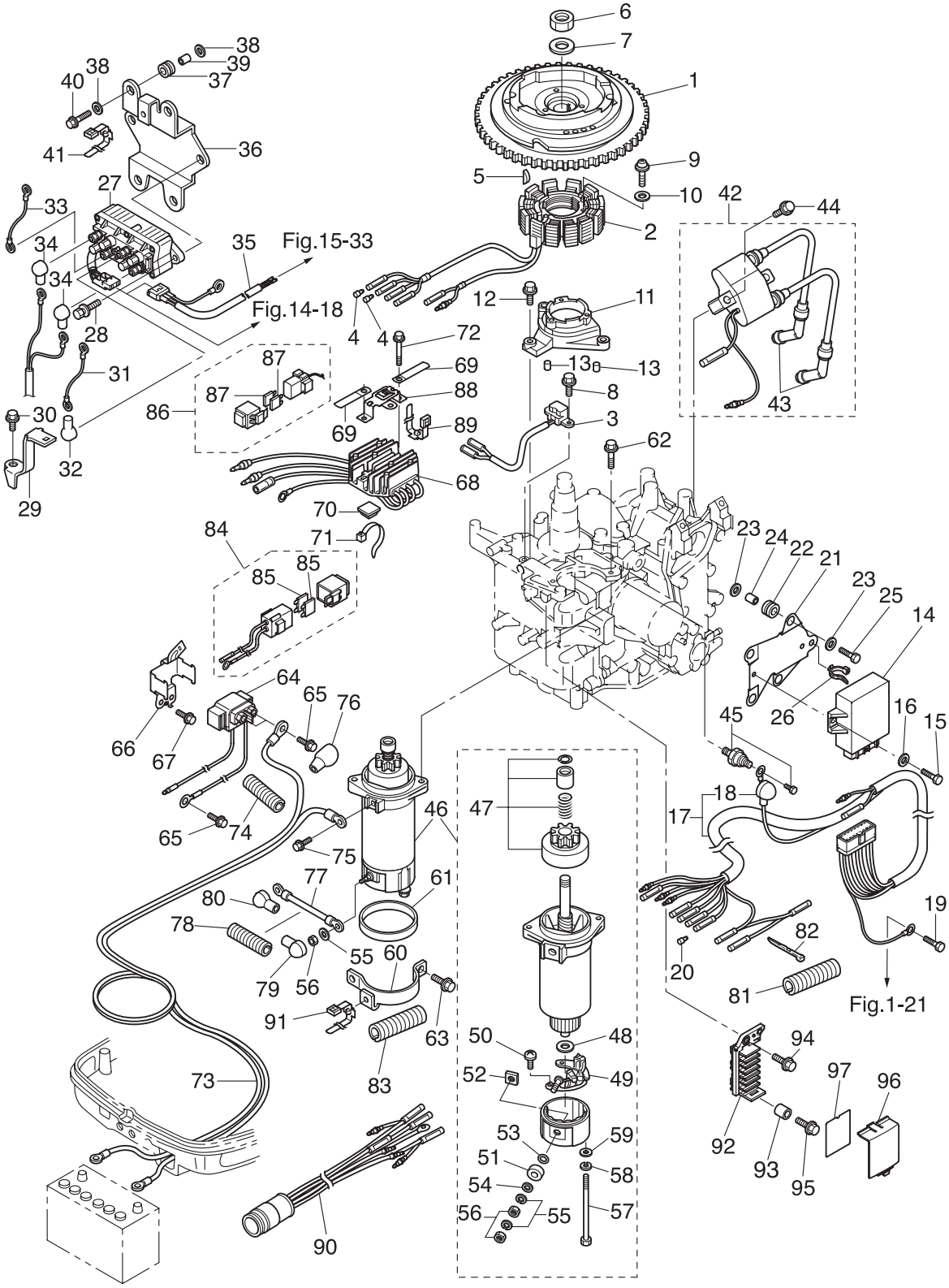

Ref.No. 見出番号	Parat No. 部品番号	Description 部 品 名	Q'ty/個数 MFS9.9C	MFS15C	MFS20C	Remarks 備 考
8-55	941303-0600	* SPRING WASHER * ｽﾌﾟﾘﾝｸﾞﾜｯｼｬ	2	2	2	
8-56	930203-0600	* NUT * ﾅｯﾄ	2	2	2	
8-57	3C8-75019-0	* BOLT * ﾎﾞﾙﾄ	2	2	2	
8-58	941321-0500	* SPRING WASHER * ｽﾌﾟﾘﾝｸﾞﾜｯｼｬ	2	2	2	
8-59	940221-0500	* WASHER * ﾜｯｼｬ	2	2	2	
8-60	3BJ-76009-0	STARTER MOTOR BAND ｽﾀｰﾀﾓｰﾀﾊﾞﾝﾄﾞ	1	1	1	for MF/EP & EF/EFT
8-61	3C8-76007-0	DAMPER ﾀﾞﾝﾊﾟ ｽﾀｰﾀﾓｰﾀ	1	1	1	
8-62	9101E3-5825	BOLT ﾎﾞﾙﾄ	2	2	2	
8-63	9101E3-5818	BOLT ﾎﾞﾙﾄ	2	2	2	for MF/EP & EF/EFT
8-64	3BJ-76040-0	STARTER SOLENOID ｽﾀｰﾀｿﾚﾉｲﾄﾞ	1	1	1	for MF/EP & EF/EFT
8-65	910103-5610	BOLT ﾎﾞﾙﾄ	2	2	2	
8-66	3BJ-76043-0	STARTER SOLENOID BRACKET ｽﾀｰﾀｿﾚﾉｲﾄﾞﾌﾞﾗｹｯﾄ	1	1	1	
8-67	910103-5612	BOLT ﾎﾞﾙﾄ	1	1	1	
8-68	3BJ-76060-1	RECTIFIER COMPLETE ﾚｸﾁﾌｧｲﾔｺﾝﾌﾟﾘｰﾄ	1	1	1	for MF/EP & EF/EFT
8-69	309-06972-0	CLAMP 6.5-47.5P ｸﾗﾝﾌﾟ 6.5-47.5P	2	2	2	
8-70	3BJ-76164-0	BAND MOUNT ﾊﾞﾝﾄﾞﾏｳﾝﾄ	1	1	1	
8-71	3Z0-84398-0	BAND 203 ﾊﾞﾝﾄﾞ ﾘｰﾄﾞﾜｲﾔ 203	1	1	1	
8-72	910103-5625	BOLT ﾎﾞﾙﾄ	2	2	2	
8-73	3BH-76120-0	BATTERY CABLE ﾊﾞｯﾃﾘｹｰﾌﾞﾙ	1	1	1	for MF/EP & EF/EFT
8-74	3BJ-06133-0	PROTECTOR φ10.7-320 ﾌﾟﾛﾃｸﾀ φ10.7-320	1	1	1	Battery Cable
8-75	910103-5612	BOLT ﾎﾞﾙﾄ	1	1	1	
8-76	3BJ-76145-0	TERMINAL CAP ﾀｰﾐﾅﾙｷｬｯﾌﾟ	1	1	1	Red
8-77	3R3-76141-0	STARTER CABLE L=270 ｽﾀｰﾀｹｰﾌﾞﾙ L=270	1	1	1	for MF/EP & EF/EFT
8-78	3BA-06133-0	PROTECTOR φ10.7-180 ﾌﾟﾛﾃｸﾀ φ10.7-180	1	1	1	Starter Cable
8-79	3Y0-76145-0	TERMINAL CAP ﾀｰﾐﾅﾙｷｬｯﾌﾟ	1	1	1	Red
8-80	3AA-76145-0	TERMINAL CAP ﾀｰﾐﾅﾙｷｬｯﾌﾟ	1	1	1	Red
8-81	3V1-06133-0	PROTECTOR φ24-70 ﾌﾟﾛﾃｸﾀ φ24-70	1	1	1	for MF
8-82	369-84398-0	BAND 158 ﾊﾞﾝﾄﾞ ﾘｰﾄﾞﾜｲﾔ 158	1	1	1	for MF
8-83	3BH-06133-0	PROTECTOR ﾌﾟﾛﾃｸﾀ	1	1	1	

Fig. 8 MAGNETO・ELECTRIC PARTS
マグネト・エレクトリックパーツ

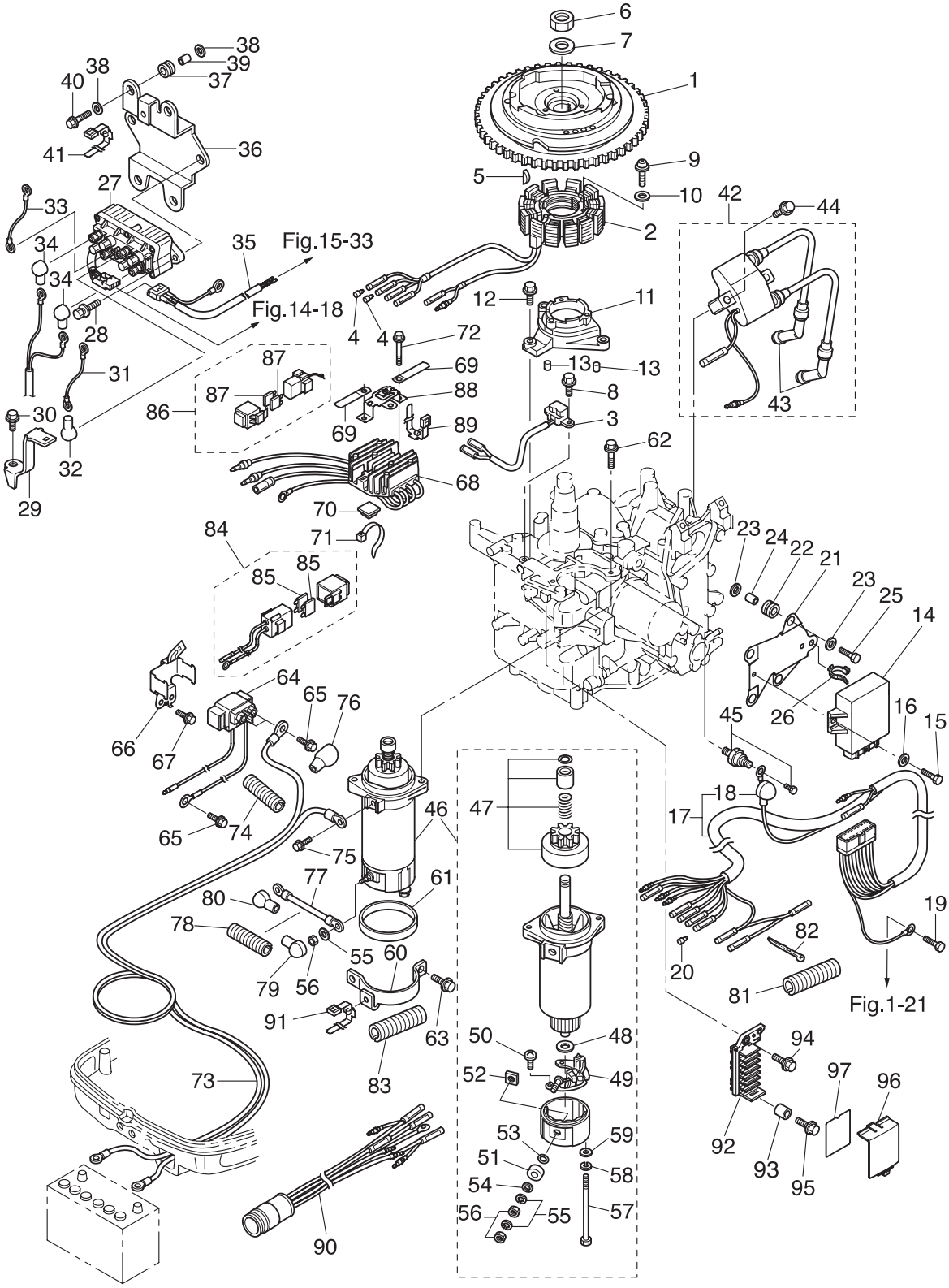

Ref.No. 見出番号		Parat No. 部品番号	Description 部 品 名	Q'ty/個数			Remarks 備 考
				MFS9.9C	MFS15C	MFS20C	
8-84		3V1-76066-0	FUSE WIRE ASSY L=185 ﾋｭｰｽﾞﾜｲﾔｱｯｼ L=185	1	1	1	for MF/EP & EF/EFT
8-85		3T5-76247-0	* FUSE 20A * ﾋｭｰｽﾞ 20A	2	2	2	
8-86		3BJ-76066-0	FUSE WIRE ASSY L=720 ﾋｭｰｽﾞﾜｲﾔｱｯｼ L=720	1	1	1	for MF/EP & EF/EFT
8-87		3T5-76247-0	* FUSE 20A * ﾋｭｰｽﾞ 20A	2	2	2	
8-88		3BJ-76064-0	FUSE HOLDER BRACKET ﾋｭｰｽﾞﾎﾙﾀﾞﾌﾞﾗｹｯﾄ	1	1	1	
8-89		3BJ-84398-0	BAND 135 ﾊﾞﾝﾄﾞ ﾘｰﾄﾞﾜｲﾔ 135	1	1	1	
8-90		3BJ-76110-0	CORD ASSY ｺｰﾄﾞｱｯｼ		1	1	for EP/EPT
8-91		3BJ-84398-0	BAND 135 ﾊﾞﾝﾄﾞ ﾘｰﾄﾞﾜｲﾔ 135	1	1	1	
8-92		3BJ-06281-1	CABLE TERMINAL HOLDER ｹｰﾌﾞﾙﾀｰﾐﾅﾙﾎﾙﾀﾞ	1	1	1	for MF/EP & EF/EFT Collar
8-93		174-35012-0	COLLAR 6-8-6 ｶﾗｰ 6-8-6	1	1	1	for MF/EP & EF/EFT
8-94		9101E3-5616	BOLT ﾎﾞﾙﾄ	1	1	1	for MF/EP & EF/EFT Upper
8-95		9101E3-5612	BOLT ﾎﾞﾙﾄ	1	1	1	for MF/EP & EF/EFT Lower
8-96		3BJ-06902-1	COVER ｶﾊﾞｰ ｹｰﾌﾞﾙﾀｰﾐﾅﾙﾎﾙﾀﾞ	1	1	1	for MF/EP & EF/EFT
8-97	1	3BJ-72028-1	WIRING DIAGRAM DECAL ﾜｲﾔﾘﾝｸﾞﾀﾞｲﾔｸﾞﾗﾑﾃﾞｶｰﾙ	1	1	1	for EF/EFT
8-97	2	3BK-72028-1	WIRING DIAGRAM DECAL ﾜｲﾔﾘﾝｸﾞﾀﾞｲﾔｸﾞﾗﾑﾃﾞｶｰﾙ		1	1	for EP/EPT

Fig. 9 DRIVE SHAFT HOUSING
ドライブシャフトハウジング

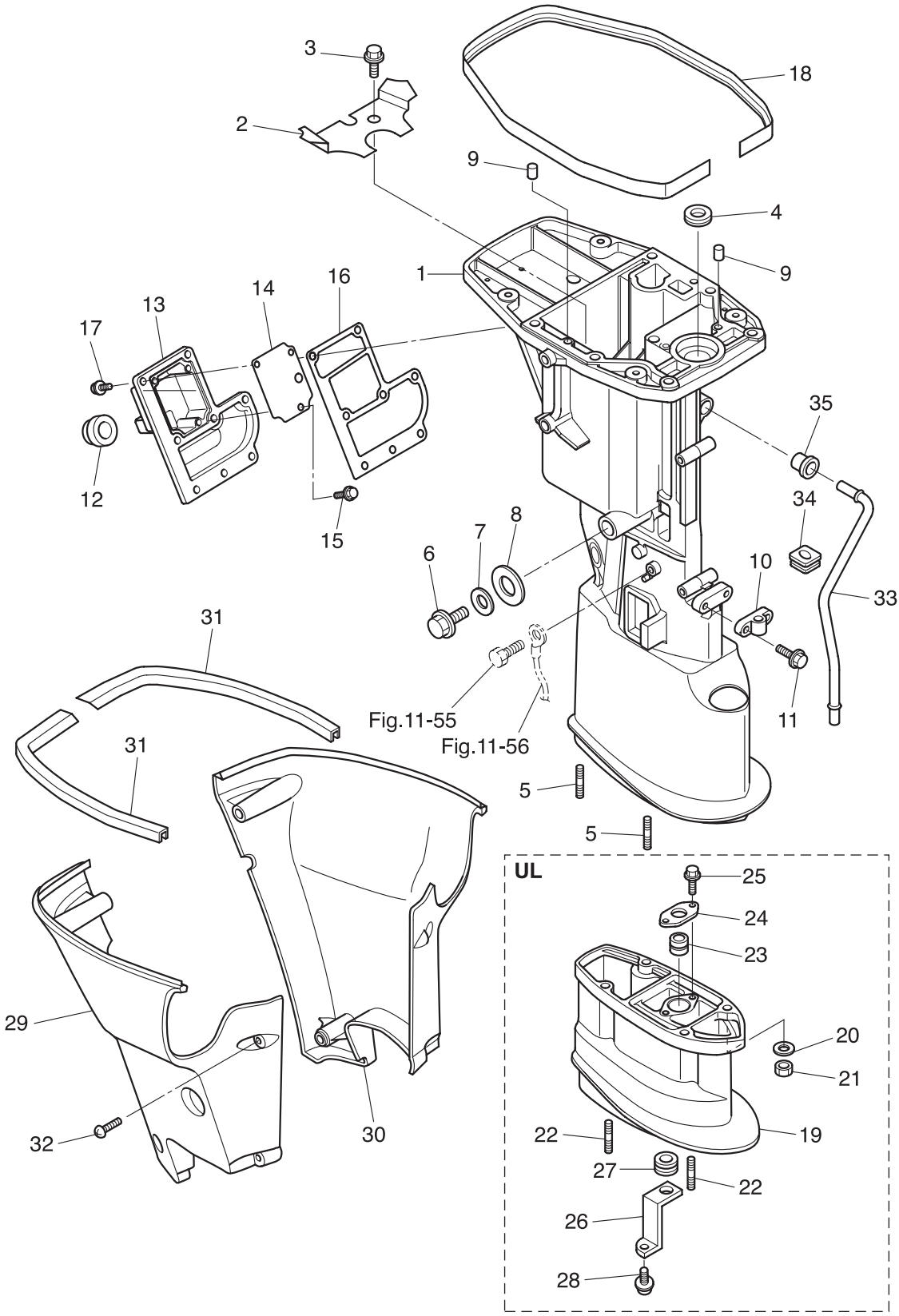

Ref.No. 見出番号		Parat No. 部品番号	Description 部 品 名	Q'ty/個数 MFS9.9C	MFS15C	MFS20C	Remarks 備 考
9-1	1	3BKQ61020-2	DRIVE SHAFT HOUSING ASSY (S) ﾄﾞﾗｲﾌﾞｼｬﾌﾄﾊｳｼﾞﾝｸﾞｱｯｼ (S)	1	1	1	for Transom "S"
9-1	2	3BKQ61030-1	DRIVE SHAFT HOUSING ASSY (L) ﾄﾞﾗｲﾌﾞｼｬﾌﾄﾊｳｼﾞﾝｸﾞｱｯｼ (L)	1	1	1	for Transom "L"&"UL"
9-2		3V9-07440-0	GUIDE PLATE ｶﾞｲﾄﾞﾌﾟﾚｰﾄ	1	1	1	
9-3		910103-5612	BOLT ﾎﾞﾙﾄ	1	1	1	
9-4		350-01215-1	OIL SEAL 12.8-25-7 ｵｲﾙｼｰﾙ 12.8-25-7	1	1	1	
9-5		3BJ-61111-0	STUD ｽﾀｯﾄﾞ	4	4	4	
9-6		3R3-07405-1	DRAIN BOLT 14-20 ﾄﾞﾚﾝﾎﾞﾙﾄ 14-20	1	1	1	
9-7		3R3-07406-0	WASHER 14.5-24-1 ﾜｯｼｬ 14.5-24-1	1	1	1	
9-8		3R3-67017-0	GROMMET ｸﾞﾛﾒｯﾄ ｵｲﾙﾄﾞﾚﾝ	1	1	1	
9-9		345-01111-0	DOWEL PIN 6-12 ﾀﾞｳｪﾙﾋﾟﾝ 6-12	2	2	2	
9-10		3V6-66037-0	CAM ROD HOLDER ｶﾑﾛｯﾄﾞﾎﾙﾀﾞ	1	1	1	
9-11		9101E3-5620	BOLT ﾎﾞﾙﾄ	2	2	2	
9-12		3BJ-61207-0	IDLE EXHAUST PORT GROMMET ｱｲﾄﾞﾙｴｷｿﾞｰｽﾄﾎﾟｰﾄｸﾞﾛﾒｯﾄ	1	1	1	
9-13		3BJQ61208-0	IDLE EXHAUST PORT COVER ｱｲﾄﾞﾙｴｷｿﾞｰｽﾄﾎﾟｰﾄｶﾊﾞｰ	1	1	1	
9-14		3BJ-62114-0	PLATE ﾌﾟﾚｰﾄ	1	1	1	
9-15		9101E3-0512	BOLT ﾎﾞﾙﾄ	3	3	3	
9-16		3BJ-61220-0	IDLE EXHAUST PORT GASKET ｱｲﾄﾞﾙｴｷｿﾞｰｽﾄﾎﾟｰﾄｶﾞｽｹｯﾄ	1	1	1	
9-17		9101F4-5616	BOLT ﾎﾞﾙﾄ	8	8	8	
9-18		3R3-67116-0	ENGINE BASEMENT SEAL L=830 ｴﾝｼﾞﾝﾍﾞｰｽｼｰﾙ L=830	1	1	1	
9-19		3BJQ61110-0	EXTENSION HOUSING ｴｸｽﾃﾝｼｮﾝﾊｳｼﾞﾝｸﾞ	1	1	1	for Transom "UL"
9-20		3P0-66233-0	WASHER 8.1-16-1.5 ﾜｯｼｬ 8.1-16-1.5	4	4	4	for Transom "UL"
9-21		9301E3-0800	NUT ﾅｯﾄ	4	4	4	for Transom "UL"
9-22		3BJ-61111-0	STUD ｽﾀｯﾄﾞ	4	4	4	for Transom "UL"
9-23		3BJ-60003-0	DRIVE SHAFT BUSHING ﾄﾞﾗｲﾌﾞｼｬﾌﾄﾌﾞｯｼﾝｸﾞ	1	1	1	for Transom "UL"
9-24		3V1-64332-0	STOPPER ｽﾄｯﾊﾟﾌﾞｯｼﾝｸﾞ	1	1	1	for Transom "UL"
9-25		9101E3-5612	BOLT ﾎﾞﾙﾄ	2	2	2	for Transom "UL"
9-26		3Z0-65203-0	LOCK PLATE ﾛｯｸﾌﾟﾚｰﾄ	1	1	1	for Transom "UL"
9-27		3V1-65204-0	WATER PIPE AUXILIARY MOUNT 13-2.5 ｳｫｰﾀﾊﾟｲﾌﾟｵｳｷｼﾘｱﾘﾏｳﾝﾄ 13-2.5	1	1	1	for Transom "UL"
9-28		9215E3-0510	SCREW ｽｸﾘｭ	1	1	1	for Transom "UL"

Fig. 9 DRIVE SHAFT HOUSING
ドライブシャフトハウジング

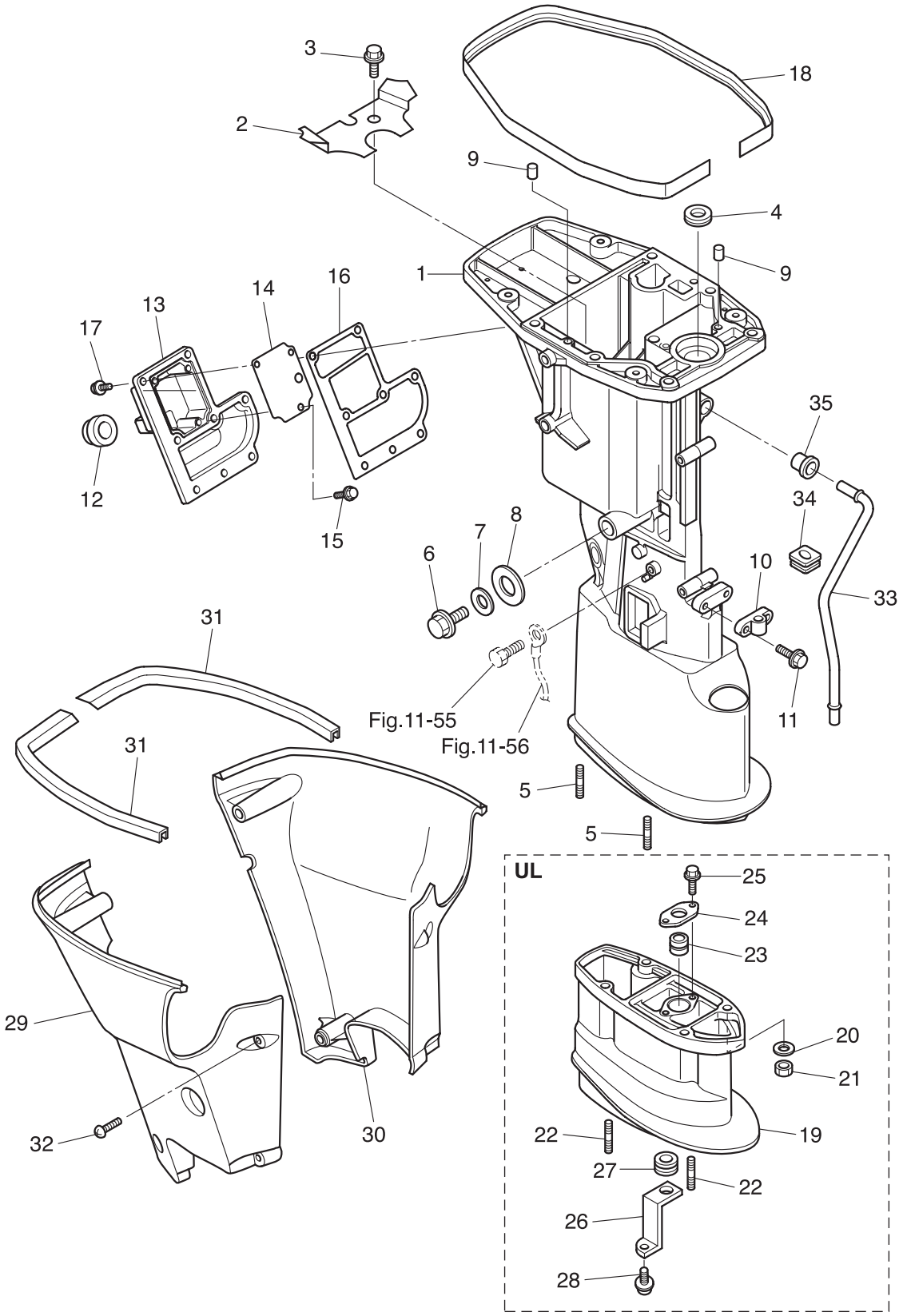

Ref.No. 見出番号		Parat No. 部品番号	Description 部 品 名	Q'ty/個数			Remarks 備 考
				MFS9.9C	MFS15C	MFS20C	
9-29		3R3Q67003-1	DRIVE SHAFT HOUSING COVER (R) ﾄﾞﾗｲﾌﾞｼｬﾌﾄﾊｳｼﾞﾝｸﾞｶﾊﾞｰ (R)	1	1	1	Starboard Side
9-30		3R3Q67004-1	DRIVE SHAFT HOUSING COVER (L) ﾄﾞﾗｲﾌﾞｼｬﾌﾄﾊｳｼﾞﾝｸﾞｶﾊﾞｰ (L)	1	1	1	Port Side
9-31		3R3-61213-0	SEAL L=360 ｼｰﾙ ﾗﾊﾞｰ ｴﾌﾟﾛﾝ L=360	2	2	2	
9-32		3R0-61217-0	TAPPING SCREW 6-60 ﾀｯﾋﾟﾝｸﾞｽｸﾘｭ 6-60	4	4	4	
9-33	1	3H8-65100-0	WATER PIPE (S) ｳｫｰﾀﾊﾟｲﾌﾟ (S)	1	1	1	for Transom "S"
9-33	2	3H8-65110-0	WATER PIPE (L) ｳｫｰﾀﾊﾟｲﾌﾟ (L)	1	1	1	for Transom "L"
9-33	3	3BJ-65120-0	WATER PIPE (UL) ｳｫｰﾀﾊﾟｲﾌﾟ (UL)	1	1	1	for Transom "UL"
9-34		3R3-65204-0	WATER PIPE AUXILIARY MOUNT ｳｫｰﾀﾊﾟｲﾌﾟｵｳｷｼﾘｱﾘﾏｳﾝﾄ	1	1	1	
9-35		3R3-65206-1	WATER PIPE SEAL (UPPER) ｳｫｰﾀﾊﾟｲﾌﾟｼｰﾙ (ｱｯﾊﾟ)	1	1	1	

Fig. 10 GEAR CASE
ギヤケース

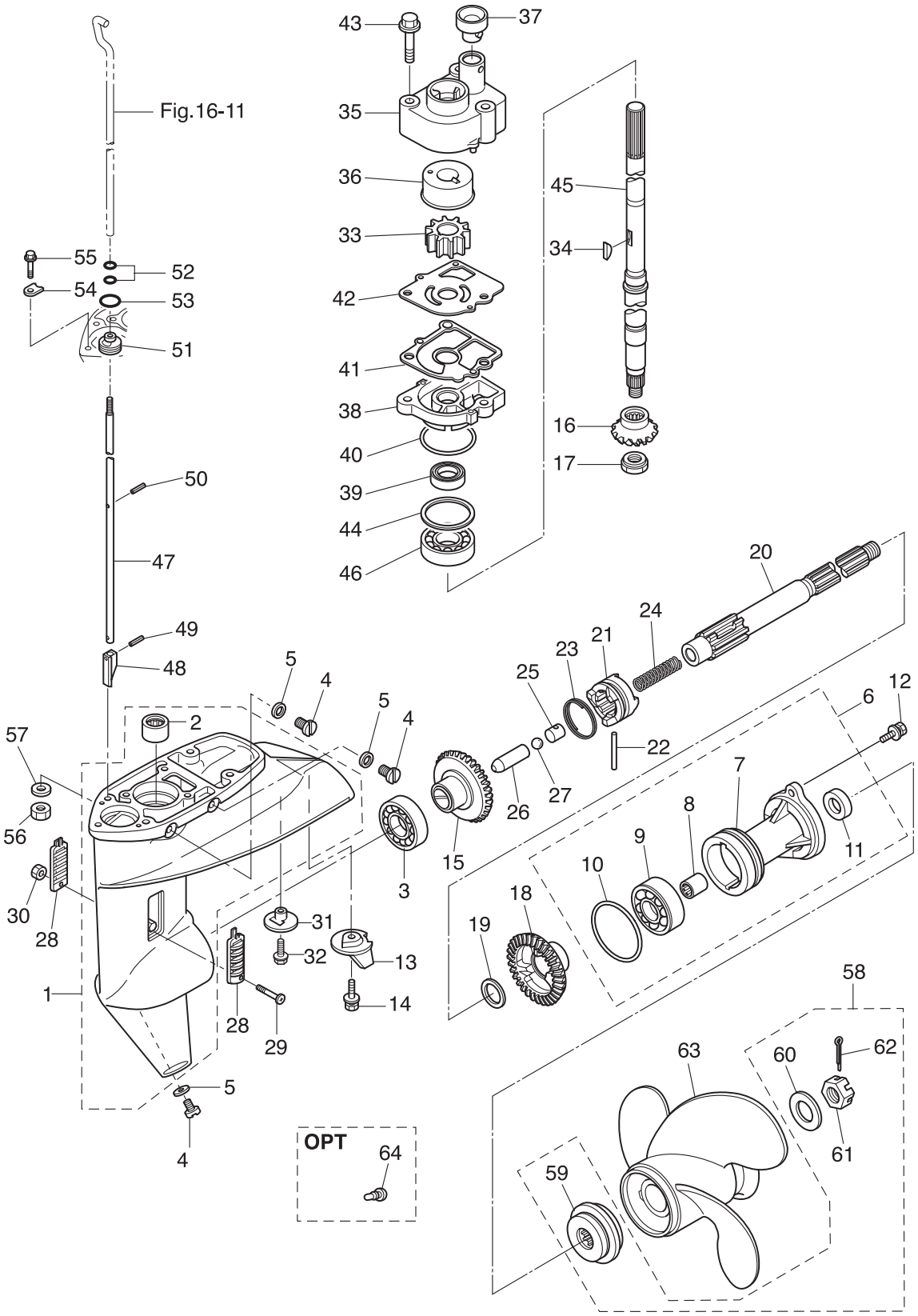

Ref.No. 見出番号	Parat No. 部品番号	Description 部 品 名	Q'ty/個数 MFS9.9C	MFS15C	MFS20C	Remarks 備 考
10-1	3BJQ60000-1	GEAR CASE ASSY ｷﾞﾔｹｰｽｱｯｼ	1	1	1	
10-2	3BJ-60211-0	* ROLLER BEARING * ﾛｰﾗﾍﾞｱﾘﾝｸﾞ	1	1	1	
10-3	3BJ-60215-0	BALL BEARING 6205HS ﾎﾞｰﾙﾍﾞｱﾘﾝｸﾞ 6205HS	1	1	1	
10-4	332-60005-2	PLUG 8-8 ﾌﾟﾗｸﾞ 8-8	3	3	3	
10-5	332-60006-0	GASKET 8.1-15-1 ｶﾞｽｹｯﾄ 8.1-15-1	3	3	3	
10-6	3BJQ60100-1	PROPELLER SHAFT HOUSING ASSY ﾌﾟﾛﾍﾟﾗｼｬﾌﾄﾊｳｼﾞﾝｸﾞｱｯｼ	1	1	1	
10-7	3BKQ60101-1	* PROPELLER SHAFT HOUSING * ﾌﾟﾛﾍﾟﾗｼｬﾌﾄﾊｳｼﾞﾝｸﾞ	1	1	1	
10-8	362-60211-0	* ROLLER BEARING 17-24-20 * ﾛｰﾗﾍﾞｱﾘﾝｸﾞ 17-24-20	1	1	1	
10-9	3BJ-60215-0	* BALL BEARING 6205HS * ﾎﾞｰﾙﾍﾞｱﾘﾝｸﾞ 6205HS	1	1	1	
10-10	121-32071-0	* O-RING 2.4-59.6 * Oﾘﾝｸﾞ 2.4-59.6	1	1	1	
10-11	346-65013-0	* OIL SEAL 17-30-9 * ｵｲﾙｼｰﾙ 17-30-9	1	1	1	
10-12	3BJ-60108-0	PRE-COATED BOLT ﾌﾟﾚｺｰﾄﾎﾞﾙﾄ	2	2	2	
10-13	3V1-60217-0	TRIM TAB ﾄﾘﾑﾀﾌﾞ	1	1	1	
10-14	910103-5620	BOLT ﾎﾞﾙﾄ	1	1	1	
10-15	3BJ-64010-0	BEVEL GEAR ASSY (A) ﾍﾞﾍﾞﾙｷﾞﾔｱｯｼ (A)	1	1	1	
10-16	3BJ-64020-0	BEVEL GEAR B ﾍﾞﾍﾞﾙｷﾞﾔ B	1	1	1	
10-17	346-64027-1	NUT ﾅｯﾄ ﾍﾞﾍﾞﾙｷﾞﾔ B	1	1	1	
10-18	3BJ-64030-0	BEVEL GEAR C ﾍﾞﾍﾞﾙｷﾞﾔ C	1	1	1	
10-19	350-64032-0	WASHER 17.1-22-1.5 ﾜｯｼｬ 17.1-22-1.5	1	1	1	
10-20	362-64211-2	PROPELLER SHAFT ﾌﾟﾛﾍﾟﾗｼｬﾌﾄ	1	1	1	
10-21	3BJ-64215-0	CLUTCH ｸﾗｯﾁ	1	1	1	
10-22	350-64218-0	PIN φ5-30 ﾋﾟﾝ ｸﾗｯﾁ φ5-30	1	1	1	
10-23	350-64219-0	SNAP ｽﾅｯﾌﾟ ｸﾗｯﾁﾋﾟﾝ	1	1	1	
10-24	332-64221-0	SPRING ｽﾌﾟﾘﾝｸﾞ ｸﾗｯﾁ	1	1	1	
10-25	350-64222-1	SPRING RETAINER ｽﾌﾟﾘﾝｸﾞﾘﾃｰﾅ ｸﾗｯﾁ	1	1	1	
10-26	3BJ-64223-0	PUSH ROD ﾌﾟｯｼｭﾛｯﾄﾞ ｸﾗｯﾁ	1	1	1	
10-27	965002-0803	BALL 3/8 ﾎﾞｰﾙ ｽﾁｰﾙ 3/8	1	1	1	
10-28	362-60206-1	WATER STRAINER ｳｫｰﾀｽﾄﾚｰﾅ	2	2	2	
10-29	921503-0430	SCREW ｽｸﾘｭ	1	1	1	

Fig. 10 GEAR CASE
ギヤケース

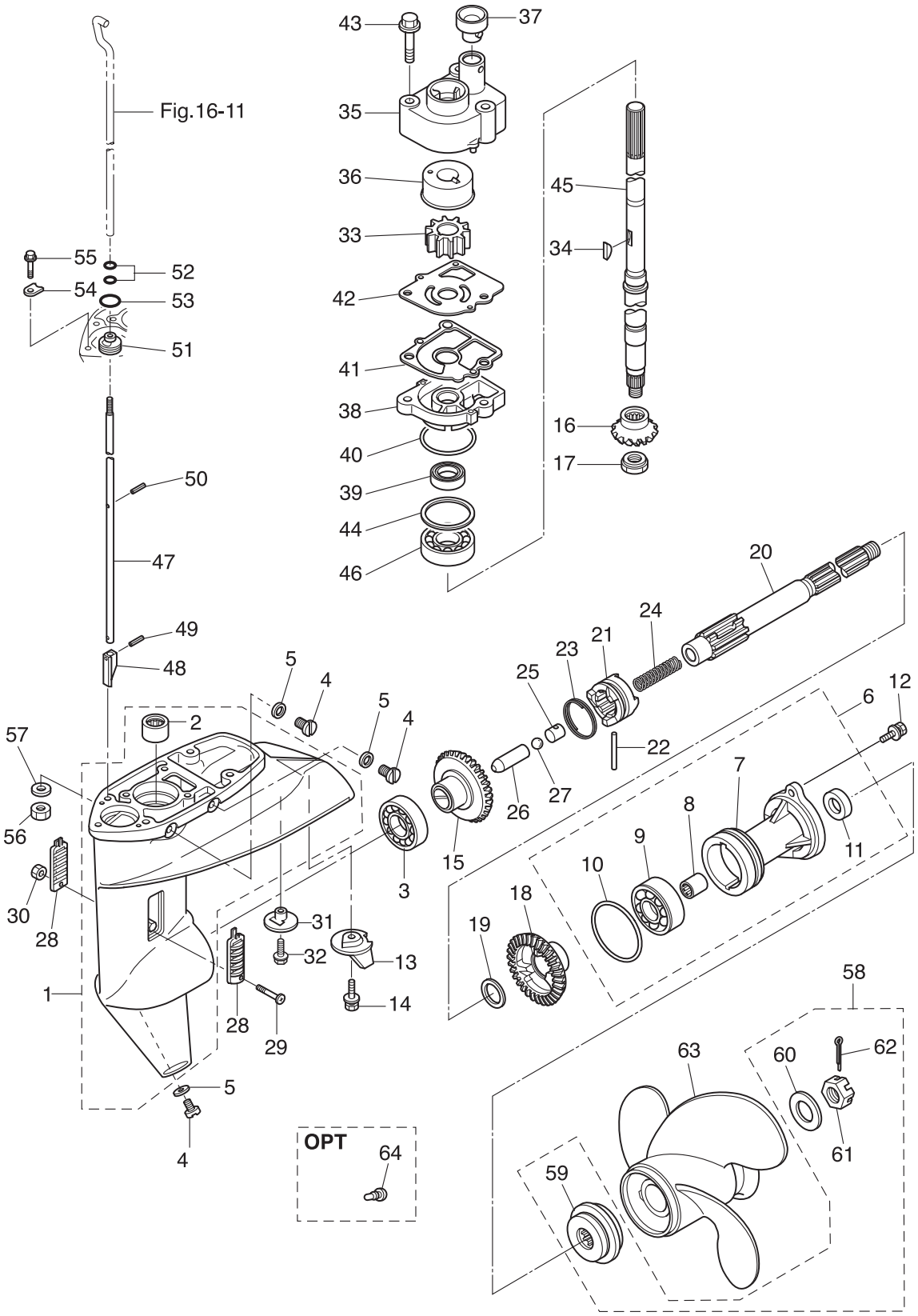

Ref.No. 見出番号		Parat No. 部品番号	Description 部 品 名	Q'ty/個数 MFS9.9C	MFS15C	MFS20C	Remarks 備 考
10-30		930403-0400	NYLON NUT 4-P0.7 ﾅｲﾛﾝﾅｯﾄ 4-P0.7	1	1	1	
10-31		369-60206-0	WATER STRAINER ｳｫｰﾀｽﾄﾚｰﾅ ｻﾌﾞ	1	1	1	
10-32		9218E3-0620	SCREW ｽｸﾘｭ	1	1	1	
10-33		334-65021-0	WATER PUMP IMPELLER ｳｫｰﾀﾎﾟﾝﾌﾟｲﾝﾍﾟﾗ	1	1	1	
10-34		350-65022-0	KEY φ2-16 ｷｰ ﾎﾟﾝﾌﾟｲﾝﾍﾟﾗ φ2-16	1	1	1	
10-35		350-65016-1	PUMP CASE (UPPER) ﾎﾟﾝﾌﾟｹｰｽ (ｱｯﾊﾟ)	1	1	1	
10-36		350-65011-1	PUMP CASE LINER ﾎﾟﾝﾌﾟｹｰｽﾗｲﾅ	1	1	1	
10-37		350-65014-0	WATER PIPE SEAL (LOWER) ｳｫｰﾀﾊﾟｲﾌﾟｼｰﾙ (ﾛﾜ)	1	1	1	
10-38		3BJ-65017-0	PUMP CASE (LOWER) ﾎﾟﾝﾌﾟｹｰｽ (ﾛﾜ)	1	1	1	
10-39		332-60223-0	OIL SEAL 13.8-26-9.5 ｵｲﾙｼｰﾙ 13.8-26-9.5	1	1	1	
10-40		336-62415-0	O-RING 3.5-36 Oﾘﾝｸﾞ 3.5-36	1	1	1	
10-41		3FS-65029-0	GUIDE PLATE GASKET ｶﾞｲﾄﾞﾌﾟﾚｰﾄｶﾞｽｹｯﾄ	1	1	1	
10-42		350-65025-0	WATER PUMP GUIDE PLATE ｳｫｰﾀﾎﾟﾝﾌﾟｶﾞｲﾄﾞﾌﾟﾚｰﾄ	1	1	1	
10-43		9101E3-5652	BOLT ﾎﾞﾙﾄ	3	3	3	
10-44	1	346-64081-0	SHIM 35-41.9-0.1 ｼﾑ 35-41.9-0.1	A	A	A	
10-44	2	346-64082-0	SHIM 35-41.9-0.15 ｼﾑ 35-41.9-0.15	A	A	A	
10-44	3	346-64083-0	SHIM 35-41.9-0.3 ｼﾑ 35-41.9-0.3	A	A	A	
10-44	4	346-64084-0	SHIM 35-41.9-0.5 ｼﾑ 35-41.9-0.5	A	A	A	
10-45	1	3BK-64301-0	DRIVE SHAFT (S) ﾄﾞﾗｲﾌﾞｼｬﾌﾄ (S)	1	1	1	for Transom "S"
10-45	2	3BK-64302-0	DRIVE SHAFT (L) ﾄﾞﾗｲﾌﾞｼｬﾌﾄ (L)	1	1	1	for Transom "L"
10-45	3	3BK-64303-0	DRIVE SHAFT (UL) ﾄﾞﾗｲﾌﾞｼｬﾌﾄ (UL)	1	1	1	for Transom "UL"
10-46		3BJ-60213-0	BALL BEARING 7302A ﾎﾞｰﾙﾍﾞｱﾘﾝｸﾞ 7302A	1	1	1	
10-47	1	3BH-66012-0	CAM ROD (S) ｶﾑﾛｯﾄﾞ (S)	1	1	1	for Transom "S"
10-47	2	3BH-66013-0	CAM ROD (L) ｶﾑﾛｯﾄﾞ (L)	1	1	1	for Transom "L"
10-47	3	3BH-66014-0	CAM ROD (UL) ｶﾑﾛｯﾄﾞ (UL)	1	1	1	for Transom "UL"
10-48		3AC-66011-1	CLUTCH CAM ｸﾗｯﾁｶﾑ	1	1	1	
10-49		951407-0312	SPRING PIN 3-12 ｽﾌﾟﾘﾝｸﾞﾋﾟﾝ 3-12	1	1	1	
10-50		951407-2512	SPRING PIN ｽﾌﾟﾘﾝｸﾞﾋﾟﾝ	1	1	1	
10-51		398-66031-0	CAM ROD BUSHING ｶﾑﾛｯﾄﾞﾌﾞｯｼﾝｸﾞ	1	1	1	

Fig. 10 GEAR CASE
ギヤケース

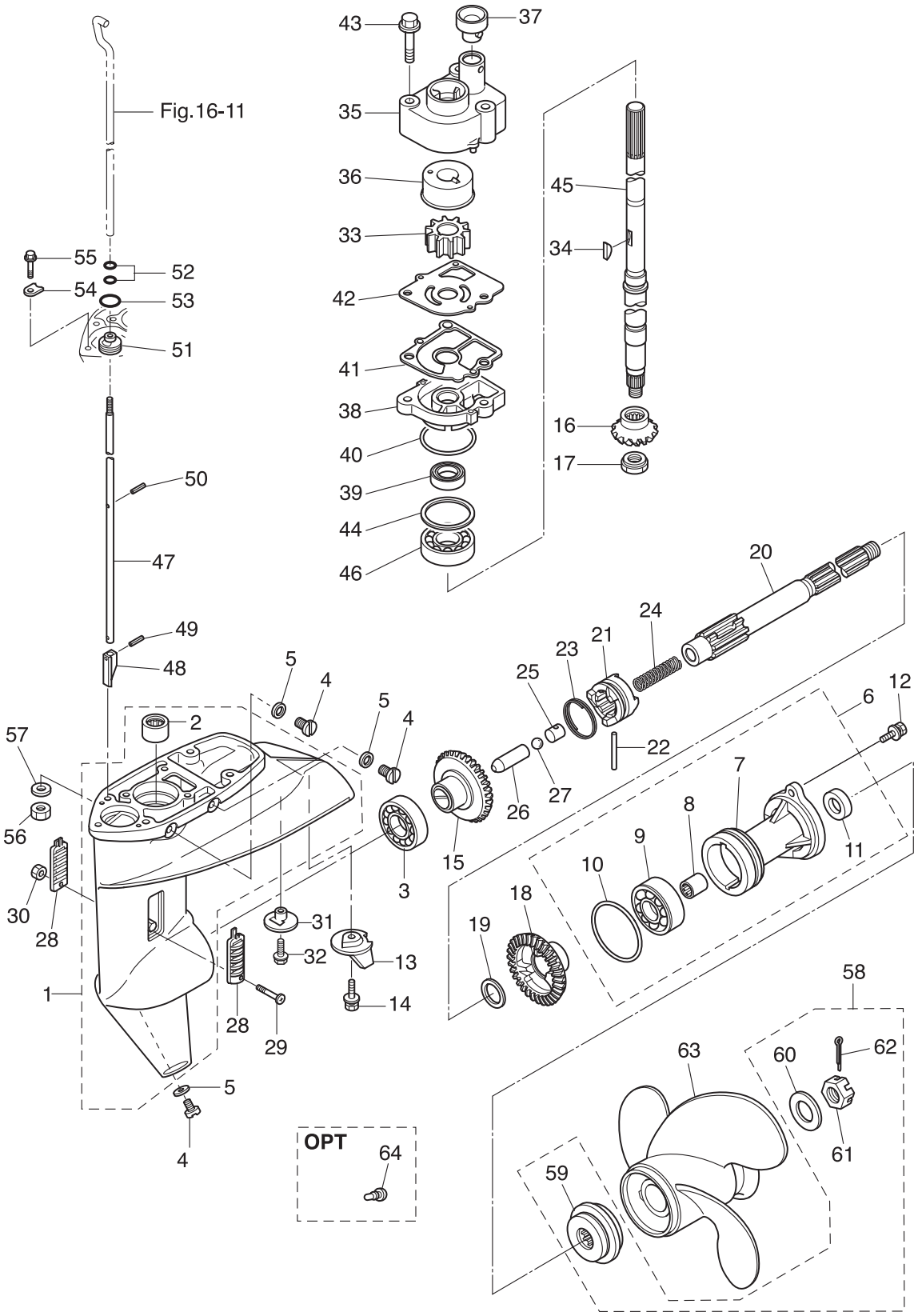

Ref.No. 見出番号		Parat No. 部品番号	Description 部 品 名	Q'ty/個数 MFS9.9C	MFS15C	MFS20C	Remarks 備 考
10-52		332-66021-0	O-RING 2.4-5.8 Oﾘﾝｸﾞ 2.4-5.8	2	2	2	
10-53		336-62415-0	O-RING 3.5-36 Oﾘﾝｸﾞ 3.5-36	1	1	1	
10-54		332-66033-0	STOPPER ｽﾄｯﾊﾟ ｶﾑﾛｯﾄﾞﾌﾞｯｼﾝｸﾞ	1	1	1	
10-55		9101E3-5512	BOLT ﾎﾞﾙﾄ	1	1	1	
10-56		9301E3-0800	NUT ﾅｯﾄ	4	4	4	
10-57		3P0-66233-0	WASHER 8.1-16-1.5 ﾜｯｼｬ 8.1-16-1.5	4	4	4	
10-58		3V9-87326-0	PROPELLER HARDWARE KIT ﾌﾟﾛﾍﾟﾗﾊｰﾄﾞｳｪｱｷｯﾄ	1	1	1	
10-59		362-64231-0	* THRUST HOLDER * ｽﾗｽﾄﾎﾙﾀﾞ ﾌﾟﾛﾍﾟﾗ	1	1	1	
10-60		346-64124-5	* WASHER 12.5-32-2.5 * ﾜｯｼｬ 12.5-32-2.5	1	1	1	
10-61		346-64121-5	* PROPELLER NUT * ﾌﾟﾛﾍﾟﾗﾅｯﾄ	1	1	1	
10-62		951503-0322	* SPLIT PIN 3-22 * ｽﾌﾟﾘｯﾄﾋﾟﾝ 3-22	1	1	1	
10-63	1	362B64107-1	PROPELLER ASSY (6″) ﾌﾟﾛﾍﾟﾗｱｯｼ (6″) (3×234×155)	1	1	1	OPT 3 x 234 x 155
10-63	2	362B64105-1	PROPELLER ASSY (7″) ﾌﾟﾛﾍﾟﾗｱｯｼ (7″) (3×234×174)	1	1	1	OPT 3 x 234 x 174
10-63	3	3BAB64516-1	PROPELLER ASSY (8″) ﾌﾟﾛﾍﾟﾗｱｯｼ (8″)	1	1	1	9.9ps ″L″&″UL″ STD 3 x 235 x 203
10-63	4	3BAB64518-1	PROPELLER ASSY (9″) ﾌﾟﾛﾍﾟﾗｱｯｼ (9″)	1	1	1	15/20ps ″L ″&″UL″, 9.9ps ″S″ STD 3 x 235 x 229
10-63	5	3BAB64521-1	PROPELLER ASSY (10″) ﾌﾟﾛﾍﾟﾗｱｯｼ (10″)	1	1	1	15/20ps ″S″ STD 3 x 235 x 254
10-63	6	3BAB64524-1	PROPELLER ASSY (11.5″) ﾌﾟﾛﾍﾟﾗｱｯｼ (11.5″)	1	1	1	OPT 3 x 235 x 292
10-63	7	3Z0B64514-3	PROPELLER ASSY (7″) ﾌﾟﾛﾍﾟﾗｱｯｼ (7″) 4ﾌﾞﾚｰﾄﾞ	1	1	1	OPT 4 x 254 x 178
10-64		346-60984-0	SUB-WATER INLET HOSE PLUG ｻﾌﾞｳｫｰﾀｲﾝﾚｯﾄﾎｰｽﾌﾟﾗｸﾞ	1	1	1	OPT

Fig. 11 BRACKET (MANUAL)
ブラケット（マニュアル）

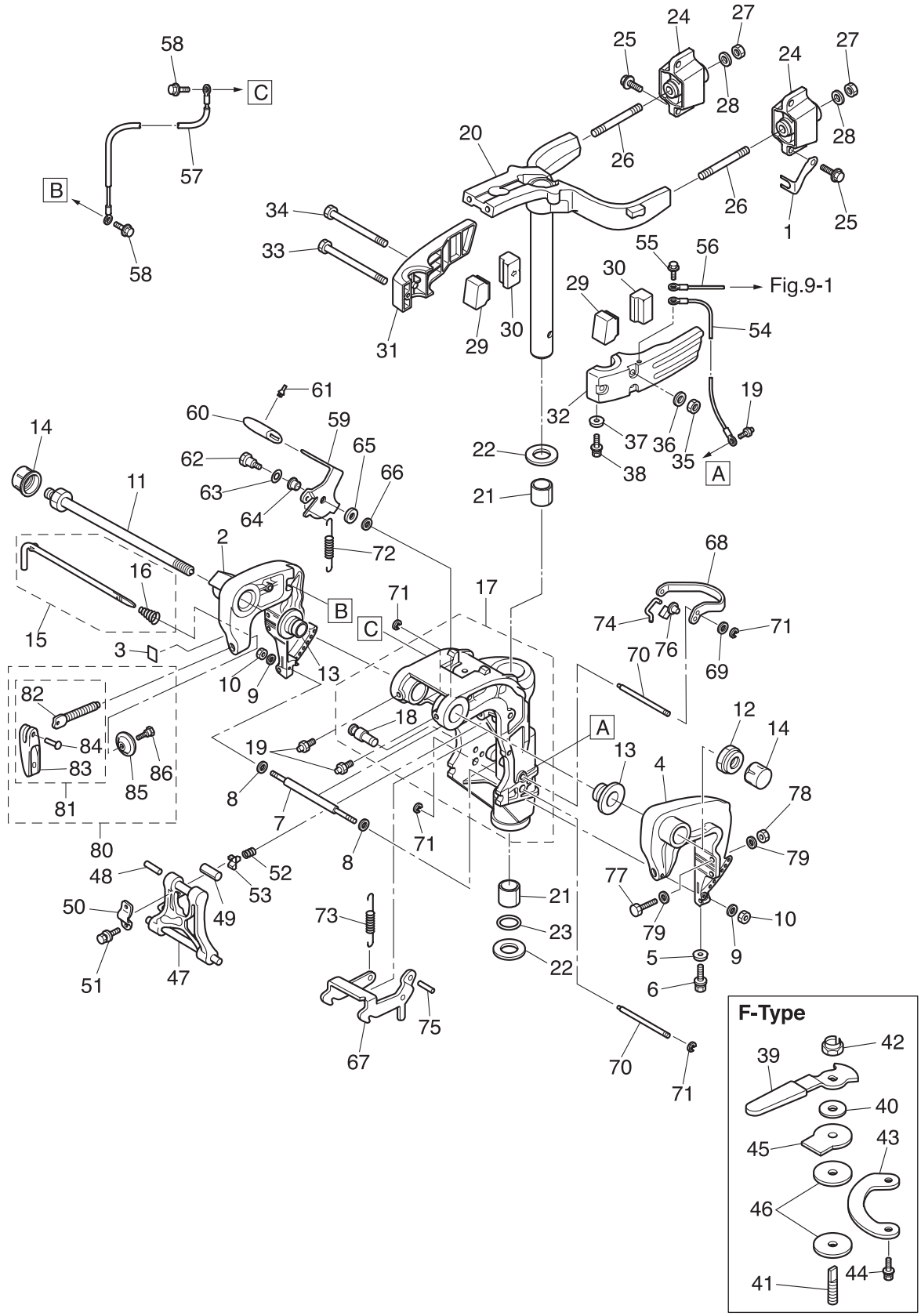

Ref.No. 見出番号		Parat No. 部品番号	Description 部 品 名	Q'ty/個数 MFS9.9C	MFS15C	MFS20C	Remarks 備 考
11-1		3R3-65205-0	LOCK PLATE ﾛｯｸﾌﾟﾚｰﾄ ｳｫｰﾀﾊﾟｲﾌﾟ	1	1	1	
11-2		3BJQ62112-0	CLAMP BRACKET (R) ｸﾗﾝﾌﾟﾌﾞﾗｹｯﾄ (R)	1	1	1	Starboard Side
11-3		3H8-72049-0	CO-PILOT DECAL ｺﾊﾟｲﾛｯﾄﾃﾞｶﾙ	1	1	1	for MF & EF/EFT
11-4		3BJQ62113-0	CLAMP BRACKET (L) ｸﾗﾝﾌﾟﾌﾞﾗｹｯﾄ (L)	1	1	1	Port Side
11-5		338-60218-2	ANODE ｱﾉｰﾄﾞ	1	1	1	
11-6		910103-5620	BOLT ﾎﾞﾙﾄ	1	1	1	
11-7		3V6-62117-0	DISTANCE PIECE ﾃﾞｨｽﾀﾝｽﾋﾟｰｽ	1	1	1	
11-8		9401E3-0600	WASHER ﾜｯｼｬ	2	2	2	Distance Piece Side
11-9		9401E3-0600	WASHER ﾜｯｼｬ	2	2	2	Nut Side
11-10		9301E3-0600	NUT ﾅｯﾄ	2	2	2	
11-11		3AC-62191-0	SWIVEL BRACKET SHAFT ASSY ｽｲﾍﾞﾙﾌﾞﾗｹｯﾄｼｬﾌﾄｱｯｼ	1	1	1	Bracket Bolt
11-12		346-62124-1	NYLON NUT 7/8-14 ﾅｲﾛﾝﾅｯﾄ 7/8-14	1	1	1	
11-13		349-62126-0	BUSHING ﾌﾞｯｼﾝｸﾞ	2	2	2	
11-14		346-62127-0	CAP NUT ｷｬｯﾌﾟﾅｯﾄ ﾌﾞﾗｹｯﾄﾎﾞﾙﾄ	2	2	2	for MF/EF
11-15		3BJ-62123-0	THRUST ROD ASSY ｽﾗｽﾄﾛｯﾄﾞｱｯｼ	1	1	1	
11-16		369-62122-2	* THRUST ROD SPRING * ｽﾗｽﾄﾛｯﾄﾞｽﾌﾟﾘﾝｸﾞ	1	1	1	
11-17		3BJQ62309-0	SWIVEL BRACKET ASSY ｽｲﾍﾞﾙﾌﾞﾗｹｯﾄｱｯｼ	1	1	1	
11-18		3BA-66314-0	* PIN * ﾋﾟﾝ	1	1	1	
11-19		344-67177-1	GREASE FITTING ｸﾞﾘｽﾌｨｯﾃｨﾝｸﾞ	3	3	3	
11-20		3BKQ62010-0	STEERING SHAFT ASSY ｽﾃｱﾘﾝｸﾞｼｬﾌﾄｱｯｼ	1	1	1	
11-21		3R3-62417-0	BUSHING 28-31-35 ﾌﾞｯｼﾝｸﾞ 28-31-35	2	2	2	
11-22		3H8-62423-1	THRUST PLATE (UPPER) ｽﾗｽﾄﾌﾟﾚｰﾄ (ｱｯﾊﾟ)	2	2	2	
11-23		3H8-62415-0	O-RING 3.5-25.7 Oﾘﾝｸﾞ 3.5-25.7	1	1	1	
11-24	1	3BJ-61301-0	RUBBER MOUNT (UPPER) ﾗﾊﾞｰﾏｳﾝﾄ (ｱｯﾊﾟ)	2	2	2	for Transom "S"&"L"
11-24	2	3BA-61301-0	RUBBER MOUNT (UPPER) ﾗﾊﾞｰﾏｳﾝﾄ (ｱｯﾊﾟ)	2	2	2	for Transom "UL"
11-25		9101E3-5830	BOLT ﾎﾞﾙﾄ	4	4	4	
11-26		3R3-61313-1	STUD 10-95 ｽﾀｯﾄﾞ 10-95	2	2	2	
11-27		930403-1000	NYLON NUT 10-P1.5 ﾅｲﾛﾝﾅｯﾄ 10-P1.5	2	2	2	
11-28		9401E3-1000	WASHER ﾜｯｼｬ	2	2	2	

Fig. 11 BRACKET (MANUAL)
ブラケット（マニュアル）

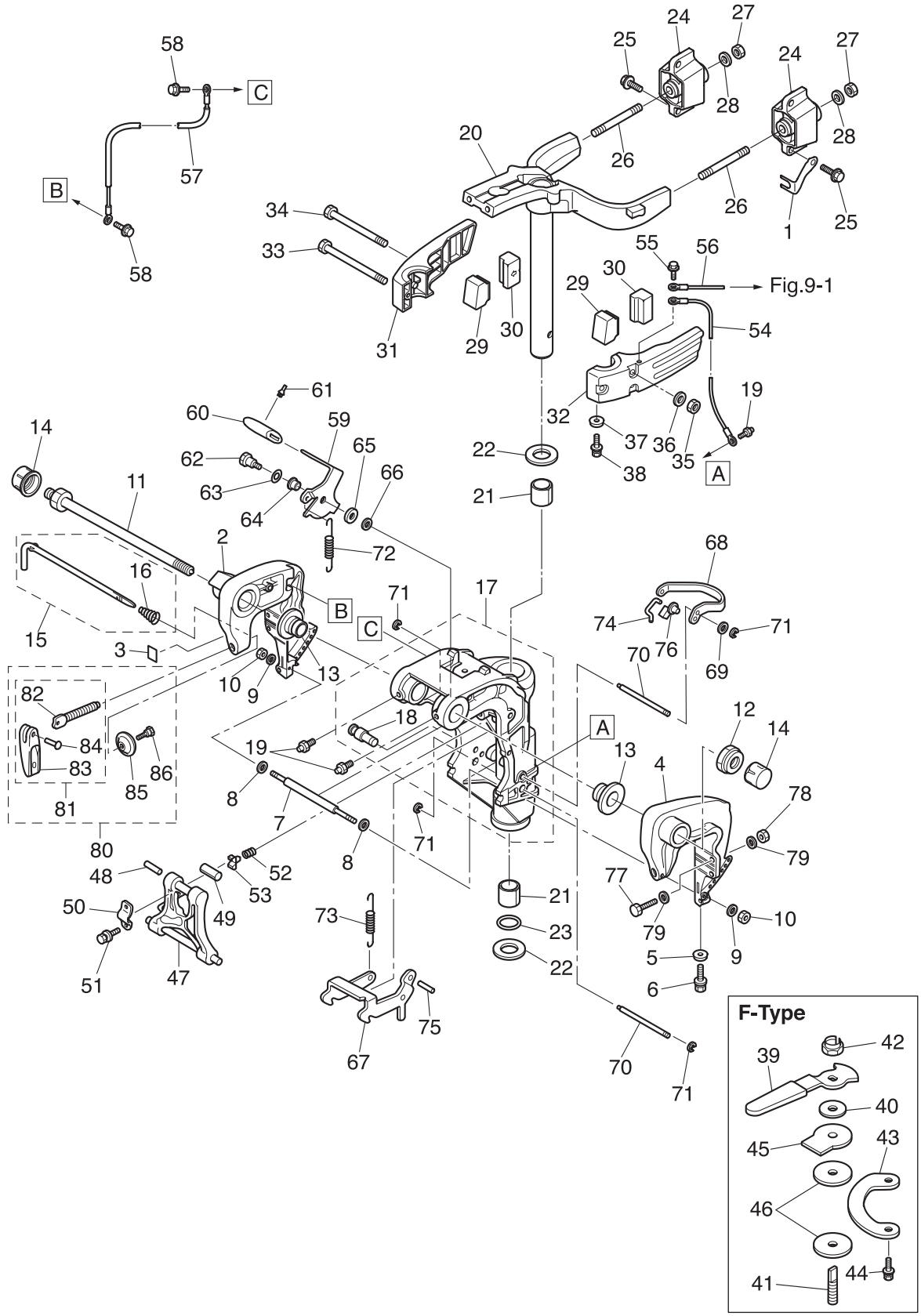

Ref.No. 見出番号	Parat No. 部品番号	Description 部 品 名	Q'ty/個数 MFS9.9C	MFS15C	MFS20C	Remarks 備 考
11-29	3BJ-61336-0	DAMPER (LOWER) ﾀﾞﾝﾊﾟ (ﾛﾜ)	2	2	2	
11-30	3BJ-61302-0	RUBBER MOUNT (LOWER) ﾗﾊﾞｰﾏｳﾝﾄ (ﾛﾜ)	2	2	2	
11-31	3BJQ61401-0	MOUNT BRACKET (R) ﾏｳﾝﾄﾌﾞﾗｹｯﾄ (R)	1	1	1	Starboard Side
11-32	3BJQ61402-0	MOUNT BRACKET (L) ﾏｳﾝﾄﾌﾞﾗｹｯﾄ (L)	1	1	1	Port Side
11-33	9101E3-0855	BOLT ﾎﾞﾙﾄ	1	1	1	
11-34	9101E3-0885	BOLT ﾎﾞﾙﾄ	2	2	2	
11-35	9301E3-0800	NUT ﾅｯﾄ	3	3	3	
11-36	3P0-66233-0	WASHER 8.1-16-1.5 ﾜｯｼｬ 8.1-16-1.5	3	3	3	
11-37	338-60218-2	ANODE ｱﾉｰﾄﾞ	1	1	1	
11-38	910103-5620	BOLT ﾎﾞﾙﾄ	1	1	1	
11-39	3AA-62441-0	FRICTION LEVER ﾌﾘｸｼｮﾝﾚﾊﾞｰ	1	1	1	for F-Type
11-40	3R3-62443-0	WASHER 8.1-20-0.8 ﾜｯｼｬ 8.1-20-0.8	1	1	1	for F-Type
11-41	3R3-62445-0	BOLT ﾎﾞﾙﾄ ｺﾊﾟｲﾛｯﾄ	1	1	1	for F-Type
11-42	3V5-62442-0	NYLON NUT 8-P1.25 ﾅｲﾛﾝﾅｯﾄ 8-P1.25	1	1	1	for F-Type
11-43	3R3-62447-0	PLATE ﾌﾟﾚｰﾄ ｺﾊﾟｲﾛｯﾄ	1	1	1	for F-Type
11-44	9101E3-5616	BOLT ﾎﾞﾙﾄ	2	2	2	for F-Type
11-45	3R3-62448-1	WASHER ﾜｯｼｬ ｺﾊﾟｲﾛｯﾄ	1	1	1	for F-Type
11-46	3R3-62449-0	DISC ﾃﾞｨｽｸ ｺﾊﾟｲﾛｯﾄ	2	2	2	for F-Type
11-47	3G2Q62993-1	TILT STOPPER ﾁﾙﾄｽﾄｯﾊﾟ	1	1	1	
11-48	951403-0540	SPRING PIN ｽﾌﾟﾘﾝｸﾞﾋﾟﾝ	1	1	1	
11-49	350-62437-0	BUSHING 8.2-10-26.5 ﾌﾞｯｼﾝｸﾞ 8.2-10-26.5	1	1	1	
11-50	350-62439-1	SETTING PLATE ｾｯﾃｨﾝｸﾞﾌﾟﾚｰﾄ	1	1	1	
11-51	9101E3-5818	BOLT ﾎﾞﾙﾄ	2	2	2	
11-52	3C8-62421-1	FRICTION SPRING ﾌﾘｸｼｮﾝｽﾌﾟﾘﾝｸﾞ	1	1	1	
11-53	346-62438-0	SETTING PIECE ｾｯﾃｨﾝｸﾞﾋﾟｰｽ ﾁﾙﾄｽﾄｯﾊﾟ	1	1	1	
11-54	398-62396-1	GROUND L=130 ｸﾞﾗﾝﾄﾞ (ｱｰｽﾜｲﾔ) L=130	1	1	1	Mount Bracket -Swivel Bracket
11-55	910103-5610	BOLT ﾎﾞﾙﾄ	2	2	2	
11-56	398-62396-1	GROUND L=130 ｸﾞﾗﾝﾄﾞ (ｱｰｽﾜｲﾔ) L=130	1	1	1	Mount Bracket -Drive Shaft Housing
11-57	398-62396-1	GROUND L=130 ｸﾞﾗﾝﾄﾞ (ｱｰｽﾜｲﾔ) L=130	1	1	1	Clamp Bracket -Swivel Bracket

Fig. 11 BRACKET (MANUAL)
ブラケット（マニュアル）

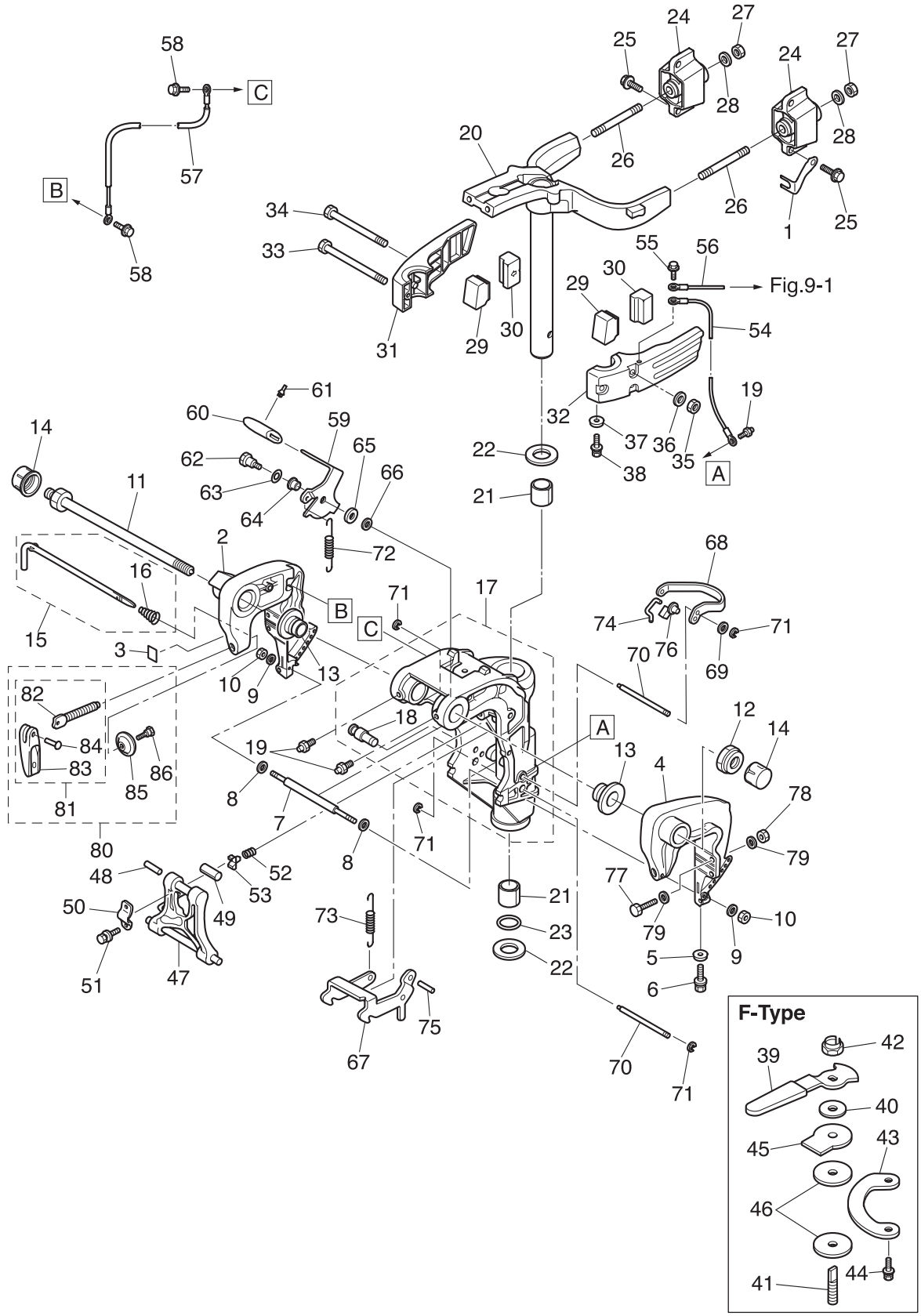

Ref.No. 見出番号	Parat No. 部品番号	Description 部 品 名	Q'ty/個数 MFS9.9C	MFS15C	MFS20C	Remarks 備 考
11-58	910103-5612	BOLT ﾎﾞﾙﾄ	2	2	2	
11-59	3BA-66311-0	REVERSE LOCK LEVER ﾘﾊﾞｰｽﾛｯｸﾚﾊﾞｰ	1	1	1	
11-60	3AL-66333-0	REVERSE LOCK LEVER GRIP ﾘﾊﾞｰｽﾛｯｸﾚﾊﾞｰｸﾞﾘｯﾌﾟ	1	1	1	
11-61	346-66334-0	STOPPER ｽﾄｯﾊﾟ ﾘﾊﾞｰｽﾛｯｸﾚﾊﾞｰｸﾞﾘｯﾌﾟ	1	1	1	
11-62	3AL-05254-0	SHOULDER BOLT 6-8 ｼｮﾙﾀﾞﾎﾞﾙﾄ 6-8	1	1	1	
11-63	9401E3-0800	WASHER ﾜｯｼｬ	1	1	1	
11-64	3AL-05212-0	BUSHING 8.1-20 ﾌﾞｯｼﾝｸﾞ 8.1-20	1	1	1	
11-65	3AA-83719-0	WASHER 8.5-18-1.6 ﾜｯｼｬ 8.5-18-1.6	1	1	1	
11-66	3R0-66308-0	WASHER 6-16-1.5 ﾜｯｼｬ 6-16-1.5	1	1	1	
11-67	3BA-66322-0	REVERSE LOCK ﾘﾊﾞｰｽﾛｯｸ	1	1	1	
11-68	3BA-66313-1	REVERSE LOCK ARM ﾘﾊﾞｰｽﾛｯｸｱｰﾑ	1	1	1	
11-69	3BA-63207-0	COLLAR ｶﾗｰ	1	1	1	
11-70	3G2-66324-0	REVERSE LOCK SHAFT ﾘﾊﾞｰｽﾛｯｸｼｬﾌﾄ B	2	2	2	
11-71	945303-0500	E-RING d=5 Eﾘﾝｸﾞ d=5	4	4	4	
11-72	3BA-66323-0	REVERSE LOCK LEVER SPRING ﾘﾊﾞｰｽﾛｯｸﾚﾊﾞｰｽﾌﾟﾘﾝｸﾞ	1	1	1	
11-73	3BA-66315-0	REVERSE LOCK SPRING ﾘﾊﾞｰｽﾛｯｸｽﾌﾟﾘﾝｸﾞ	1	1	1	
11-74	3BA-66305-0	REVERSE LOCK LINK ﾘﾊﾞｰｽﾛｯｸﾘﾝｸ	1	1	1	
11-75	951403-0535	SPRING PIN ｽﾌﾟﾘﾝｸﾞﾋﾟﾝ	1	1	1	
11-76	345-05223-1	ROD SNAP 3.5-2 ﾛｯﾄﾞｽﾅｯﾌﾟ 3.5-2	1	1	1	
11-77	9101E3-0885	BOLT ﾎﾞﾙﾄ	4	4	4	OPT
11-78	9301E3-0800	NUT ﾅｯﾄ	4	4	4	OPT
11-79	9401E3-0800	WASHER ﾜｯｼｬ	8	8	8	OPT
11-80	3AAQ62105-0	CLAMP SCREW KIT ｸﾗﾝﾌﾟｽｸﾘｭｷｯﾄ	2	2	2	
11-81	3AAQ62108-0	* CLAMP SCREW ASSY * ｸﾗﾝﾌﾟｽｸﾘｭｱｯｼ	1	1	1	
11-82	3AA-62106-0	** CLAMP SCREW ** ｸﾗﾝﾌﾟｽｸﾘｭ	1	1	1	
11-83	332Q62102-1	** CLAMP SCREW HANDLE ** ｸﾗﾝﾌﾟｽｸﾘｭﾊﾝﾄﾞﾙ	1	1	1	
11-84	3C8-62104-2	** RIVET 3-22 ** ﾘﾍﾞｯﾄ 3-22	1	1	1	
11-85	332-62101-1	* CLAMP SCREW PAD * ｸﾗﾝﾌﾟｽｸﾘｭﾊﾟｯﾄﾞ	1	1	1	
11-86	3C8-62107-0	* SHOULDER BOLT * ｼｮﾙﾀﾞﾎﾞﾙﾄ	1	1	1	

Fig. 12 BRACKET (PTT)
ブラケット（PTT）

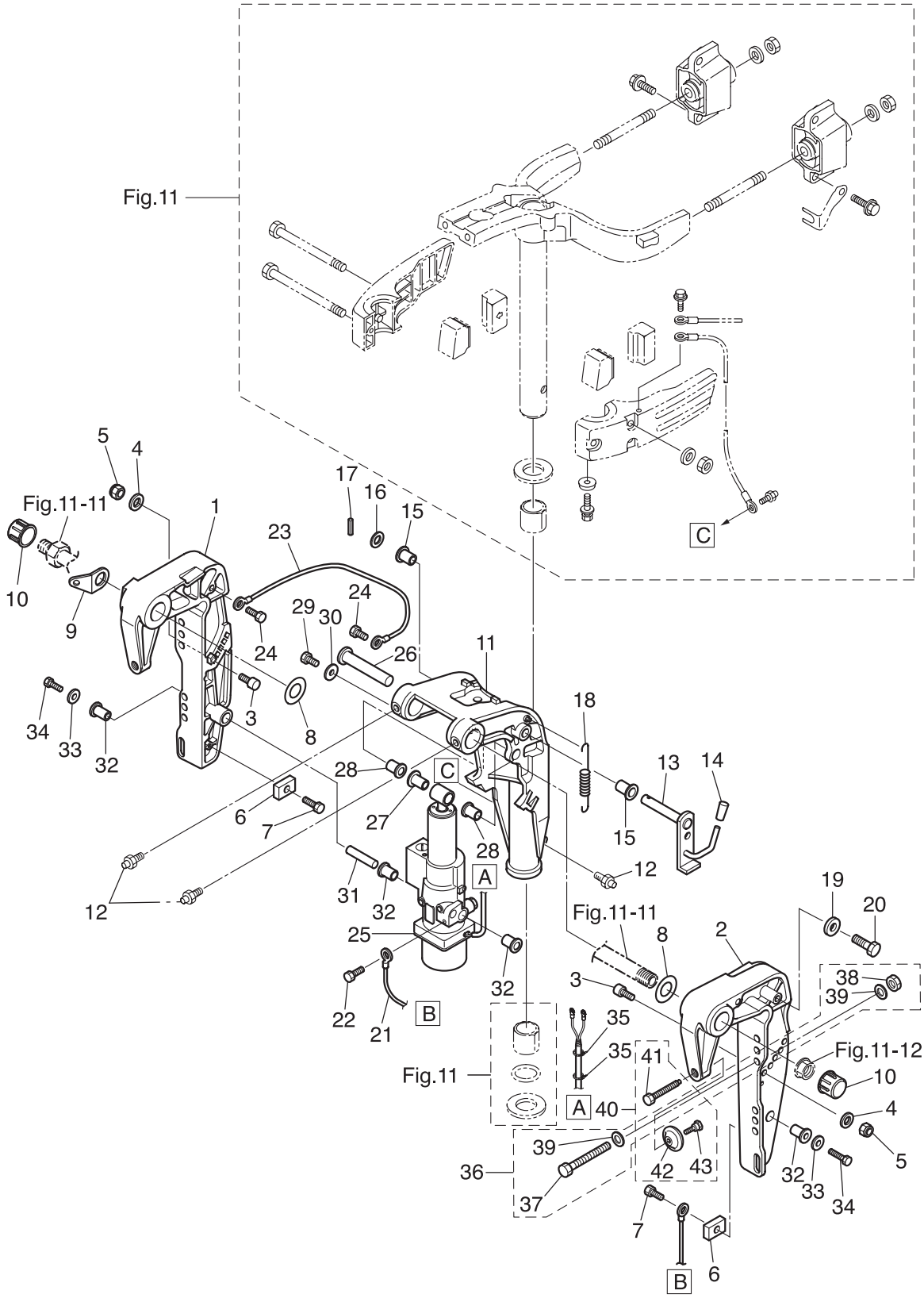

Ref.No. 見出番号	Parat No. 部品番号	Description 部 品 名	Q'ty/個数 MFS9.9C	MFS15C	MFS20C	Remarks 備 考
12-1	3Z0Q77211-2	CLAMP BRACKET (PTT-R) ｸﾗﾝﾌﾟﾌﾞﾗｹｯﾄ (PTT-R)		1	1	Starboard Side
12-2	3Z0Q77212-0	CLAMP BRACKET (PTT-L) ｸﾗﾝﾌﾟﾌﾞﾗｹｯﾄ (PTT-L)		1	1	Port Side
12-3	3Z0-77115-0	TRIM LOCK PIN ﾄﾘﾑﾛｯｸﾋﾟﾝ		2	2	
12-4	3P0-66233-0	WASHER 8.1-16-1.5 ﾜｯｼｬ 8.1-16-1.5		2	2	
12-5	3V5-62442-0	NYLON NUT 8-P1.25 ﾅｲﾛﾝﾅｯﾄ 8-P1.25		2	2	
12-6	3H6-60218-0	ANODE ｱﾉｰﾄﾞ		2	2	
12-7	910103-5616	BOLT ﾎﾞﾙﾄ		2	2	
12-8	3AA-62116-0	WASHER 22-36-1 ﾜｯｼｬ 22-36-1		2	2	Nylon
12-9	3AA-62114-1	PLATE ﾌﾟﾚｰﾄ		1	1	
12-10	346-62127-0	CAP NUT ｷｬｯﾌﾟﾅｯﾄ ﾌﾞﾗｹｯﾄﾎﾞﾙﾄ		2	2	
12-11	3BAQ77208-0	SWIVEL BRACKET ASSY ｽｲﾍﾞﾙﾌﾞﾗｹｯﾄｱｯｼ (PTT)		1	1	
12-12	344-67177-1	GREASE FITTING ｸﾞﾘｽﾌｨｯﾃｨﾝｸﾞ		3	3	
12-13	3Z0-62476-2	TILT STOPPER ﾁﾙﾄｽﾄｯﾊﾟ (PTT)		1	1	
12-14	369-62433-1	TILT STOPPER GRIP ﾁﾙﾄｽﾄｯﾊﾟｸﾞﾘｯﾌﾟ		1	1	
12-15	353-63207-0	COLLAR 10.2-12-12 ｶﾗｰ 10.2-12-12		2	2	
12-16	9401E3-1000	WASHER ﾜｯｼｬ		1	1	
12-17	951403-3516	SPRING PIN 3.5-16 ｽﾌﾟﾘﾝｸﾞﾋﾟﾝ 3.5-16		1	1	
12-18	3R0-62473-0	TILT STOPPER SPRING ﾁﾙﾄｽﾄｯﾊﾟｽﾌﾟﾘﾝｸﾞ		1	1	
12-19	345-05122-1	WASHER 6.5-23-1.5 ﾜｯｼｬ 6.5-23-1.5		2	2	
12-20	9101E3-0616	BOLT ﾎﾞﾙﾄ		2	2	
12-21	398-62396-1	GROUND L=130 ｸﾞﾗﾝﾄﾞ (ｱｰｽﾜｲﾔ) L=130		1	1	Anode-PT Assy
12-22	910103-5612	BOLT ﾎﾞﾙﾄ		1	1	
12-23	398-62396-1	GROUND L=130 ｸﾞﾗﾝﾄﾞ (ｱｰｽﾜｲﾔ) L=130		1	1	Clamp Bracket -Swivel Bracket
12-24	910103-5612	BOLT ﾎﾞﾙﾄ		2	2	
12-25	3BAQ77151-1	PT ASSY PTｱｯｼ		1	1	see Fig.13
12-26	3R0-77071-1	CYLINDER PIN (UPPER) ｼﾘﾝﾀﾞﾋﾟﾝ (ｱｯﾊﾟ)		1	1	
12-27	3Z0-77076-0	BUSHING 13-16-31 ﾌﾞｯｼﾝｸﾞ 13-16-31		1	1	
12-28	3R0-77076-0	BUSHING 13-17-19.5 ﾌﾞｯｼﾝｸﾞ 13-17-19.5		2	2	
12-29	9101E3-0612	BOLT ﾎﾞﾙﾄ		1	1	

Fig. 12 BRACKET (PTT)
ブラケット（PTT）

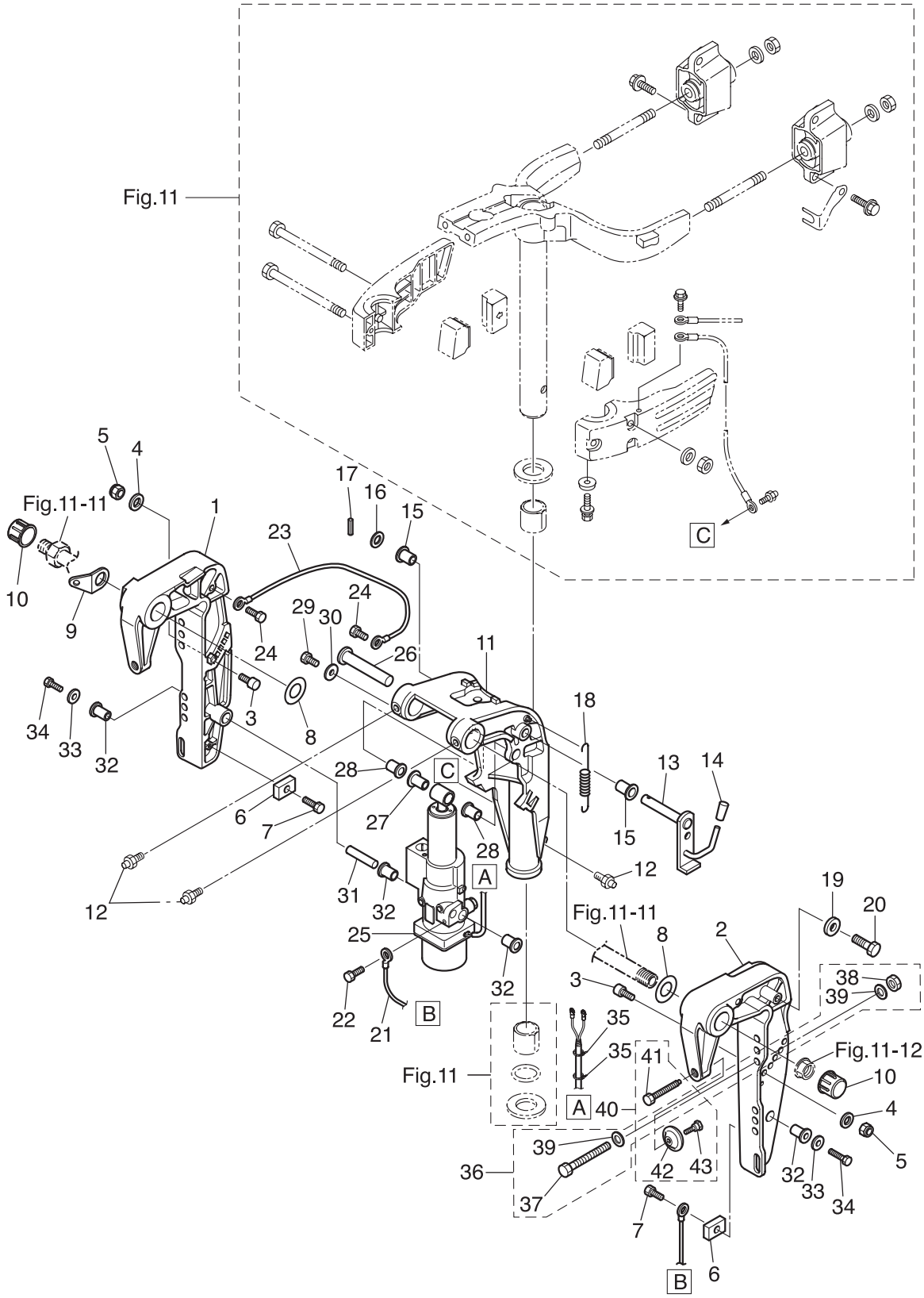

Ref.No. 見出番号		Parat No. 部品番号	Description 部 品 名	Q'ty/個数 MFS9.9C	MFS15C	MFS20C	Remarks 備 考
12-30		345-05122-1	WASHER 6.5-23-1.5 ﾜｯｼｬ 6.5-23-1.5		1	1	
12-31		3Z0-77101-1	CYLINDER PIN (LOWER) ｼﾘﾝﾀﾞﾋﾟﾝ (ﾛﾜ)		1	1	
12-32		3Z0-77076-0	BUSHING 13-16-31 ﾌﾞｯｼﾝｸﾞ 13-16-31		4	4	
12-33		307-62116-1	WASHER 8.5-28-1 ﾜｯｼｬ 8.5-28-1		2	2	
12-34		9101E3-0820	BOLT ﾎﾞﾙﾄ		2	2	
12-35		3Z0-84398-0	BAND 203 ﾊﾞﾝﾄﾞ ﾘｰﾄﾞﾜｲﾔ 203		2	2	
12-36		3BJ-72120-0	RIGGING BOLT SET ﾘｷﾞﾝｸﾞﾎﾞﾙﾄｾｯﾄ		1	1	
12-37		9101E3-0885	* BOLT * ﾎﾞﾙﾄ		4	4	
12-38		9301E3-0800	* NUT * ﾅｯﾄ		4	4	
12-39		9401E3-0800	* WASHER * ﾜｯｼｬ		8	8	
12-40		3C8-77217-0	CLAMP SCREW KIT ｸﾗﾝﾌﾟｽｸﾘｭｷｯﾄ		2	2	
12-41		3C8-77216-0	* CLAMP SCREW (PTT) * ｸﾗﾝﾌﾟｽｸﾘｭ (PTT)		1	1	
12-42		332-62101-1	* CLAMP SCREW PAD * ｸﾗﾝﾌﾟｽｸﾘｭﾊﾟｯﾄﾞ		1	1	
12-43		3C8-62107-0	* SHOULDER BOLT * ｼｮﾙﾀﾞﾎﾞﾙﾄ		1	1	

Fig. 13 POWER TILT
パワーチルト

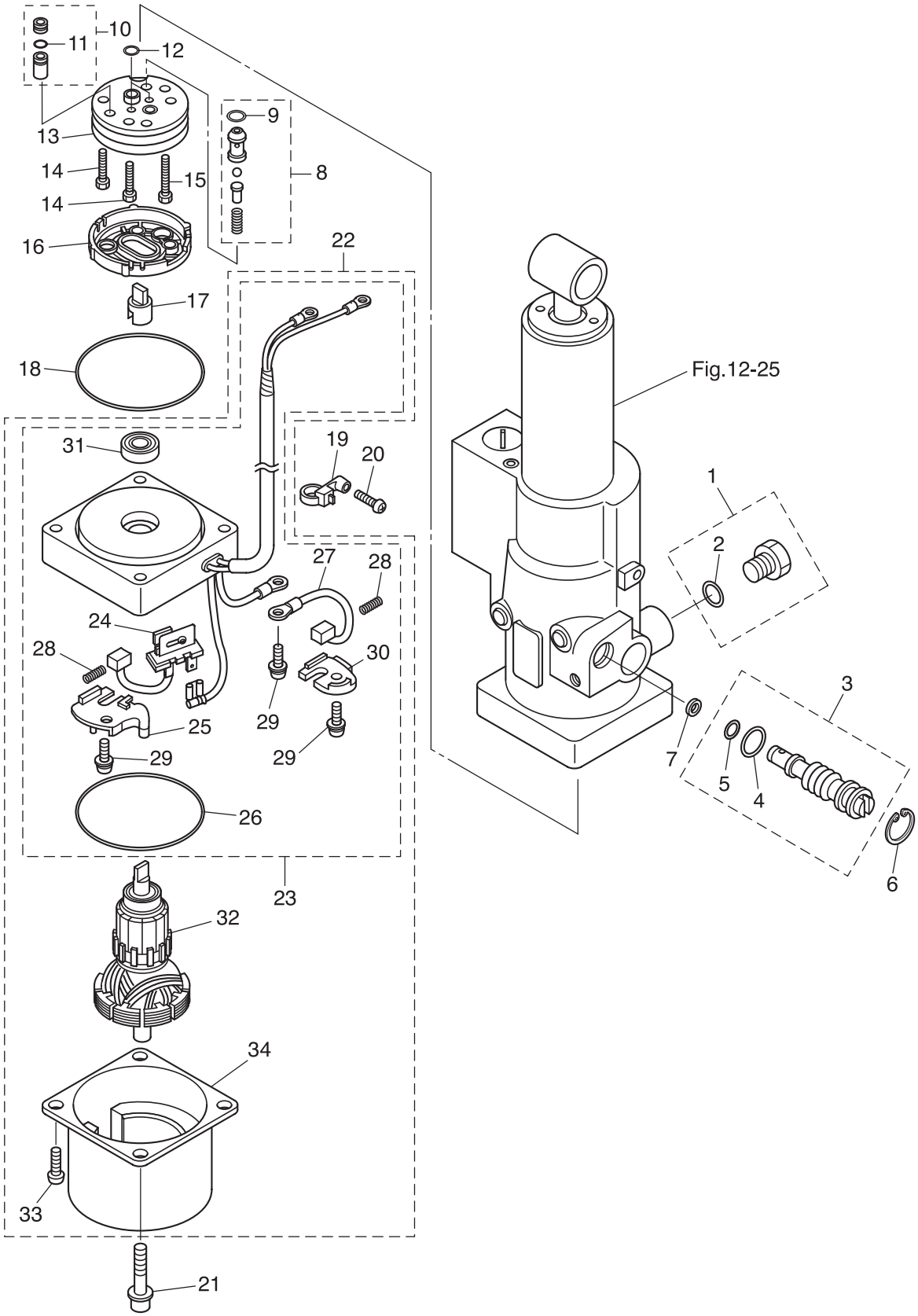

Ref.No. 見出番号	Parat No. 部品番号	Description 部 品 名	Q'ty/個数 MFS9.9C	MFS15C	MFS20C	Remarks 備 考
13-1	3Z0-77221-0	CAP ASSY ｷｬｯﾌﾟｱｯｼ		1	1	
13-2	3B7-77169-0	* O-RING * Oﾘﾝｸﾞ		1	1	
13-3	3BA-77175-0	MANUAL VALVE ASSY ﾏﾆｭｱﾙﾊﾞﾙﾌﾞｱｯｼ		1	1	
13-4	3R0-77177-0	* O-RING 2.4-9.8 * Oﾘﾝｸﾞ 2.4-9.8		1	1	
13-5	3Z0-77179-0	* O-RING * Oﾘﾝｸﾞ		1	1	
13-6	3R0-77171-0	C-RING Cﾘﾝｸﾞ		1	1	
13-7	3AC-77173-0	SEAL WASHER ｼｰﾙﾜｯｼｬ		1	1	
13-8	3BA-77450-0	RELIEF VALVE ASSY ﾘﾘｰﾌﾊﾞﾙﾌﾞｱｯｼ		1	1	
13-9	3Z0-77179-0	* O-RING * Oﾘﾝｸﾞ		1	1	
13-10	3Z0-77460-0	VALVE ASSY ﾊﾞﾙﾌﾞｱｯｼ		1	1	
13-11	3R0-77451-0	* O-RING 1.5-3.5 * Oﾘﾝｸﾞ 1.5-3.5		1	1	
13-12	3B7-77169-0	O-RING Oﾘﾝｸﾞ		2	2	
13-13	3B7-77430-0	PUMP ﾎﾟﾝﾌﾟ		1	1	
13-14	3B7-77432-1	BOLT ﾎﾞﾙﾄ		2	2	
13-15	3B7-77431-1	BOLT ﾎﾞﾙﾄ		1	1	
13-16	3B7-77434-1	FILTER ﾌｨﾙﾀ B		1	1	
13-17	3E0-77163-0	COUPLING ｶｯﾌﾟﾘﾝｸﾞ ﾎﾟﾝﾌﾟ		1	1	
13-18	3R0-77167-0	O-RING 2-62.5 Oﾘﾝｸﾞ 2-62.5		1	1	
13-19	3Z1-84398-1	BAND ﾊﾞﾝﾄﾞ ﾘｰﾄﾞﾜｲﾔ		1	1	
13-20	3V1-64333-0	PRE-COATED SCREW 5-12 ﾌﾟﾚｺｰﾄｽｸﾘｭ 5-12		1	1	
13-21	3Z0-77431-0	BOLT ﾎﾞﾙﾄ		2	2	
13-22	3BA-77180-0	MOTOR ASSY ﾓｰﾀｱｯｼ		1	1	
13-23	3BA-77192-0	* MOTOR BRACKET ASSY * ﾓｰﾀﾌﾞﾗｹｯﾄｱｯｼ		1	1	
13-24	3Z0-77191-0	** BREAKER ** ﾌﾞﾚｰｶ		1	1	
13-25	3Z0-77187-0	** BREAKER HOLDER ** ﾌﾞﾚｰｶﾎﾙﾀﾞ		1	1	
13-26	3Z0-77167-0	** O-RING ** Oﾘﾝｸﾞ		1	1	
13-27	3E0-77183-0	** BRUSH ** ﾌﾞﾗｼ		1	1	
13-28	3E0-77184-0	** BRUSH SPRING ** ﾌﾞﾗｼｽﾌﾟﾘﾝｸﾞ		2	2	
13-29	921521-5512	** SCREW ** ｽｸﾘｭ		3	3	

Fig. 13 POWER TILT
パワーチルト

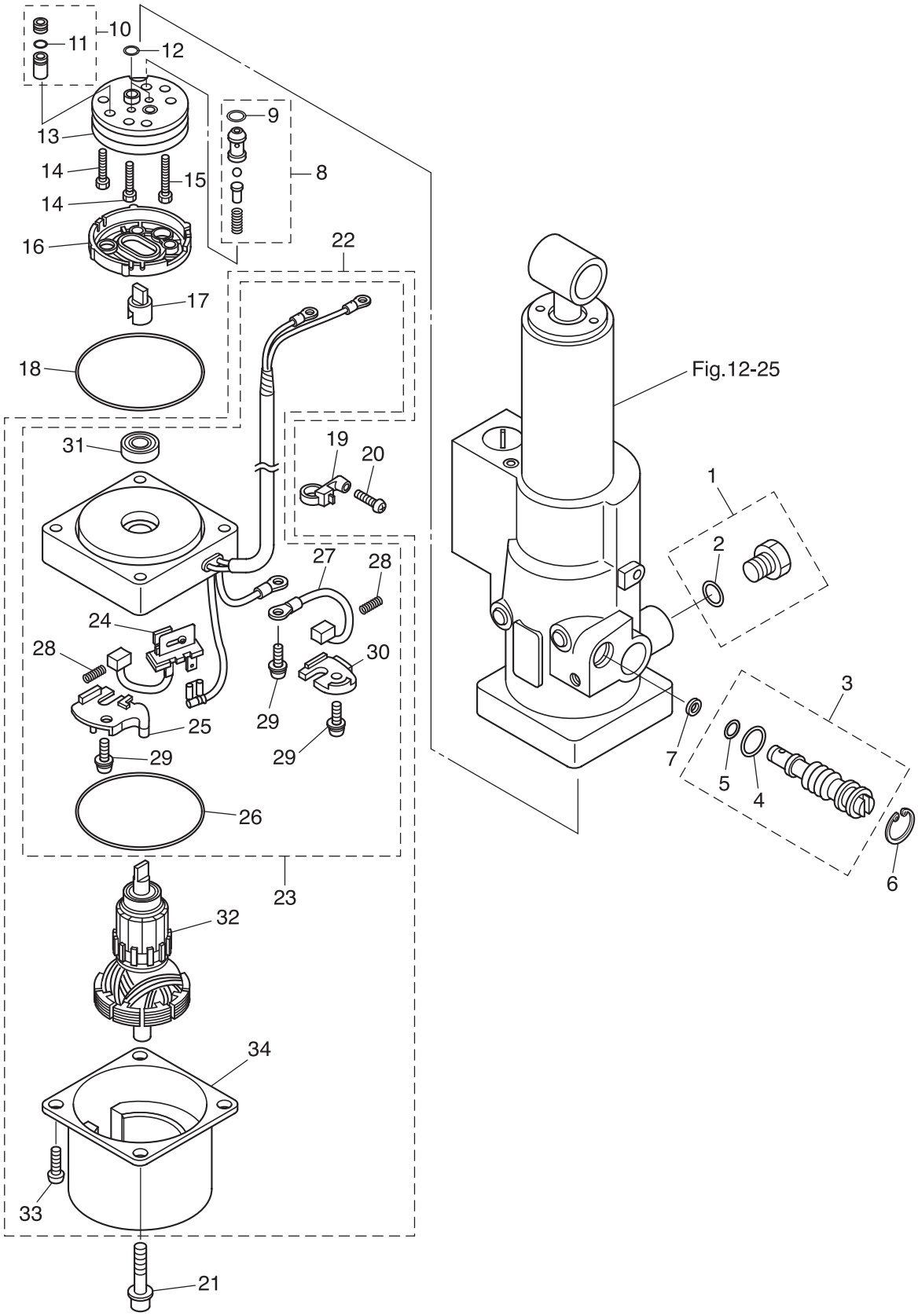

Ref.No. 見出番号		Parat No. 部品番号	Description 部 品 名	Q'ty/個数 MFS9.9C	MFS15C	MFS20C	Remarks 備 考
13-30		3Z0-77186-0	** BRUSH HOLDER ** ﾌﾞﾗｼﾎﾙﾀﾞ		1	1	
13-31		3E0-77193-0	** OIL SEAL ** ｵｲﾙｼｰﾙ		1	1	
13-32		3Z0-77190-0	* ARMATURE ASSY * ｱｰﾏﾁｭｱｱｯｼ		1	1	
13-33		9215E3-5512	* SCREW * ｽｸﾘｭ		2	2	
13-34		3Z0-77195-0	* YOKE ASSY * ﾖｰｸｱｯｼ		1	1	

Fig. 14 TILLER HANDLE
ティラハンドル

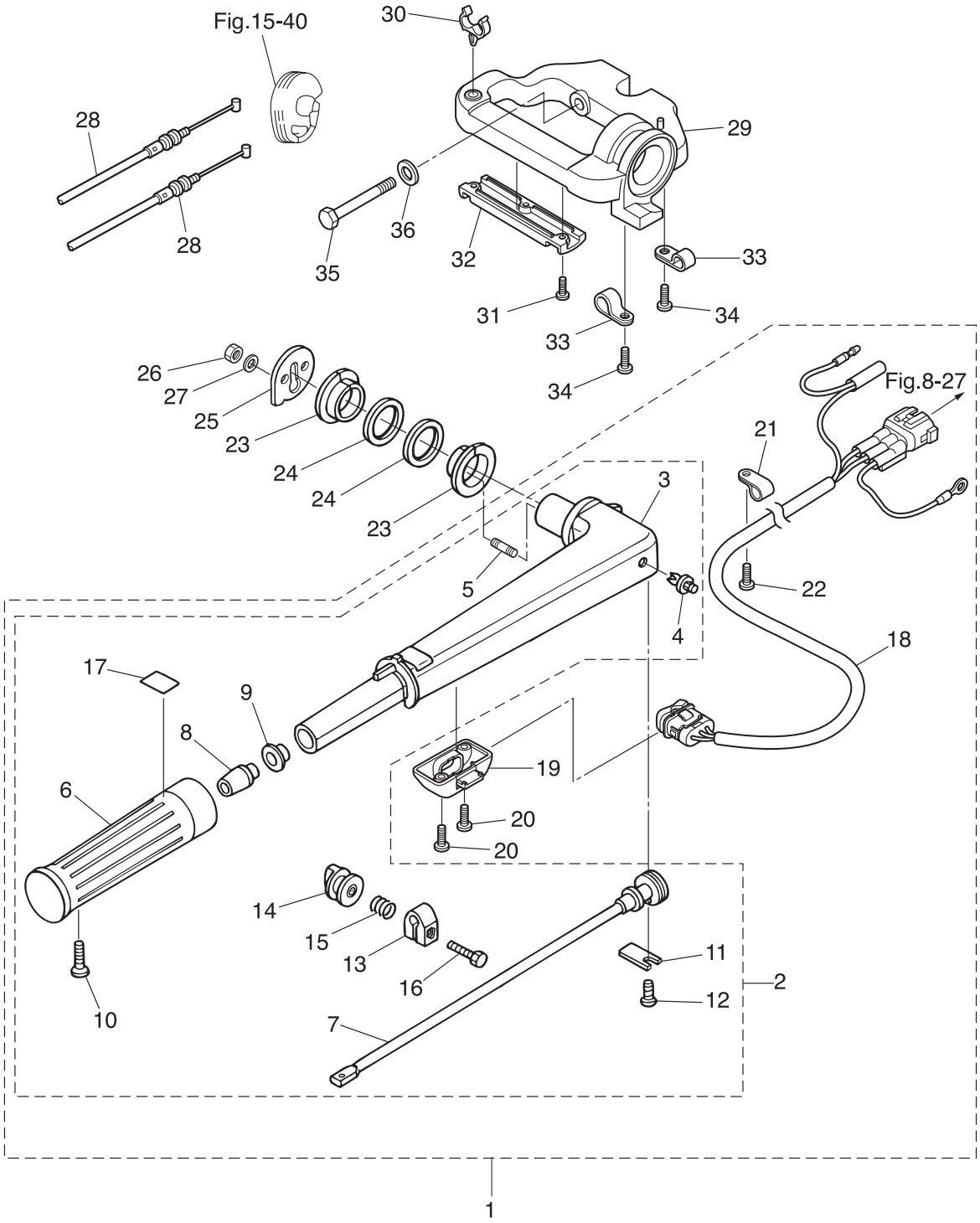

Ref.No. 見出番号	Parat No. 部品番号	Description 部 品 名	Q'ty/個数 MFS9.9C	MFS15C	MFS20C	Remarks 備 考
14-1	3BKQ63003-2	TILLER HANDLE ASSY ﾃｨﾗﾊﾝﾄﾞﾙｱｯｼ (PTT)		1	1	for EFT
14-2	3BHQ63003-0	* TILLER HANDLE ASSY * ﾃｨﾗﾊﾝﾄﾞﾙｱｯｼ	1	1	1	for MF/EF
14-3	3V1Q63011-3	* TILLER HANDLE * ﾃｨﾗﾊﾝﾄﾞﾙ	1	1	1	
14-4	350-67154-0	** PLASTIC RIVET 6.5 ** ﾌﾟﾗｽﾁｯｸﾘﾍﾞｯﾄ 6.5	1	1	1	
14-5	3B2-63104-1	** STUD ** ｽﾀｯﾄﾞ	2	2	2	
14-6	3R3-63012-0	** GRIP ** ｸﾞﾘｯﾌﾟ	1	1	1	
14-7	3V1-63041-0	** THROTTLE SHAFT ** ｽﾛｯﾄﾙｼｬﾌﾄ	1	1	1	
14-8	3H6-63048-0	** THROTTLE SHAFT DAMPER ** ｽﾛｯﾄﾙｼｬﾌﾄﾀﾞﾝﾊﾟ	1	1	1	
14-9	3H6-63510-0	** BUSHING 14-15.8-7 ** ﾌﾞｯｼﾝｸﾞ 14-15.8-7	1	1	1	
14-10	920803-0518	** SCREW ** ｽｸﾘｭ	1	1	1	
14-11	3B2-63063-0	** THROTTLE SHAFT SUPPORT ** ｽﾛｯﾄﾙｼｬﾌﾄｻﾎﾟｰﾄ	1	1	1	
14-12	9215E3-0612	** SCREW ** ｽｸﾘｭ	1	1	1	
14-13	3V1-63035-1	** FRICTION PIECE ** ﾌﾘｸｼｮﾝﾋﾟｰｽ	1	1	1	
14-14	3V1-63077-0	** ADJUSTING NUT ** ｱｼﾞｬｽﾄﾅｯﾄ	1	1	1	
14-15	3V1-63036-0	** SPRING ** ｽﾌﾟﾘﾝｸﾞ	1	1	1	
14-16	9101E3-0625	** BOLT ** ﾎﾞﾙﾄ	1	1	1	
14-17	3V9-72019-0	** THROTTLE DECAL ** ｽﾛｯﾄﾙﾃﾞｶｰﾙ	1	1	1	
14-18	3BJ-72615-0	* PTT SWITCH ASSY * PTTｽｲｯﾁｱｯｼ		1	1	for EFT
14-19	3V1-76032-0	* SWITCH BOX * ｽｲｯﾁﾎﾞｯｸｽ		1	1	for EFT
14-20	9215E3-0516	* SCREW * ｽｸﾘｭ		2	2	for EFT
14-21	336-06973-0	* CLAMP 6-9.5L * ｸﾗﾝﾌﾟ 6-9.5L		1	1	for EFT
14-22	9215E3-0512	* SCREW * ｽｸﾘｭ		1	1	for EFT
14-23	3V1-63102-0	BUSHING ﾌﾞｯｼﾝｸﾞ ﾊﾝﾄﾞﾙ	2	2	2	
14-24	3V1-63108-1	WASHER 39-52-1 ﾜｯｼｬ 39-52-1	2	2	2	
14-25	3BJ-63107-0	COVER ｶﾊﾞｰ ﾌﾟﾚｰﾄｽﾃｱﾘﾝｸﾞ	1	1	1	
14-26	9301E3-0600	NUT ﾅｯﾄ	2	2	2	
14-27	9401E3-0600	WASHER ﾜｯｼｬ	2	2	2	
14-28	3V1-63600-0	THROTTLE WIRE ｽﾛｯﾄﾙﾜｲﾔ	2	2	2	
14-29	3V1Q62001-1	STEERING BRACKET ｽﾃｱﾘﾝｸﾞﾌﾞﾗｹｯﾄ	1	1	1	

Fig. 14 TILLER HANDLE
ティラハンドル

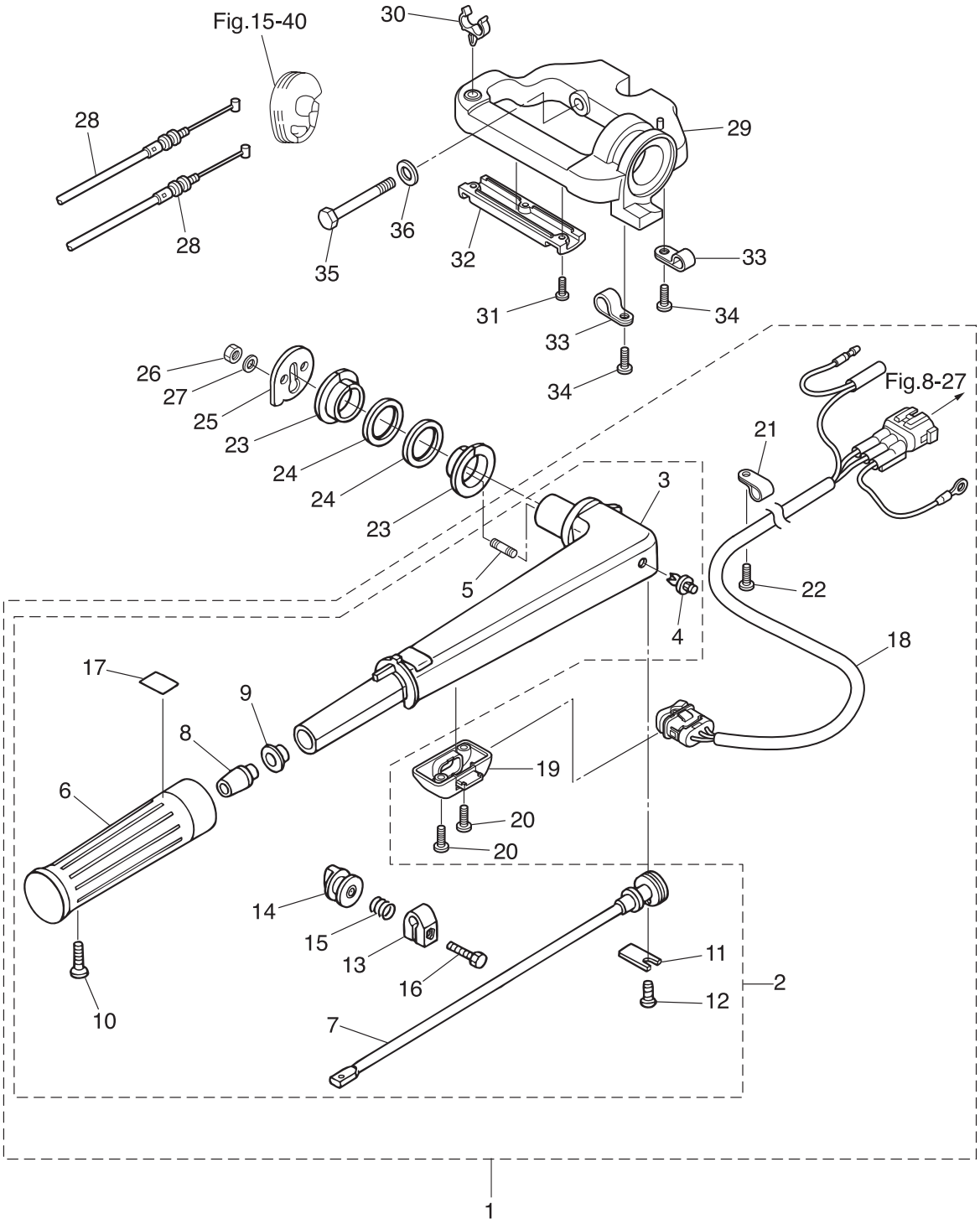

Ref.No. 見出番号		Parat No. 部品番号	Description 部 品 名	Q'ty/個数 MFS9.9C	MFS15C	MFS20C	Remarks 備 考
14-30		3V1-62004-0	CORD HOLDER ｺｰﾄﾞﾎﾙﾀﾞ	1	1	1	
14-31		921503-0408	SCREW ｽｸﾘｭ	3	3	3	
14-32		3V2-62004-0	CORD HOLDER ｺｰﾄﾞﾎﾙﾀﾞ	1	1	1	
14-33		336-06973-0	CLAMP 6-9.5L ｸﾗﾝﾌﾟ 6-9.5L		2	2	for EFT
14-34		9215E3-0510	SCREW ｽｸﾘｭ		2	2	for EFT
14-35		3R3-62094-2	BOLT 10-80 ﾎﾞﾙﾄ 10-80	2	2	2	
14-36		9401E3-1000	WASHER ﾜｯｼｬ	2	2	2	

Fig. 15 BOTTOM COWL
ボトムカウル

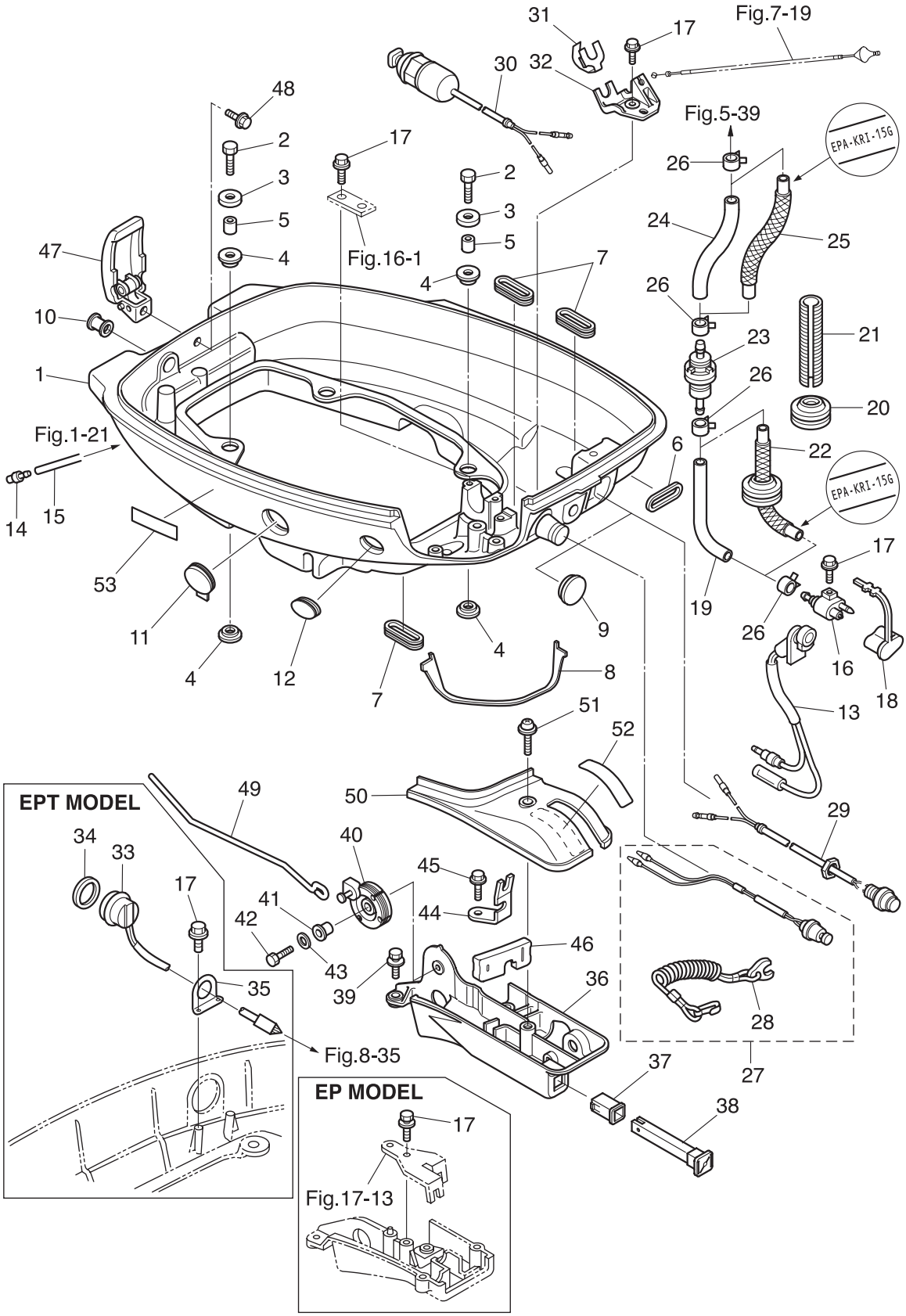

Ref.No. 見出番号		Parat No. 部品番号	Description 部 品 名	Q'ty/個数 MFS9.9C	MFS15C	MFS20C	Remarks 備 考
15-1		3BAQ67100-0	BOTTOM COWL ﾎﾞﾄﾑｶｳﾙ	1	1	1	
15-2		9101E3-0630	BOLT ﾎﾞﾙﾄ	4	4	4	
15-3		3BJ-67115-0	WASHER ﾜｯｼｬ ﾗﾊﾞｰﾏｳﾝﾄ	4	4	4	
15-4		346-67113-0	MOUNT 8.5-14-2.5 ﾏｳﾝﾄ 8.5-14-2.5	8	8	8	
15-5		346-67114-1	SPACER 6.2-9-15.7 ｽﾍﾟｰｻ 6.2-9-15.7	4	4	4	
15-6		3R3-67162-0	GROMMET ｸﾞﾛﾒｯﾄ ﾊﾞｯﾃﾘｹｰﾌﾞﾙ	1	1	1	Battery Cord
15-7		3R3-66226-0	GROMMET ｸﾞﾛﾒｯﾄ ｼﾌﾄﾛｯﾄﾞ	3	3	3	Throttle Wire Shift Rod, PT Cord
15-8		3BJ-67484-0	SEAL ｼｰﾙ ｼﾌﾄﾚﾊﾞｰﾌﾞﾗｹｯﾄ	1	1	1	
15-9	1	345-67117-0	GROMMET 17-2.7 ｸﾞﾛﾒｯﾄ 17-2.7	1	1	1	Main Switch for MF
15-9	2	345-67117-0	GROMMET 17-2.7 ｸﾞﾛﾒｯﾄ 17-2.7		2	2	Main Switch, Stop Switch for EP/EPT
15-10		3B2-67187-0	GROMMET ｸﾞﾛﾒｯﾄ	1	1	1	Hock Lever
15-11		3BA-72618-0	GROMMET ｸﾞﾛﾒｯﾄ	1	1	1	PTT Switch for MF/EP & EF/EFT
15-12		3BA-67187-0	GROMMET ｸﾞﾛﾒｯﾄ	1	1	1	Shift Lever Shaft
15-13		3R3-71040-0	PILOT LAMP ASSY ﾊﾟｲﾛｯﾄﾗﾝﾌﾟｱｯｼ	1	1	1	
15-14		3BA-01138-0	NIPPLE ﾆｯﾌﾟﾙ ｳｫｰﾀ	1	1	1	
15-15		98AB-50-330	HOSE ﾎｰｽ	1	1	1	98AB-501000
15-16		394-70260-0	FUEL CONNECTOR (MALE) ﾌｭｴﾙｺﾈｸﾀ (ｴﾝｼﾞﾝﾒｰﾙ)	1	1	1	
15-17	1	9101E3-5616	BOLT ﾎﾞﾙﾄ	4	4	4	for MF & EF/EFT Holder Connector, Neutral SW
15-17	2	9101E3-5616	BOLT ﾎﾞﾙﾄ		5	5	for EP Holder,Connector Neutral SW, Cable Clip
15-17	3	9101E3-5616	BOLT ﾎﾞﾙﾄ		7	7	for EPT Holder,Connector N-SW, C/Clip, PTT SW
15-18		3H6-70262-0	FUEL CONNECTOR PROTECTOR ﾌｭｴﾙｺﾈｸﾀﾌﾟﾛﾃｸﾀ	1	1	1	
15-19		98AB-50-400	HOSE ﾎｰｽ	1	1	1	STD 98AB-501000
15-20		345-76023-0	GROMMET 22-2.5 ｸﾞﾛﾒｯﾄ 22-2.5	1	1	1	STD
15-21		3BJ-70313-0	FUEL HOSE PROTECTOR φ10.7-280 ﾌｭｴﾙﾎｰｽﾌﾟﾛﾃｸﾀ φ10.7-280	1	1	1	STD
15-22		3BA-02160-0	FUEL HOSE W/PROTECTOR L=400 ﾌｭｴﾙﾎｰｽ W/ﾌﾟﾛﾃｸﾀ L=400		1	1	Low Permeation Parts EPA-KRI-15G Grommet
15-23		369-02230-0	FUEL FILTER ASSY ﾌｭｴﾙﾌｨﾙﾀｱｯｼ	1	1	1	
15-24		98AB-50-120	HOSE ﾎｰｽ	1	1	1	STD 98AB-501000
15-25		3BH-02160-0	FUEL HOSE W/PROTECTOR L=120 ﾌｭｴﾙﾎｰｽ W/ﾌﾟﾛﾃｸﾀ L=120		1	1	Low Permeation Parts USA EPA-KRI-15G
15-26		3AB-35143-0	CLIP φ9.4 ｸﾘｯﾌﾟ φ9.4	4	4	4	Fuel Connector -Fuel Pump

Fig. 15 BOTTOM COWL
ボトムカウル

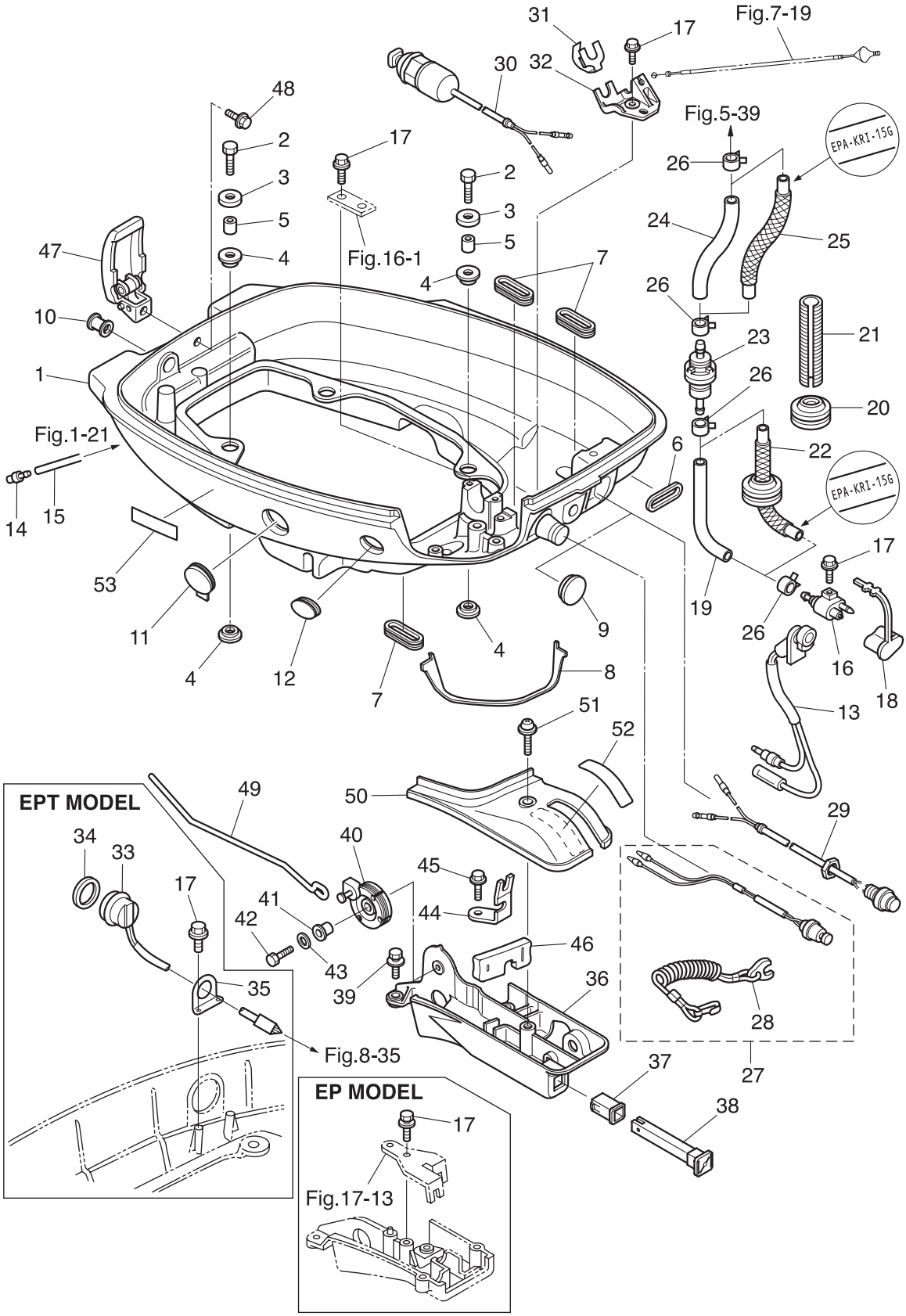

Ref.No. 見出番号	Parat No. 部品番号	Description 部 品 名	Q'ty/個数 MFS9.9C	MFS15C	MFS20C	Remarks 備 考
15-27	398-06830-0	STOP SWITCH ASSY ｽﾄｯﾌﾟｽｲｯﾁｱｯｼ	1	1	1	for MF & EF/EFT
15-28	353-06821-0	* STOP SWITCH LANYARD ASSY * ｽﾄｯﾌﾟｽｲｯﾁﾗﾝﾔｰﾄﾞｱｯｼ	1	1	1	for MF & EF/EFT
15-29	3AA-76026-0	MAIN SWITCH ASSY ﾒｲﾝｽｲｯﾁｱｯｼ	1	1	1	for EF/EFT
15-30	361-76080-0	NEUTRAL SWITCH ﾆｭｰﾄﾗﾙｽｲｯﾁ	1	1	1	for EF/EFT
15-31	398-76083-0	NEUTRAL SWITCH ACTUATOR ﾆｭｰﾄﾗﾙｽｲｯﾁｱｸﾁｴｰﾀ	1	1	1	for EF/EFT
15-32	3BJ-76081-0	NEUTRAL SWITCH BRACKET ﾆｭｰﾄﾗﾙｽｲｯﾁﾌﾞﾗｹｯﾄ	1	1	1	
15-33	3AC-72615-0	PTT SWITCH ASSY PTTｽｲｯﾁｱｯｼ		1	1	for EPT
15-34	3F3-72616-1	GASKET ｶﾞｽｹｯﾄ PTTｽｲｯﾁ		1	1	for EPT
15-35	3AL-72617-0	PTT SWITCH ASSY BRACKET PTTｽｲｯﾁｱｯｼﾌﾞﾗｹｯﾄ		1	1	for EPT
15-36	3BJQ67480-0	SHIFT LEVER BRACKET ｼﾌﾄﾚﾊﾞｰﾌﾞﾗｹｯﾄ	1	1	1	for MF & EF/EFT
15-37	3C8-67156-0	BUSHING ﾌﾞｯｼﾝｸﾞ ﾁｮｰｸﾉﾌﾞ	1	1	1	for MF & EF/EFT
15-38	3C8-67151-1	CHOKE ROD ﾁｮｰｸﾛｯﾄﾞ	1	1	1	for MF & EF/EFT
15-39	9101E3-5620	BOLT ﾎﾞﾙﾄ	2	2	2	for MF & EF/EFT
15-40	3BH-63622-0	THROTTLE DRUM ASSY ｽﾛｯﾄﾙﾄﾞﾗﾑｱｯｼ	1	1	1	for MF & EF/EFT
15-41	3BJ-06283-0	COLLAR 6.1-9-7.4 ｶﾗｰ 6.1-9-7.4	1	1	1	for MF & EF/EFT
15-42	9101E3-0620	BOLT ﾎﾞﾙﾄ	1	1	1	for MF & EF/EFT
15-43	3R0-66308-0	WASHER 6-16-1.5 ﾜｯｼｬ 6-16-1.5	2	2	2	Throttle Drum, Shift Lever for MF & EF/EFT
15-44	3BJ-63508-0	THROTTLE WIRE BRACKET ｽﾛｯﾄﾙﾜｲﾔﾌﾞﾗｹｯﾄ	1	1	1	for MF & EF/EFT
15-45	9101E3-5625	BOLT ﾎﾞﾙﾄ	1	1	1	for MF & EF/EFT
15-46	3BJ-66260-0	GROMMET ｸﾞﾛﾒｯﾄ ｼﾌﾄﾚﾊﾞｰﾛｯﾄﾞ	1	1	1	for MF & EF/EFT
15-47	3AA-67120-1	COWL LATCH ASSY ｶｳﾙﾗｯﾁｱｯｼ	1	1	1	
15-48	9101E3-5612	BOLT ﾎﾞﾙﾄ	1	1	1	
15-49	3BA-63617-0	THROTTLE ROD ｽﾛｯﾄﾙﾛｯﾄﾞ	1	1	1	for MF & EF/EFT
15-50	3BJ-67481-0	SHIFT LEVER BRACKET COVER ｼﾌﾄﾚﾊﾞｰﾌﾞﾗｹｯﾄｶﾊﾞｰ	1	1	1	for MF & EF/EFT
15-51	9225E3-5635	SCREW ｽｸﾘｭ	1	1	1	for MF & EF/EFT
15-52	3V9-67578-2	SHIFT DECAL ｼﾌﾄﾃﾞｶｰﾙ (F-N-R)	1	1	1	for MF & EF/EFT
15-53	3H6-67572-0	STORAGE DECAL ｽﾄﾚｰｼﾞﾃﾞｶｰﾙ	1	1	1	

Fig. 16 SHIFT
シフト

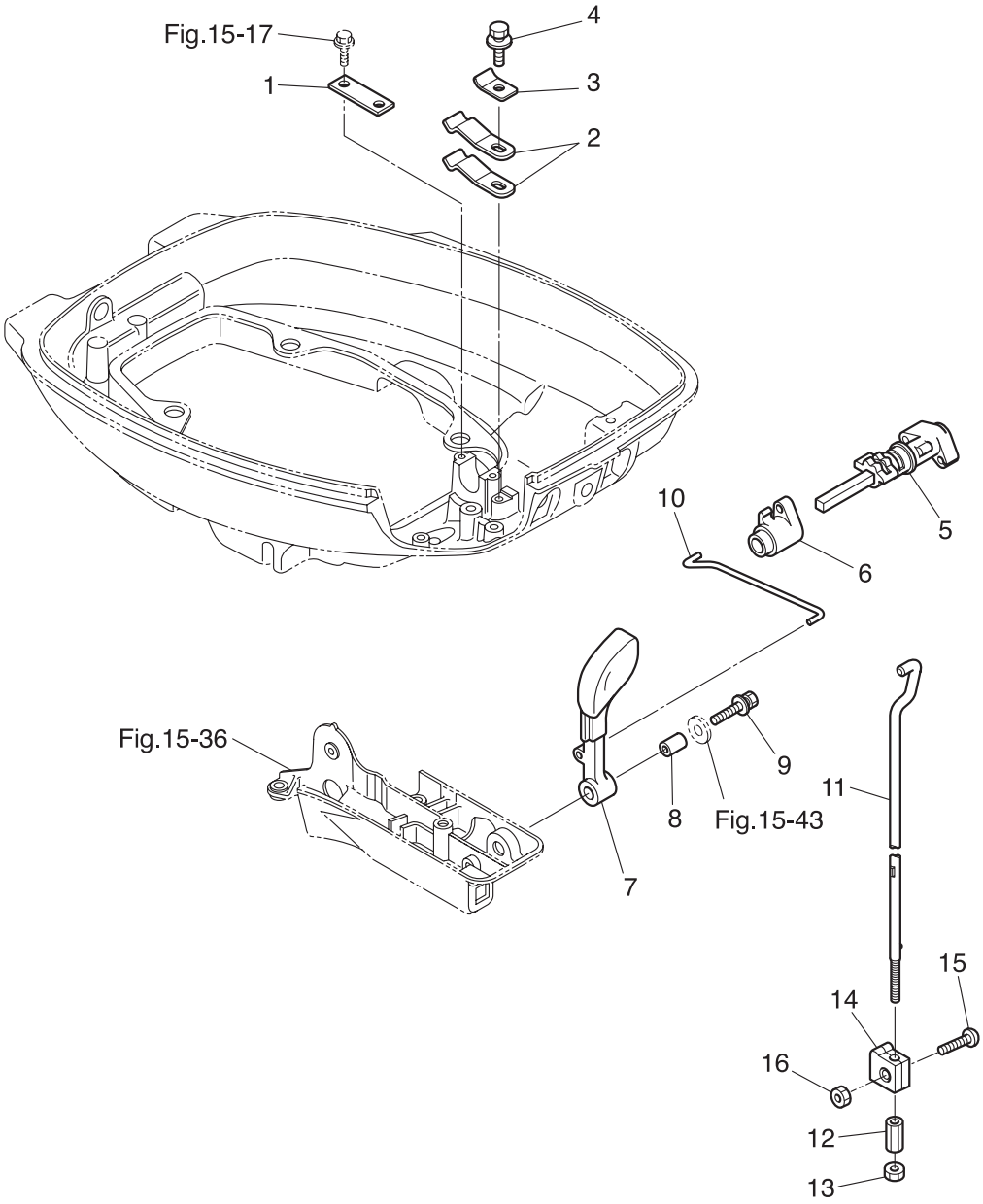

Ref.No. 見出番号		Parat No. 部品番号	Description 部 品 名	Q'ty/個数 MFS9.9C	MFS15C	MFS20C	Remarks 備 考
16-1		3BJ-66145-0	HOLDER ﾎﾙﾀﾞ ｼﾌﾄﾚﾊﾞｰ	1	1	1	
16-2		3Y1-66113-0	SHIFT LEVER STOPPER t=0.5 ｼﾌﾄﾚﾊﾞｰｽﾄｯﾊﾟ t=0.5	2	2	2	
16-3		3BA-66117-0	SHIFT LEVER STOPPER t=1.0 ｼﾌﾄﾚﾊﾞｰｽﾄｯﾊﾟ t=1.0	1	1	1	
16-4		9101E3-5614	BOLT ﾎﾞﾙﾄ	1	1	1	
16-5		3BJ-66130-0	SHIFT LEVER SHAFT ASSY ｼﾌﾄﾚﾊﾞｰｼｬﾌﾄｱｯｼ	1	1	1	
16-6		3R3-66122-0	SHIFT ARM ｼﾌﾄｱｰﾑ	1	1	1	for MF & EF/EFT
16-7		3R3-66110-0	SHIFT LEVER ｼﾌﾄﾚﾊﾞｰ	1	1	1	for MF & EF/EFT
16-8		3R3-66124-0	COLLAR 6.5-10.5-22.6 ｶﾗｰ 6.5-10.5-22.6	1	1	1	for MF & EF/EFT
16-9		9101E3-5635	BOLT ﾎﾞﾙﾄ	1	1	1	for MF & EF/EFT
16-10		3R3-66135-1	SHIFT LEVER SHAFT ｼﾌﾄﾚﾊﾞｰｼｬﾌﾄ	1	1	1	for MF & EF/EFT
16-11		3AZ-66211-0	SHIFT ROD ｼﾌﾄﾛｯﾄﾞ	1	1	1	
16-12		3AA-66241-0	SHIFT ROD JOINT ｼﾌﾄﾛｯﾄﾞｼﾞｮｲﾝﾄ	1	1	1	
16-13		930103-0500	NUT ﾅｯﾄ	1	1	1	
16-14		3BJ-66302-0	REVERSE LOCK LINK JOINT ﾘﾊﾞｰｽﾛｯｸﾘﾝｸｼﾞｮｲﾝﾄ	1	1	1	for MF/EF & EP
16-15		921503-0616	SCREW ｽｸﾘｭ	1	1	1	for MF/EF & EP
16-16		930103-0600	NUT ﾅｯﾄ	1	1	1	for MF/EF & EP

Fig. 17 REMOTE CONTROL PARTS
リモートコントロール パーツ

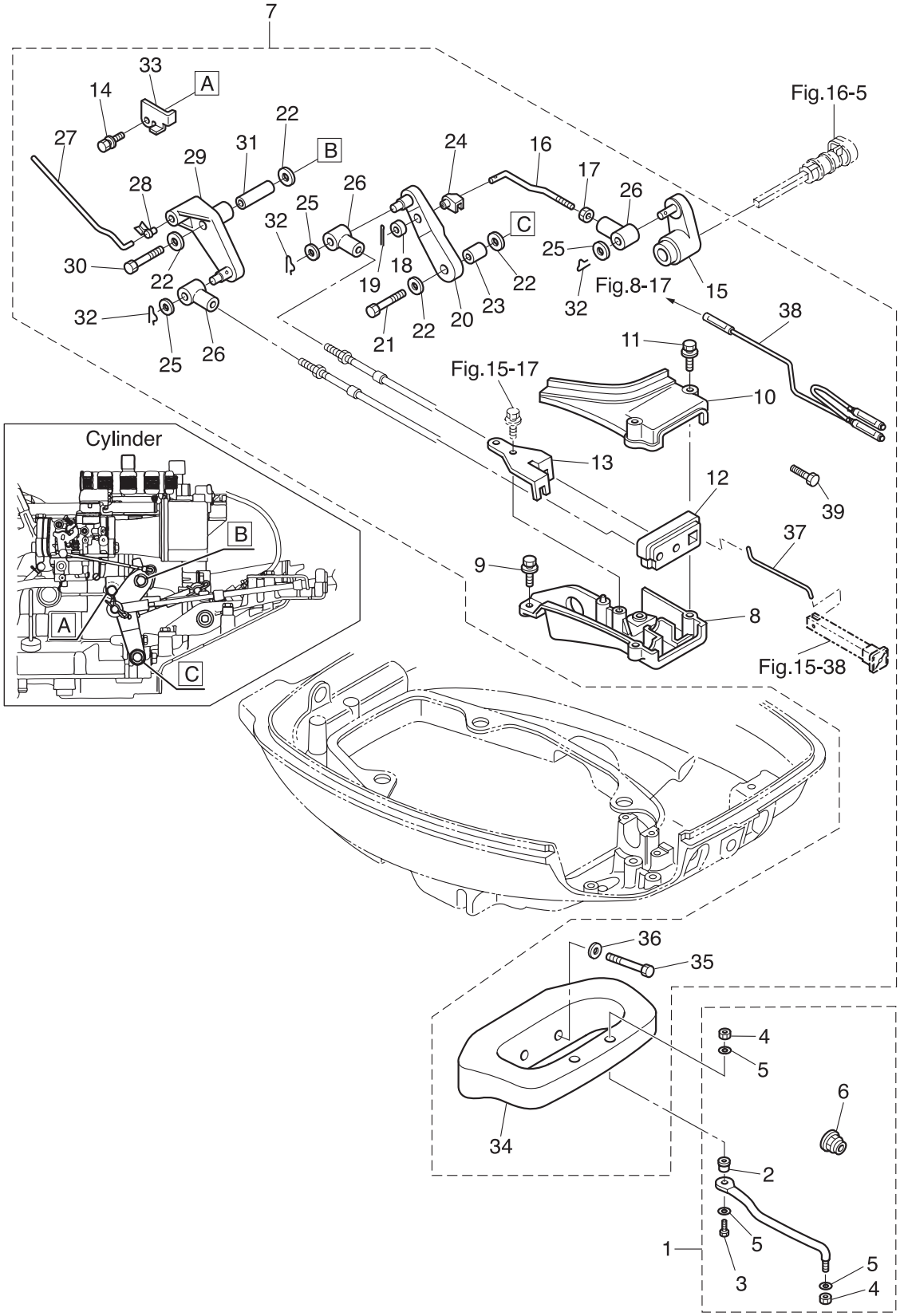

Ref.No. 見出番号	Parat No. 部品番号	Description 部 品 名	Q'ty/個数 MFS9.9C	MFS15C	MFS20C	Remarks 備 考
17-1	3E0-84905-0	DRAG LINK ASSY ﾄﾞﾗｯｸﾞﾘﾝｸｱｯｼ H		1	1	for EP/EPT
17-2	3E0-84914-0	* SPACER * ｽﾍﾟｰｻ ﾄﾞﾗｯｸﾞﾘﾝｸ H		1	1	
17-3	3E0-84917-0	* BOLT 3/8-50 * ﾎﾞﾙﾄ 3/8-50		1	1	
17-4	353-84918-0	* NYLON NUT 3/8-24UNF * ﾅｲﾛﾝﾅｯﾄ 3/8-24UNF		2	2	
17-5	353-84916-0	* WASHER 9.6-18-2 * ﾜｯｼｬ 9.6-18-2		3	3	
17-6	3F3-84908-0	* SEAL RING * ｼｰﾙﾘﾝｸﾞ ﾄﾞﾗｯｸﾞﾘﾝｸ		1	1	
17-7	3BJQ83880-3	REMOTE CONTROL FITTING ASSY ﾘﾓｰﾄｺﾝﾄﾛｰﾙﾌｨｯﾃｨﾝｸﾞｱｯｼ	1	1	1	for MF⇒MP
17-8	3R3Q67482-0	* REMOTE CONTROL CABLE STAY * ﾘﾓｰﾄｺﾝﾄﾛｰﾙｹｰﾌﾞﾙｽﾃｰ	1	1	1	
17-9	9101E3-5620	* BOLT * ﾎﾞﾙﾄ	3	3	3	
17-10	3R3-67483-1	* REMOTE CONT CABLE STAY COVER * ﾘﾓｰﾄｺﾝﾄﾛｰﾙｹｰﾌﾞﾙｽﾃｰｶﾊﾞｰ	1	1	1	
17-11	3BJ-67485-0	* BOLT 6-35 * ﾎﾞﾙﾄ 6-35	2	2	2	
17-12	3BJ-83732-0	* GROMMET * ｸﾞﾛﾒｯﾄ ｹｰﾌﾞﾙ	1	1	1	
17-13	3R3-83820-0	* CABLE CLIP ASSY * ｹｰﾌﾞﾙｸﾘｯﾌﾟｱｯｼ	1	1	1	
17-14	9101E3-5616	* BOLT * ﾎﾞﾙﾄ	2	2	2	Throttle Lever Stopper Cable Bracket
17-15	3R3-66128-0	* SHIFT ARM (REMOTE CONTROL) * ｼﾌﾄｱｰﾑ (ﾘﾓｰﾄｺﾝﾄﾛｰﾙ)	1	1	1	
17-16	3BJ-66134-0	* SHIFT LEVER ROD * ｼﾌﾄﾚﾊﾞｰﾛｯﾄﾞ	1	1	1	
17-17	930103-0500	* NUT * ﾅｯﾄ	1	1	1	
17-18	3BJ-66138-0	* SPACER 5-9.5-5 * ｽﾍﾟｰｻ 5-9.5-5	1	1	1	
17-19	951503-0212	* SPLIT PIN 2-12 * ｽﾌﾟﾘｯﾄﾋﾟﾝ 2-12	1	1	1	
17-20	3R3-66129-0	* SHIFT LEVER (REMOTE CONTROL) * ｼﾌﾄﾚﾊﾞｰ (ﾘﾓｰﾄｺﾝﾄﾛｰﾙ)	1	1	1	
17-21	9101E3-0625	* BOLT * ﾎﾞﾙﾄ	1	1	1	
17-22	3R0-66308-0	* WASHER 6-16-1.5 * ﾜｯｼｬ 6-16-1.5	4	4	4	
17-23	353-76079-0	* COLLAR 6.2-9-9.3 * ｶﾗｰ 6.2-9-9.3	1	1	1	
17-24	3C8-63733-0	* ROD SNAP 5-3 * ﾛｯﾄﾞｽﾅｯﾌﾟ 5-3	1	1	1	Shift Lever
17-25	3AA-83719-0	* WASHER 8.5-18-1.6 * ﾜｯｼｬ 8.5-18-1.6	3	3	3	
17-26	3B7-83715-2	* CABLE JOINT * ｹｰﾌﾞﾙｼﾞｮｲﾝﾄ	3	3	3	
17-27	3R3-63709-0	* THROTTLE ROD * ｽﾛｯﾄﾙﾛｯﾄﾞ ﾘﾓｺﾝｹｰﾌﾞﾙ	1	1	1	
17-28	346-67196-1	* ROD SNAP 3-B * ﾛｯﾄﾞｽﾅｯﾌﾟ 3-B	1	1	1	Throttle Lever
17-29	3R3-83910-0	* THROTTLE LEVER (REMOTE CONT) * ｽﾛｯﾄﾙﾚﾊﾞｰ (ﾘﾓｰﾄｺﾝﾄﾛｰﾙ)	1	1	1	

Fig. 17 REMOTE CONTROL PARTS
リモートコントロール パーツ

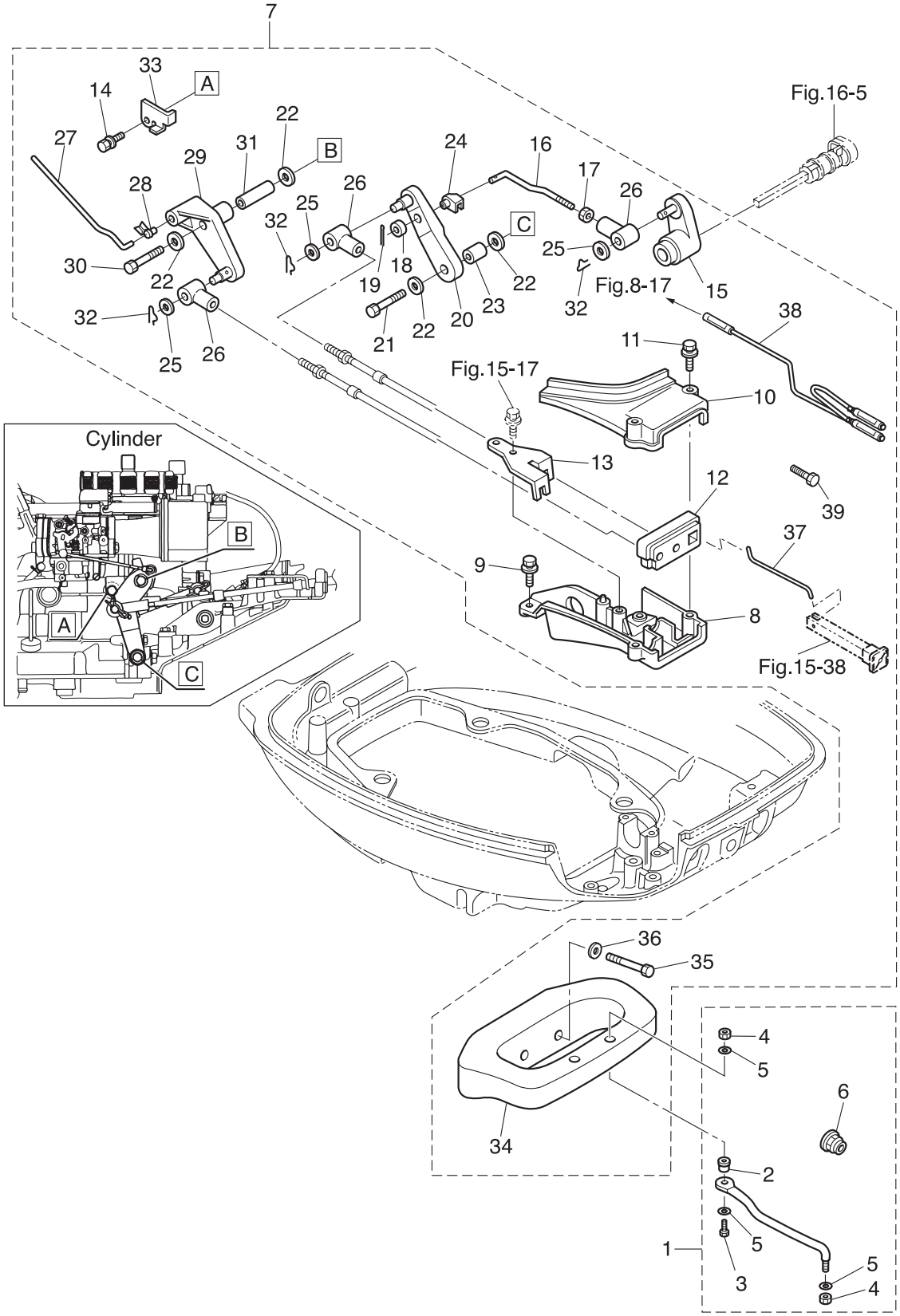

Ref.No. 見出番号		Parat No. 部品番号	Description 部 品 名	Q'ty/個数 MFS9.9C	MFS15C	MFS20C	Remarks 備 考
17-30		9101E3-0645	* BOLT * ﾎﾞﾙﾄ	1	1	1	
17-31		3R3-83913-1	* COLLAR 6.2-9-30.8 * ｶﾗｰ 6.2-9-30.8	1	1	1	
17-32		951603-0800	* SNAP PIN d=8 * ｽﾅｯﾌﾟﾋﾟﾝ d=8	3	3	3	
17-33		3BJ-83914-0	* THROTTLE LEVER STOPPER * ｽﾛｯﾄﾙﾚﾊﾞｰｽﾄｯﾊﾟ	1	1	1	
17-34		3V5Q62001-0	* STEERING BRACKET * ｽﾃｱﾘﾝｸﾞﾌﾞﾗｹｯﾄ	1	1	1	
17-35		9161E3-1045	* BOLT * ﾎﾞﾙﾄ	2	2	2	
17-36		9401E3-1000	* WASHER * ﾜｯｼｬ	2	2	2	
17-37		3BD-67192-0	* CHOKE ROD * ﾁｮｰｸﾛｯﾄﾞ	1	1	1	for MP
17-38		369-83883-0	* SEPARATE CORD * ｾﾊﾟﾚｰﾄｺｰﾄﾞ(ﾌﾞﾗｳﾝ)	1	1	1	for MP
17-39		910103-0612	* BOLT * ﾎﾞﾙﾄ	1	1	1	for MP

Fig. 18 TOP COWL
トップカウル

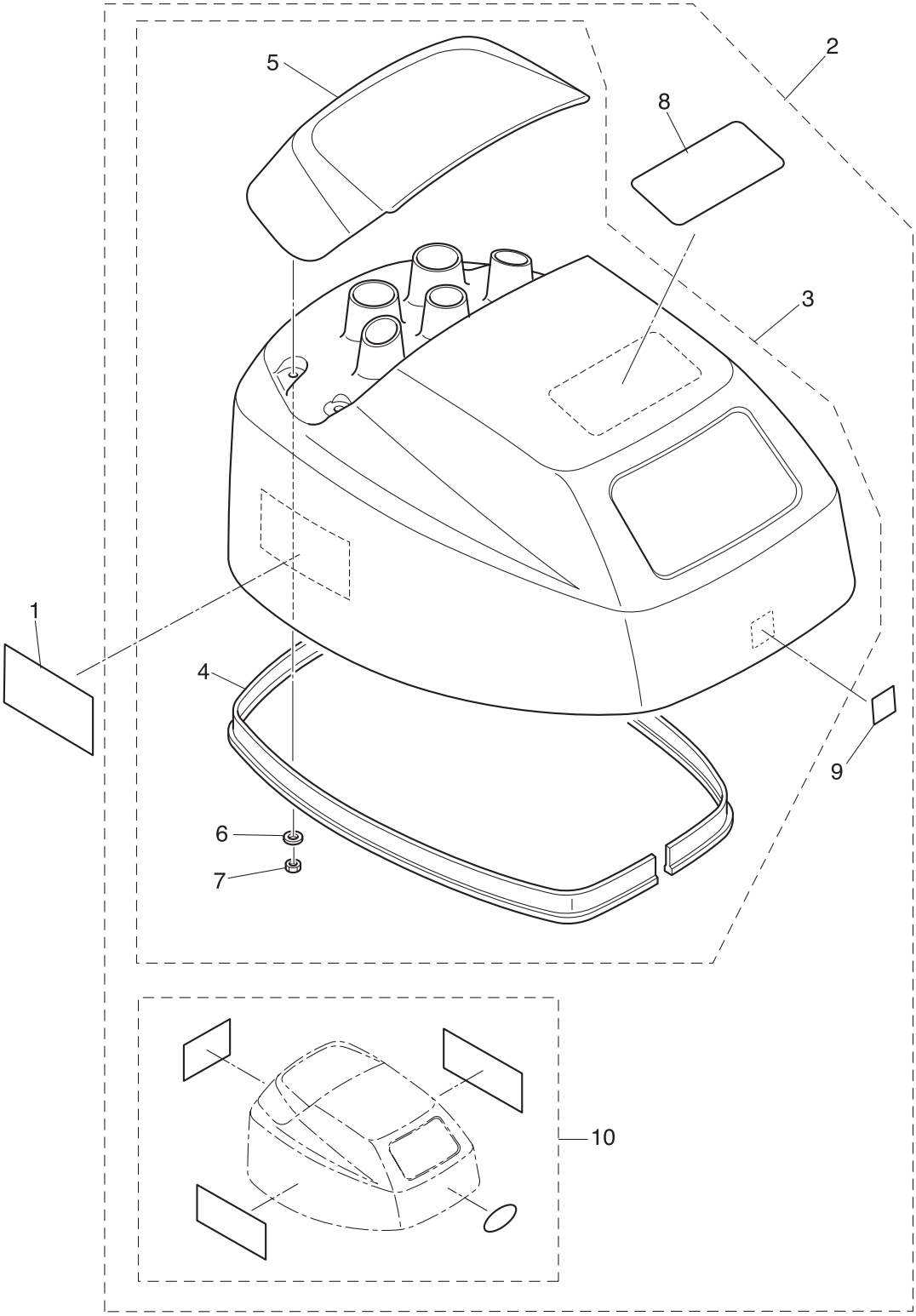

Ref.No. 見出番号		Parat No. 部品番号	Description 部 品 名	Q'ty/個数 MFS9.9C	MFS15C	MFS20C	Remarks 備 考
18-1		3BJ-67563-0	PTT DECAL PTTﾃﾞｶｰﾙ		2	2	for EFT/EPT
18-2		3BJQ67645-6	TOP COWL ASSY ﾄｯﾌﾟｶｳﾙｱｯｼ	1	1	1	
18-3		3BJQ67640-2	* TOP COWL SUB-ASSY * ﾄｯﾌﾟｶｳﾙｻﾌﾞｱｯｼ	1	1	1	
18-4		3BH-67501-0	** TOP COWL SEAL L=1520 ** ﾄｯﾌﾟｶｳﾙｼｰﾙ L=1520	1	1	1	
18-5		3R3Q67521-1	** TILT HANDLE ** ﾁﾙﾄﾊﾝﾄﾞﾙ	1	1	1	
18-6		3C8-66308-0	** WASHER 6-16-1.5 ** ﾜｯｼｬ 6-16-1.5	4	4	4	
18-7		930403-0600	** NYLON NUT 6-P1.0 ** ﾅｲﾛﾝﾅｯﾄ 6-P1.0	4	4	4	
18-8		3R0-72180-0	* CAUTION DECAL (A) * ｺｰｼｮﾝﾃﾞｶｰﾙ (A)	1	1	1	
18-9		3BA-76199-0	* OIL PRESSURE DECAL * ｵｲﾙﾌﾟﾚｯｼｬﾃﾞｶｰﾙ	1	1	1	
18-10	1	3FS-87801-3	* DECAL SET (MFS9.9C) * ﾃﾞｶｰﾙｾｯﾄ (MFS9.9C)	1			9.9ps
18-10	2	3BH-87801-3	* DECAL SET (MFS15C) * ﾃﾞｶｰﾙｾｯﾄ (MFS15C)		1		15ps
18-10	3	3BJ-87801-4	* DECAL SET (MFS20C) * ﾃﾞｶｰﾙｾｯﾄ (MFS20C)			1	20ps

Fig. 19 FUEL TANK
フュエルタンク

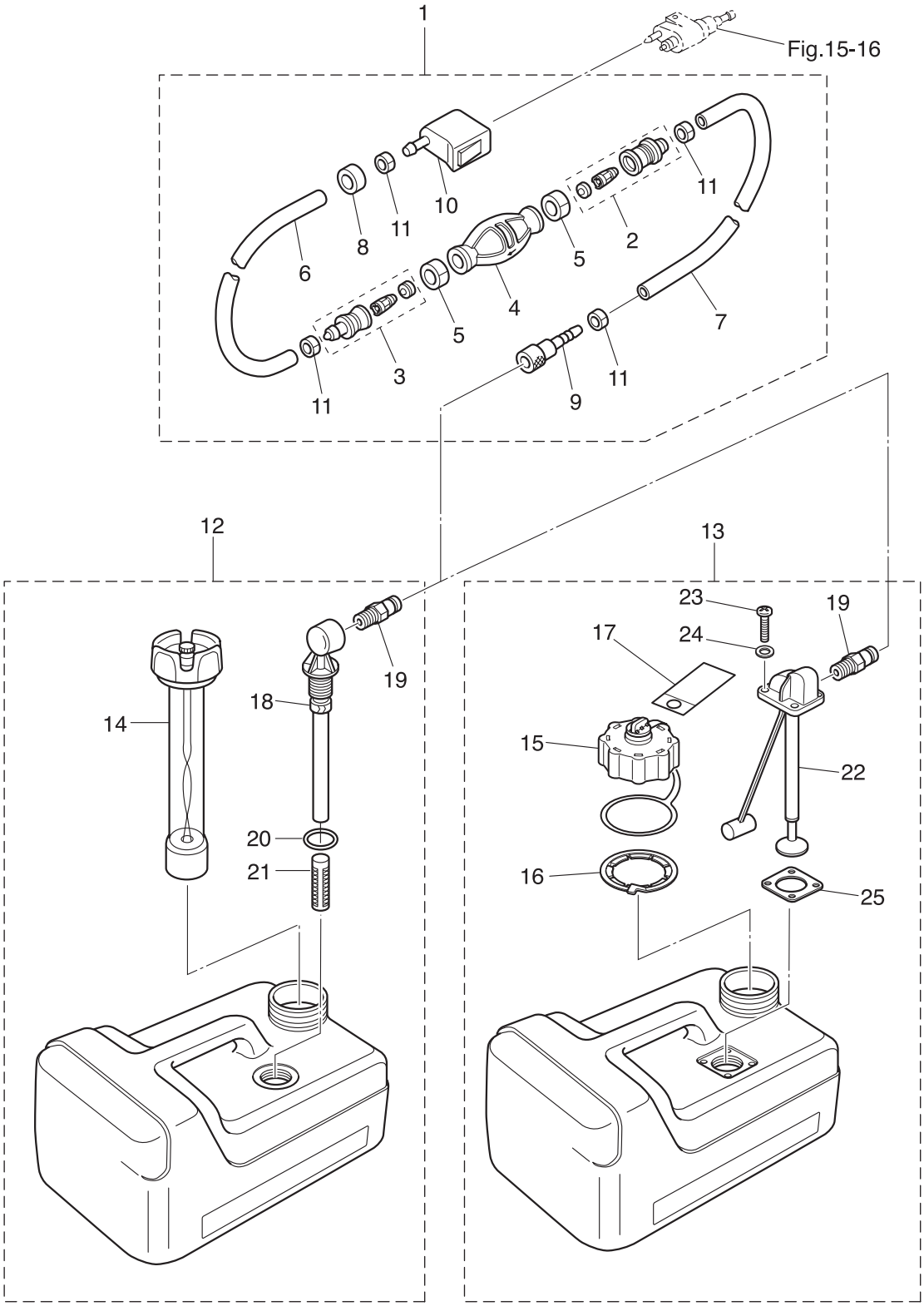

Ref.No. 見出番号		Parat No. 部品番号	Description 部 品 名	Q'ty/個数 MFS9.9C	MFS15C	MFS20C	Remarks 備 考
19-1	1	3H6-70200-2	PRIMER BULB ASSY ﾌﾟﾗｲﾏﾊﾞﾙﾌﾞｱｯｼ	1	1	1	STD
19-1	2	3AD-70200-2	PRIMER BULB ASSY ﾌﾟﾗｲﾏﾊﾞﾙﾌﾞｱｯｼ		1	1	Low Permeation Parts for USA Model
19-2		3C7-70220-1	* JOINT ASSY (INLET) * ｼﾞｮｲﾝﾄｱｯｼ (ｲﾝﾚｯﾄ)	1	1	1	
19-3		3C7-70224-1	* JOINT ASSY (OUTLET) * ｼﾞｮｲﾝﾄｱｯｼ (ｱｳﾄﾚｯﾄ)	1	1	1	
19-4	1	3C7-70211-1	* PRIMER BULB * ﾌﾟﾗｲﾏﾊﾞﾙﾌﾞ	1	1	1	STD
19-4	2	3GF-70211-1	* PRIMER BULB * ﾌﾟﾗｲﾏﾊﾞﾙﾌﾞ		1	1	Low Permeation Parts for USA Model
19-5		3C7-70217-0	* CLAMP * ｸﾗﾝﾌﾟ	2	2	2	
19-6	1	98AB-70-700	* HOSE * ﾎｰｽ	1	1	1	STD 98AB-701000
19-6	2	3GF-70241-1	* LOW PERMEATION HOSE L=700 * ﾛｰﾊﾟｰﾐｭｰｼｮﾝﾎｰｽ L=700		1	1	Low Permeation Parts for USA Model
19-7	1	98AB-701600	* HOSE * ﾎｰｽ	1	1	1	STD 98AB-701000 x2
19-7	2	3GF-70240-1	* LOW PERMEATION HOSE L=1600 * ﾛｰﾊﾟｰﾐｭｰｼｮﾝﾎｰｽ L=1600		1	1	Low Permeation Parts for USA Model
19-8		3GR-70280-0	* FUEL CONNECTOR MARK * ﾌｭｴﾙｺﾈｸﾀﾏｰｸ		1	1	Yellow for USA Model see Owners Manual
19-9		3GF-70281-0	* FUEL CONNECTOR * ﾌｭｴﾙｺﾈｸﾀ (ﾀﾝｸﾌｨﾒｰﾙ)	1	1	1	
19-10		3GR-70250-0	* FUEL CONNECTOR * ﾌｭｴﾙｺﾈｸﾀ (ｴﾝｼﾞﾝﾌｨﾒｰﾙ)	1	1	1	
19-11		332-70201-0	* CLAMP * ｸﾗﾝﾌﾟ	4	4	4	
19-12		3B2-70167-1	FUEL TANK ASSY 12L ﾌｭｴﾙﾀﾝｸｱｯｼ 12L (ﾄｰﾊﾂ)	1	1	1	STD
19-13		3V1-70167-2	FUEL TANK ASSY ﾌｭｴﾙﾀﾝｸｱｯｼ		1	1	for USA Model
19-14		3B2-70050-1	* FUEL GAUGE VENT CAP ASSY (12L) * ﾌｭｴﾙｹﾞｰｼﾞﾍﾞﾝﾄｷｬｯﾌﾟｱｯｼ (12L)	1	1	1	STD
19-15		3AC-70052-1	* FUEL TANK CAP ASSY * ﾌｭｴﾙﾀﾝｸｷｬｯﾌﾟｱｯｼ		1	1	for USA Model
19-16		3AC-70055-0	* RETAINING RING * ﾘﾃｰﾆﾝｸﾞﾘﾝｸﾞ		1	1	for USA Model
19-17		3AC-70352-1	* INSTRUCTION TAG * ｲﾝｽﾄﾗｸｼｮﾝﾀｸﾞ		1	1	for USA Model
19-18		3B2-70155-0	* PICK-UP ELBOW ASSY (12L) * ﾋﾟｯｸｱｯﾌﾟｴﾙﾎﾞｱｯｼ (12L)	1	1	1	STD
19-19		3E0-70270-0	* QUICK-CONNECTOR (MALE) * ｸｲｯｸｺﾈｸﾀ (ﾀﾝｸﾒｰﾙ)	1	1	1	
19-20		3C7-70199-0	* O-RING * Oﾘﾝｸﾞ	1	1	1	STD
19-21		3C7-70113-0	* FILTER * ﾌｨﾙﾀ	1	1	1	STD
19-22		3V1-70157-0	* FUEL PICK-UP ASSY W/GAUGE * ﾌｭｴﾙﾋﾟｯｸｱｯﾌﾟｱｯｼ W/ｹﾞｰｼﾞ		1	1	for USA Model
19-23		3AC-70140-0	* SCREW * ｽｸﾘｭ		4	4	for USA Model
19-24		3AC-70145-0	* WASHER * ﾜｯｼｬ		4	4	for USA Model
19-25		3AC-70150-0	* GASKET * ｶﾞｽｹｯﾄ		1	1	for USA Model

Fig. 20 COMPONENT PARTS OF REMOTE CONTROL
リモコンボックス構成部品

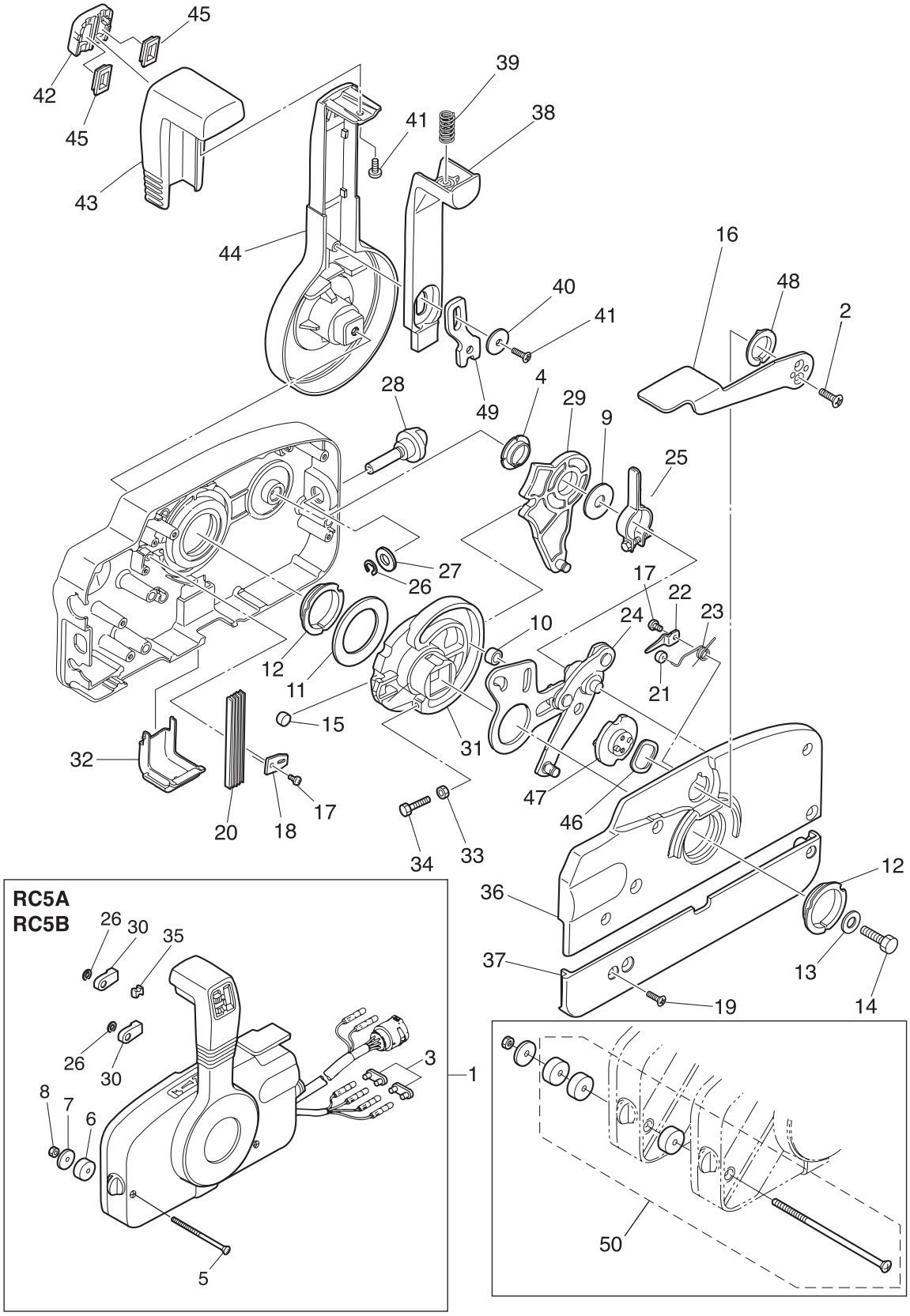

Ref.No. 見出番号		Parat No. 部品番号	Description 部 品 名	Q'ty/個数 MFS9.9C	MFS15C	MFS20C	Remarks 備 考
20-1	1	3ACQ84330-0	REMOTE CONTROL HEAD ASSY (RC5A) ﾘﾓｰﾄｺﾝﾄﾛｰﾙﾍｯﾄﾞｱｯｼ (RC5A)		1	1	RC5A for EPT
20-1	2	3B7Q84340-3	REMOTE CONTROL HEAD ASSY (RC5B) ﾘﾓｰﾄｺﾝﾄﾛｰﾙﾍｯﾄﾞｱｯｼ (RC5B)		1	1	RC5B for EP
20-2		921603-0512	* SCREW * ｽｸﾘｭ		2	2	
20-3		353-76037-0	* CABLE TERMINAL PLUG * ｹｰﾌﾞﾙﾀｰﾐﾅﾙ ﾌﾟﾗｸﾞ		2	2	RC5B for EP
20-4		3A3-84432-0	* BUSHING * ﾌﾞｯｼﾝｸﾞ B		1	1	
20-5		3A3-84375-0	* SCREW * ｽｸﾘｭ		3	3	
20-6		3A3-84374-0	* SPACER * ｽﾍﾟｰｻ		3	3	
20-7		353-84371-0	* WASHER * ﾜｯｼｬ ﾘﾓｺﾝﾎﾞｯｸｽ		3	3	
20-8		930103-0600	* NUT * ﾅｯﾄ		3	3	
20-9		3A3-84383-0	* WASHER * ﾜｯｼｬ		1	1	
20-10		3A3-84421-0	* ROLLER * ﾛｰﾗ		1	1	
20-11		3A3-84422-0	* THRUST PLATE * ｽﾗｽﾄﾌﾟﾚｰﾄ		1	1	
20-12		3A3-84431-0	* BUSHING * ﾌﾞｯｼﾝｸﾞ A		2	2	
20-13		940103-0800	* WASHER * ﾜｯｼｬ		1	1	
20-14		3A3-84442-0	* BOLT * ﾎﾞﾙﾄ		1	1	
20-15		353-84388-0	* DETENT ROLLER * ﾃﾞﾃﾝﾄﾛｰﾗ		1	1	
20-16		3B7Q84312-0	* FREE THROTTLE LEVER * ﾌﾘｰｽﾛｯﾄﾙﾚﾊﾞｰ		1	1	
20-17		921503-0406	* SCREW * ｽｸﾘｭ		2	2	
20-18		3A3-84423-0	* DETENT RETAINER * ﾃﾞﾃﾝﾄﾘﾃｰﾅ		1	1	
20-19		921603-0518	* SCREW * ｽｸﾘｭ		5	5	
20-20		3A3-84307-0	* DETENT SPRING * ﾃﾞﾃﾝﾄｽﾌﾟﾘﾝｸﾞ		5	5	
20-21		3A3-84424-0	* FREE THROTTLE ROLLER * ﾌﾘｰｽﾛｯﾄﾙﾛｰﾗ		1	1	
20-22		3A3-84426-0	* ROLLER RETAINER * ﾛｰﾗﾘﾃｰﾅ		1	1	
20-23		3A3-84425-0	* FREE THROTTLE SPRING * ﾌﾘｰｽﾛｯﾄﾙｽﾌﾟﾘﾝｸﾞ		1	1	
20-24		3A3-84365-1	* THROTTLE ARM * ｽﾛｯﾄﾙｱｰﾑ		1	1	
20-25		3A3-84428-0	* THROTTLE FRICTION ARM * ｽﾛｯﾄﾙﾌﾘｸｼｮﾝｱｰﾑ		1	1	
20-26		945303-0600	* E-RING d=6 * Eﾘﾝｸﾞ d=6		3	3	
20-27		353-84394-0	* WASHER * ﾜｯｼｬ		1	1	
20-28		3A3-84427-0	* ADJUST SCREW * ｱｼﾞｬｽﾄｽｸﾘｭ ｽﾛｯﾄﾙﾌﾘｸｼｮﾝ		1	1	

Fig. 20 COMPONENT PARTS OF REMOTE CONTROL
リモコンボックス構成部品

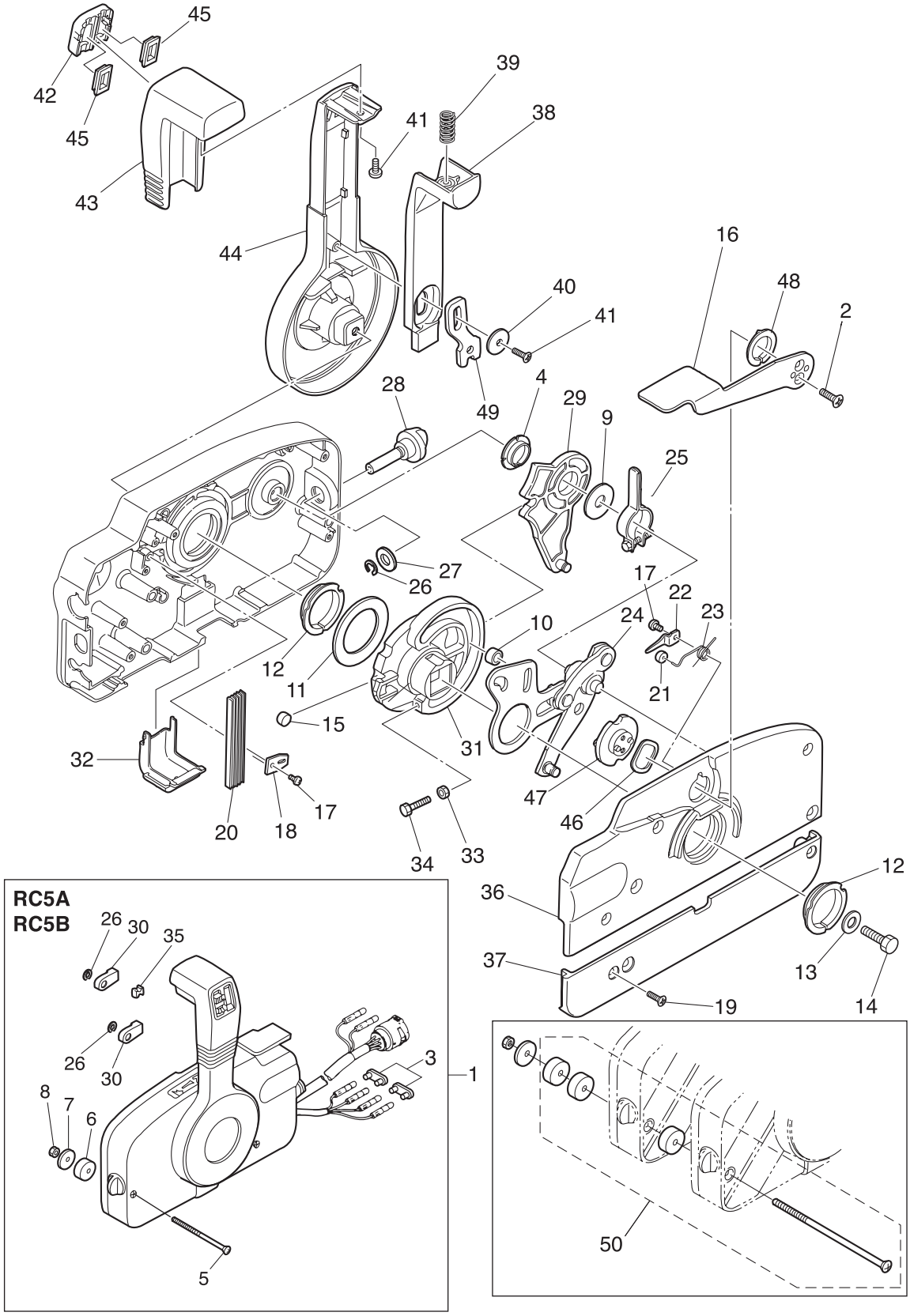

Ref.No. 見出番号		Parat No. 部品番号	Description 部 品 名	Q'ty/個数 MFS9.9C	MFS15C	MFS20C	Remarks 備 考
20-29		3A3-84381-0	* SHIFT GEAR ASSY * ｼﾌﾄｷﾞﾔｱｯｼ		1	1	
20-30		3A3-83314-2	* CABLE TERMINAL * ｹｰﾌﾞﾙﾀｰﾐﾅﾙ		2	2	
20-31		3A3-84364-2	* DRIVE GEAR * ﾄﾞﾗｲﾌﾞｷﾞﾔ		1	1	
20-32		3A3-84429-0	* WIRE COVER * ﾜｲﾔｶﾊﾞｰ		1	1	
20-33		930103-0500	* NUT * ﾅｯﾄ		1	1	
20-34		910103-0525	* BOLT * ﾎﾞﾙﾄ		1	1	
20-35		3A3-84376-0	* GROMMET * ｸﾞﾛﾒｯﾄ		1	1	
20-36		3B7Q84441-0	* REAR HOUSING * ﾘﾔﾊｳｼﾞﾝｸﾞ		1	1	
20-37		3B7Q84366-0	* REAR PANEL * ﾘﾔﾊﾟﾈﾙ		1	1	
20-38		3A3-84401-0	* NEUTRAL LOCK ARM * ﾆｭｰﾄﾗﾙﾛｯｸｱｰﾑ		1	1	
20-39		3A3-84403-0	* NEUTRAL LOCK SPRING * ﾆｭｰﾄﾗﾙﾛｯｸｽﾌﾟﾘﾝｸﾞ		1	1	
20-40		3A3-84407-0	* WASHER * ﾜｯｼｬ ﾛｯｸｱｰﾑ		1	1	
20-41		921503-0510	* SCREW * ｽｸﾘｭ		2	2	
20-42		3A3-84451-0	* TILT SWITCH COVER * ﾁﾙﾄｽｲｯﾁｶﾊﾞｰ		1	1	
20-43		3A3-84404-0	* GRIP * ｸﾞﾘｯﾌﾟ		1	1	
20-44		3B7Q84343-0	* CONTROL LEVER * ｺﾝﾄﾛｰﾙﾚﾊﾞｰ		1	1	
20-45	1	3A3-84452-0	* TILT SWITCH PLUG * ﾁﾙﾄｽｲｯﾁﾌﾟﾗｸﾞ		2	2	RC5B for EP
20-45	2	3A3-84452-0	* TILT SWITCH PLUG * ﾁﾙﾄｽｲｯﾁﾌﾟﾗｸﾞ		1	1	RC5A for EPT
20-46		3A3-84368-0	* WAVE WASHER * ｳｪｰﾌﾞﾜｯｼｬ		1	1	
20-47		3A3-84391-0	* FREE THROTTLE DRUM * ﾌﾘｰｽﾛｯﾄﾙﾄﾞﾗﾑ		1	1	
20-48		3A3-84435-0	* BUSHING * ﾌﾞｯｼﾝｸﾞ D		1	1	
20-49		3A3-84406-0	* PLATE * ﾌﾟﾚｰﾄ ﾛｯｸｱｰﾑ		1	1	
20-50		3A3-81301-0	TWIN REMOTE CONTROL KIT ﾂｲﾝﾘﾓｰﾄｺﾝﾄﾛｰﾙｷｯﾄ	1	1	1	

Fig. 21 COMPONENT PARTS OF REMOTE CONTROL (ELECTRIC PARTS)
リモコンボックス構成部品（電装品関係）

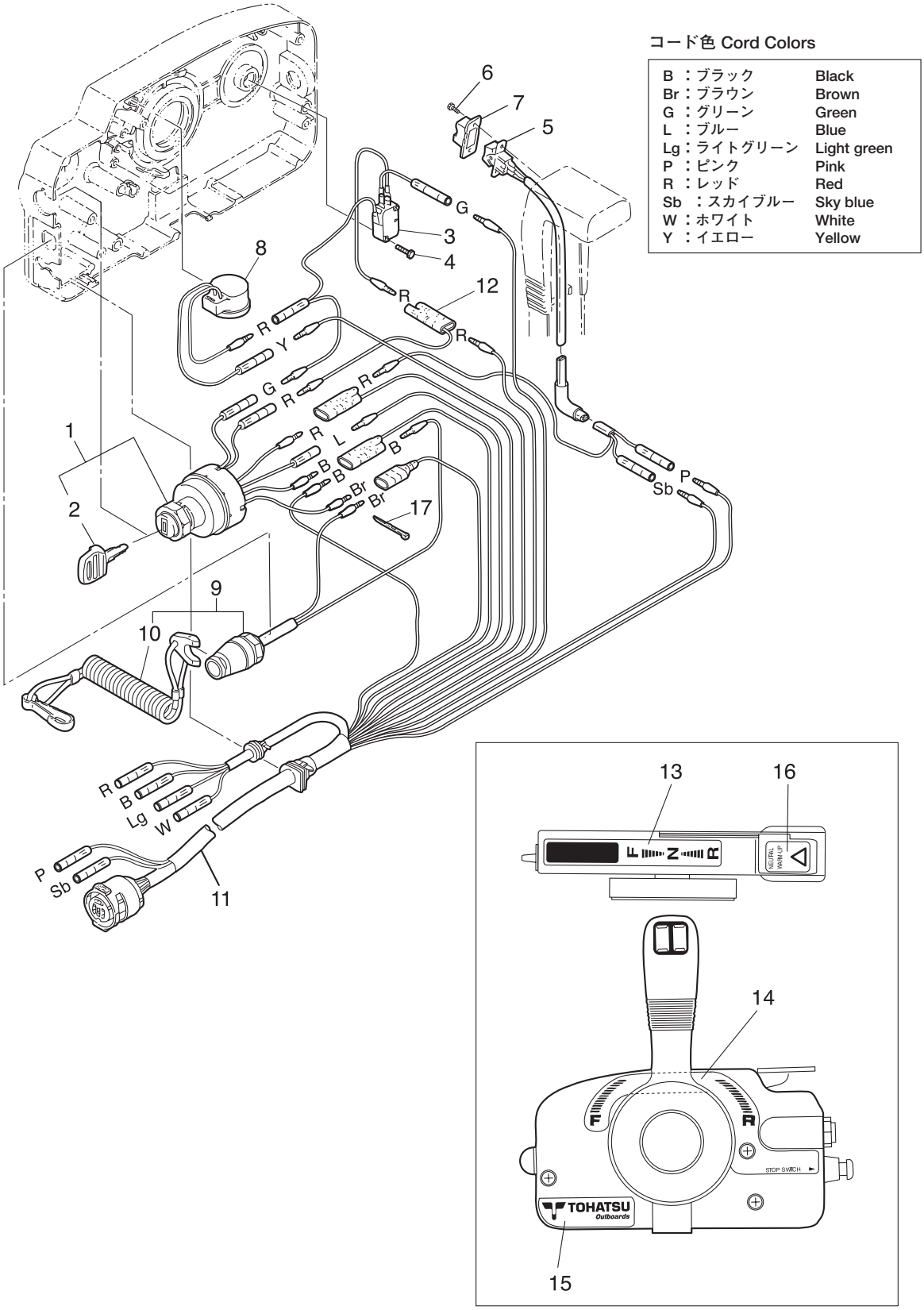

Ref.No. 見出番号		Parat No. 部品番号	Description 部 品 名	Q'ty/個数 MFS9.9C	MFS15C	MFS20C	Remarks 備 考
21-1		353-76020-3	MAIN SWITCH ASSY ﾒｲﾝｽｲｯﾁｱｯｼ		1	1	
21-2	1	3F3-76217-0	* MAIN SWITCH KEY No.301 * ﾒｲﾝｽｲｯﾁｷｰ No.301		A	A	
21-2	2	3F3-76218-0	* MAIN SWITCH KEY No.302 * ﾒｲﾝｽｲｯﾁｷｰ No.302		A	A	
21-2	3	3F3-76219-0	* MAIN SWITCH KEY No.303 * ﾒｲﾝｽｲｯﾁｷｰ No.303		A	A	
21-3		3A3-76086-1	NEUTRAL SWITCH (REMOTE CONT) ﾆｭｰﾄﾗﾙｽｲｯﾁ (ﾘﾓｰﾄｺﾝﾄﾛｰﾙ)		1	1	
21-4		921503-0315	SCREW ｽｸﾘｭ		2	2	
21-5		3A3-72560-0	PTT SWITCH ASSY PTTｽｲｯﾁｱｯｼ		1	1	RC5A for EPT
21-6		921503-0206	SCREW ｽｸﾘｭ		2	2	RC5A for EPT
21-7		3A3-72591-0	PTT SWITCH COVER PTTｽｲｯﾁｶﾊﾞｰ		1	1	RC5A for EPT
21-8		3C8-76171-0	OVERHEAT BUZZER ｵｰﾊﾞｰﾋｰﾄﾌﾞｻﾞｰ		1	1	
21-9		3A3-06830-0	STOP SWITCH ASSY ｽﾄｯﾌﾟｽｲｯﾁｱｯｼ		1	1	
21-10		353-06821-0	* STOP SWITCH LANYARD ASSY * ｽﾄｯﾌﾟｽｲｯﾁﾗﾝﾔｰﾄﾞｱｯｼ		1	1	
21-11		3A3-76115-1	CORD ASSY L=6200 ｺｰﾄﾞｱｯｼ L=6200		1	1	
21-12		353-72546-0	ASSIST CORD (RED) L=200 ｱｼｽﾄｺｰﾄﾞ (ﾚｯﾄﾞ) L=200		1	1	
21-13		3N5-84336-0	SHIFT POSITION DECAL ｼﾌﾄﾎﾟｼﾞｼｮﾝﾃﾞｶｰﾙ		1	1	
21-14		3N5-84465-0	SHIFT POSITION SIDE DECAL ｼﾌﾄﾎﾟｼﾞｼｮﾝｻｲﾄﾞﾃﾞｶｰﾙ		1	1	
21-15		3N5-84333-0	DECAL (TOHATSU) ﾃﾞｶｰﾙ (ﾄｰﾊﾂ)		1	1	
21-16		3N5-84331-0	DECAL (LEVER) ﾃﾞｶｰﾙ (ﾚﾊﾞｰ)		1	1	
21-17		3A3-84398-0	BAND ﾊﾞﾝﾄﾞ ﾘｰﾄﾞﾜｲﾔ		2	2	

Fig. 22 OPTIONAL PARTS・ACCESSORIES
オプショナルパーツ・アクセサリ

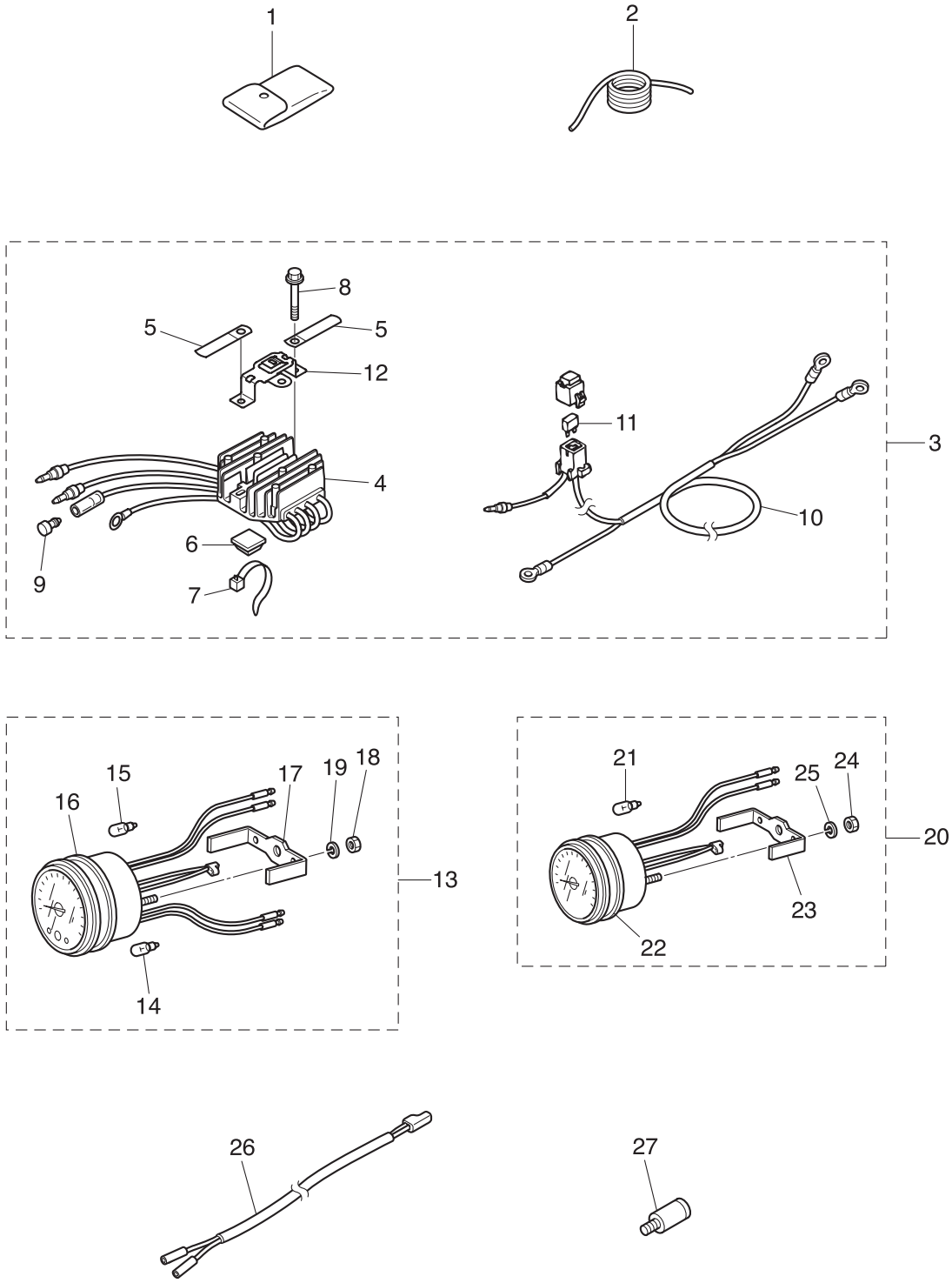

Ref.No. 見出番号	Parat No. 部品番号	Description 部 品 名	Q'ty/個数 MFS9.9C	MFS15C	MFS20C	Remarks 備 考
22-1	3BJ-72100-0	TOOL KIT ﾂｰﾙｷｯﾄ	1	1	1	
22-2	3B7-72201-0	SAFETY ROPE φ6-1600 ｾｰﾌﾃｨﾛｰﾌﾟ φ6-1600	1	1	1	
22-3	3BJ-76160-2	RECTIFIER KIT ﾚｸﾁﾌｧｲﾔｷｯﾄ	1	1	1	
22-4	3BJ-76060-1	* RECTIFIER COMPLETE * ﾚｸﾁﾌｧｲﾔｺﾝﾌﾟﾘｰﾄ	1	1	1	
22-5	309-06972-0	* CLAMP 6.5-47.5P * ｸﾗﾝﾌﾟ 6.5-47.5P	2	2	2	
22-6	3BJ-76164-0	* BAND MOUNT * ﾊﾞﾝﾄﾞﾏｳﾝﾄ	1	1	1	
22-7	3Z0-84398-0	* BAND 203 * ﾊﾞﾝﾄﾞ ﾘｰﾄﾞﾜｲﾔ 203	1	1	1	
22-8	910103-5625	* BOLT * ﾎﾞﾙﾄ	2	2	2	
22-9	3A3-76037-0	* CABLE TERMINAL PLUG * ｹｰﾌﾞﾙﾀｰﾐﾅﾙ ﾌﾟﾗｸﾞ	1	1	1	
22-10	3BJ-76161-0	* EXTENSION CORD L=3000 * ｴｸｽﾃﾝｼｮﾝｺｰﾄﾞ L=3000	1	1	1	
22-11	3T5-76249-0	* FUSE 30A * ﾋｭｰｽﾞ 30A	1	1	1	
22-12	3BJ-76064-0	* FUSE HOLDER BRACKET * ﾋｭｰｽﾞﾎﾙﾀﾞﾌﾞﾗｹｯﾄ	1	1	1	
22-13	3N8-72640-1	TACHOMETER W/OIL LAMP ﾀｺﾒｰﾀ W/ｵｲﾙﾗﾝﾌﾟ		1	1	Selector "12P" for Japan EP/EPT
22-14	3B7-72658-0	* OIL BULB 12V-1.7W * ｵｲﾙﾊﾞﾙﾌﾞ 12V-1.7W		1	1	for EP/EPT
22-15	3B7-72659-0	* METER BULB 12V-1.8W * ﾒｰﾀﾊﾞﾙﾌﾞ 12V-1.8W		1	1	
22-16	3B7-72656-0	* METER DAMPER * ﾒｰﾀﾀﾞﾝﾊﾟ		1	1	
22-17	3B7-72661-0	* FITTING PLATE * ﾌｨｯﾃｨﾝｸﾞﾌﾟﾚｰﾄ		1	1	
22-18	930103-0500	* NUT * ﾅｯﾄ		2	2	
22-19	941303-0500	* SPRING WASHER * ｽﾌﾟﾘﾝｸﾞﾜｯｼｬ		2	2	
22-20	3B7-72530-2	TACHOMETER ASSY ﾀｺﾒｰﾀｱｯｼ	1	1	1	Selector "12P" for Japan MF & EF/EFT
22-21	3B7-72659-0	* METER BULB 12V-1.8W * ﾒｰﾀﾊﾞﾙﾌﾞ 12V-1.8W	1	1	1	
22-22	3B7-72656-0	* METER DAMPER * ﾒｰﾀﾀﾞﾝﾊﾟ	1	1	1	
22-23	3B7-72661-0	* FITTING PLATE * ﾌｨｯﾃｨﾝｸﾞﾌﾟﾚｰﾄ	1	1	1	
22-24	930103-0500	* NUT * ﾅｯﾄ	2	2	2	
22-25	941303-0500	* SPRING WASHER * ｽﾌﾟﾘﾝｸﾞﾜｯｼｬ	2	2	2	
22-26	361-72539-0	TACHOMETER LEAD WIRE L=6000 ﾀｺﾒｰﾀﾘｰﾄﾞﾜｲﾔ L=6000	1	1	1	for MF & EF/EFT
22-27	336-60007-0	FLUSHING PLUG ﾌﾗｯｼﾝｸﾞﾌﾟﾗｸﾞ	1	1	1	

Fig. 23 ASSEMBLY・KIT PARTS
アッセンブリ・キットパーツ

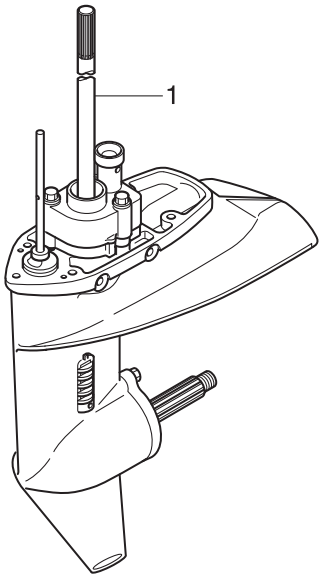

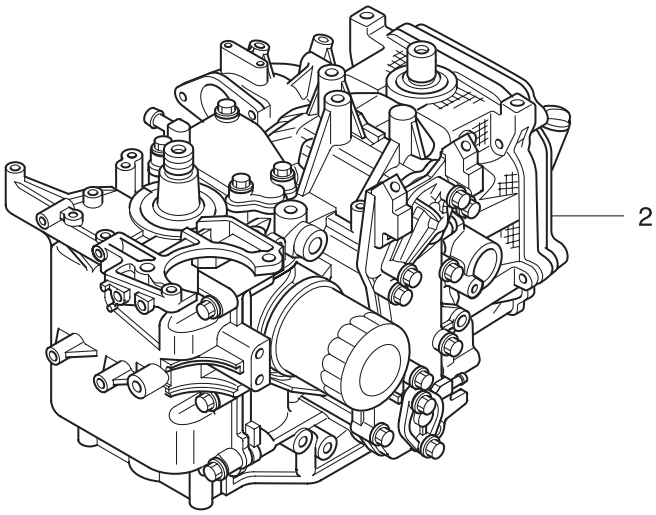

POWER HEAD GASKET SET
パワーヘッドガスケットセット — 3

LOWER UNIT GASKET SET
ロワユニットガスケットセット — 4

WATER PUMP REPAIR KIT
ウォータポンプリペアキット — 5

WATER PUMP KIT (CHROME PLATED)
ウォータポンプキット（クロムメッキ） — 6

ELECTRIC STARTER KIT (F TYPE)
エレクトリックスタータキット（Fタイプ） — 7

CARBURETOR REPAIR KIT
キャブレタリペアキット — 9

ALTITUDE ADJUSTMENT KIT
高地補正キット — 10

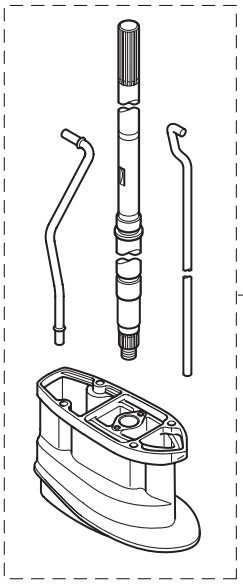

Ref.No. 見出番号		Parat No. 部品番号	Description 部 品 名	Q'ty/個数 MFS9.9C	MFS15C	MFS20C	Remarks 備 考
23-1	1	3BHQ87301-2	LOWER UNIT ASSY (S) ﾛﾜﾕﾆｯﾄｱｯｼ (S)	1	1	1	for Transom "S"
23-1	2	3BHQ87302-2	LOWER UNIT ASSY (L) ﾛﾜﾕﾆｯﾄｱｯｼ (L)	1	1	1	for Transom "L"
23-1	3	3BHQ87304-2	LOWER UNIT ASSY (UL) ﾛﾜﾕﾆｯﾄｱｯｼ (UL)	1	1	1	for Transom "UL"
23-2		3BJB87090-3	ENGINE SHORT BLOCK KIT ｴﾝｼﾞﾝｼｮｰﾄﾌﾞﾛｯｸｷｯﾄ	1	1	1	
23-3	1	3BJ-87121-0	POWER HEAD GASKET SET ﾊﾟﾜｰﾍｯﾄﾞｶﾞｽｹｯﾄｾｯﾄ	1	1	1	
23-3	2	3BJ-01005-0	* CYLINDER HEAD GASKET * ｼﾘﾝﾀﾞﾍｯﾄﾞｶﾞｽｹｯﾄ	1	1	1	
23-3	3	3BJ-01024-0	* CYLINDER HEAD COVER GASKET * ｼﾘﾝﾀﾞﾍｯﾄﾞｶﾊﾞｰｶﾞｽｹｯﾄ	1	1	1	
23-3	4	3R0-07422-0	* O-RING 3.1-24.4 * Oﾘﾝｸﾞ 3.1-24.4	1	1	1	Oil Filler Cap
23-3	5	3R3-02305-0	* EXHAUST COVER GASKET * ｴｷｿﾞｰｽﾄｶﾊﾞｰｶﾞｽｹｯﾄ	1	1	1	
23-3	6	346-01032-0	* THERMOSTAT CAP GASKET * ｻｰﾓｽﾀｯﾄｷｬｯﾌﾟｶﾞｽｹｯﾄ	1	1	1	
23-3	7	3R3-01144-0	* GASKET * ｶﾞｽｹｯﾄ	1	1	1	
23-3	8	3R3-07432-1	* GASKET * ｶﾞｽｹｯﾄ ﾌﾟﾘｰｻﾞﾁｬﾝﾊﾞｶﾊﾞｰ	1	1	1	
23-3	9	3V9-07402-1	* OILPAN GASKET * ｵｲﾙﾊﾟﾝｶﾞｽｹｯﾄ	1	1	1	
23-3	10	3R3-00121-0	* OIL SEAL 32-44-9 * ｵｲﾙｼｰﾙ 32-44-9	1	1	1	Lower
23-3	11	3BJ-00121-0	* OIL SEAL 36-50-7 * ｵｲﾙｼｰﾙ 36-50-7	1	1	1	Upper
23-3	12	3BJ-02104-0	* INTAKE MANIFOLD GASKET * ｲﾝﾃｰｸﾏﾆﾎｰﾙﾄﾞｶﾞｽｹｯﾄ	1	1	1	
23-3	13	3BJ-02011-0	* CARBURETOR GASKET * ｷｬﾌﾞﾚﾀｶﾞｽｹｯﾄ	2	2	2	
23-3	14	3BJ-02419-0	* SEAL RING 2.4-35 * ｼｰﾙﾘﾝｸﾞ 2.4-35	1	1	1	Carburetor
23-3	15	3H8-62415-0	* O-RING 3.5-25.7 * Oﾘﾝｸﾞ 3.5-25.7	1	1	1	Fuel Pump
23-3	16	3H8-07635-0	* O-RING 1.5-15.5 * Oﾘﾝｸﾞ 1.5-15.5	2	2	2	Oil Pump
23-3	17	3H8-07639-0	* O-RING * Oﾘﾝｸﾞ ｵｲﾙﾎﾟﾝﾌﾟ	1	1	1	Oil Pump
23-3	18	3H8-07632-0	* O-RING 1.5-10.7 * Oﾘﾝｸﾞ 1.5-10.7	1	1	1	Oil Pump
23-3	19	3H8-07631-0	* O-RING 1.5-8.5 * Oﾘﾝｸﾞ 1.5-8.5	1	1	1	Oil Pump
23-3	20	3H8-07025-0	* OIL SEAL 18-35-8 * ｵｲﾙｼｰﾙ 18-35-8	1	1	1	Camshaft
23-4	1	398-87321-3	LOWER UNIT GASKET SET ﾛﾜﾕﾆｯﾄｶﾞｽｹｯﾄｾｯﾄ	1	1	1	

Fig. 23 ASSEMBLY・KIT PARTS
アッセンブリ・キットパーツ

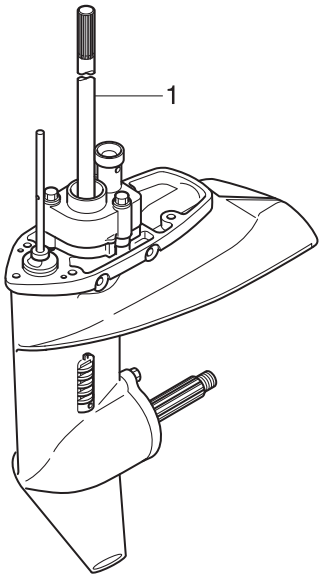

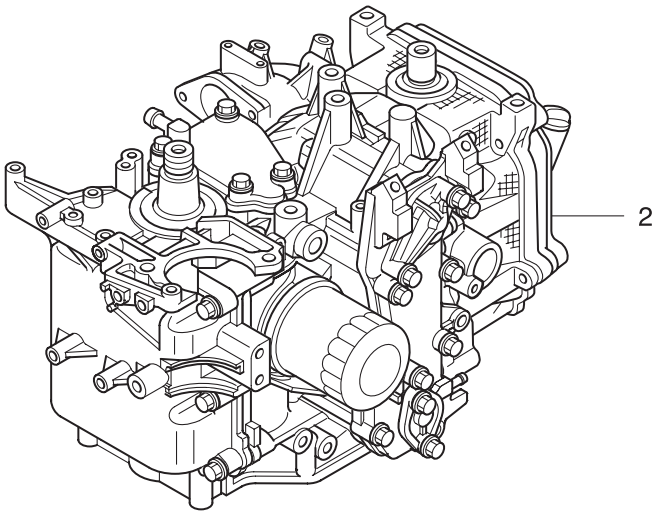

POWER HEAD GASKET SET
パワーヘッドガスケットセット — 3

LOWER UNIT GASKET SET
ロワユニットガスケットセット — 4

WATER PUMP REPAIR KIT
ウォータポンプリペアキット — 5

WATER PUMP KIT (CHROME PLATED)
ウォータポンプキット（クロムメッキ） — 6

ELECTRIC STARTER KIT (F TYPE)
エレクトリックスタータキット（Fタイプ） — 7

CARBURETOR REPAIR KIT
キャブレタリペアキット — 9

ALTITUDE ADJUSTMENT KIT
高地補正キット — 10

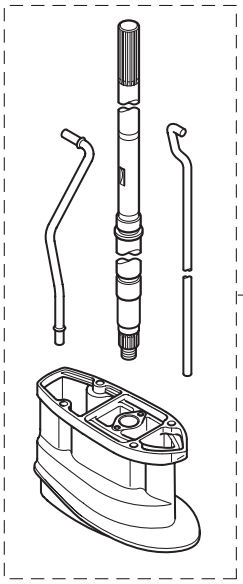

Ref.No. 見出番号		Parat No. 部品番号	Description 部 品 名	Q'ty/個数 MFS9.9C	MFS15C	MFS20C	Remarks 備 考
23-4	2	3FS-65029-0	* GUIDE PLATE GASKET * ｶﾞｲﾄﾞﾌﾟﾚｰﾄｶﾞｽｹｯﾄ	1	1	1	
23-4	3	332-60006-0	* GASKET 8.1-15-1 * ｶﾞｽｹｯﾄ 8.1-15-1	3	3	3	
23-4	4	121-32071-0	* O-RING 2.4-59.6 * Oﾘﾝｸﾞ 2.4-59.6	1	1	1	Propeller Shaft Housing
23-4	5	346-65013-0	* OIL SEAL 17-30-9 * ｵｲﾙｼｰﾙ 17-30-9	1	1	1	Propeller Shaft
23-4	6	332-60223-0	* OIL SEAL 13.8-26-9.5 * ｵｲﾙｼｰﾙ 13.8-26-9.5	1	1	1	Pump Case (Lower)
23-4	7	336-62415-0	* O-RING 3.5-36 * Oﾘﾝｸﾞ 3.5-36	2	2	2	Pump Case (Lower) Cam Rod Bushing
23-4	8	332-66021-0	* O-RING 2.4-5.8 * Oﾘﾝｸﾞ 2.4-5.8	2	2	2	Cam Rod
23-4	9	362-02312-2	* EXHAUST PIPE GASKET * ｴｷｿﾞｰｽﾄﾊﾟｲﾌﾟｶﾞｽｹｯﾄ	1	1	1	don't use for 4-stroke Engine
23-5	1	362-87322-1	WATER PUMP REPAIR KIT ｳｫｰﾀﾎﾟﾝﾌﾟﾘﾍﾟｱｷｯﾄ	1	1	1	
23-5	2	3FS-65029-0	* GUIDE PLATE GASKET * ｶﾞｲﾄﾞﾌﾟﾚｰﾄｶﾞｽｹｯﾄ	1	1	1	
23-5	3	334-65021-0	* WATER PUMP IMPELLER * ｳｫｰﾀﾎﾟﾝﾌﾟｲﾝﾍﾟﾗ	1	1	1	
23-5	4	350-65022-0	* KEY φ2-16 * ｷｰ ﾎﾟﾝﾌﾟｲﾝﾍﾟﾗ φ2-16	1	1	1	
23-5	5	350-65011-1	* PUMP CASE LINER * ﾎﾟﾝﾌﾟｹｰｽﾗｲﾅ	1	1	1	
23-5	6	350-65025-0	* WATER PUMP GUIDE PLATE * ｳｫｰﾀﾎﾟﾝﾌﾟｶﾞｲﾄﾞﾌﾟﾚｰﾄ	1	1	1	
23-5	7	9101E3-5652	* BOLT * ﾎﾞﾙﾄ	3	3	3	
23-6	1	362-65231-1	WATER PUMP KIT (CHROME PLATED) ｳｫｰﾀﾎﾟﾝﾌﾟｷｯﾄ (ｸﾛﾑﾒｯｷ)	1	1	1	
23-6	2	3FS-65029-0	* GUIDE PLATE GASKET * ｶﾞｲﾄﾞﾌﾟﾚｰﾄｶﾞｽｹｯﾄ	1	1	1	
23-6	3	334-65021-0	* WATER PUMP IMPELLER * ｳｫｰﾀﾎﾟﾝﾌﾟｲﾝﾍﾟﾗ	1	1	1	
23-6	4	362-65238-0	* PUMP CASE LINER * ﾎﾟﾝﾌﾟｹｰｽﾗｲﾅ ｸﾛﾑﾒｯｷ	1	1	1	Chrome Plated
23-6	5	362-65239-0	* WATER PUMP GUIDE PLATE * ｳｫｰﾀﾎﾟﾝﾌﾟｶﾞｲﾄﾞﾌﾟﾚｰﾄ ｸﾛﾑﾒｯｷ	1	1	1	Chrome Plated
23-7	1	3BH-76300-2	ELECTRIC STARTER KIT (F) ｴﾚｸﾄﾘｯｸｽﾀｰﾀｷｯﾄ (Fﾀｲﾌﾟ)	1	1	1	for MF⇒EF
23-7	2	3C8-76010-1	* STARTER MOTOR ASSY * ｽﾀｰﾀﾓｰﾀｱｯｼ	1	1	1	
23-7	3	3BJ-76009-0	* STARTER MOTOR BAND * ｽﾀｰﾀﾓｰﾀﾊﾞﾝﾄﾞ	1	1	1	
23-7	4	3C8-76007-0	* DAMPER * ﾀﾞﾝﾊﾟ ｽﾀｰﾀﾓｰﾀ	1	1	1	
23-7	5	9101E3-5825	* BOLT * ﾎﾞﾙﾄ	2	2	2	
23-7	6	9101E3-5818	* BOLT * ﾎﾞﾙﾄ	2	2	2	

Fig. 23 ASSEMBLY・KIT PARTS
アッセンブリ・キットパーツ

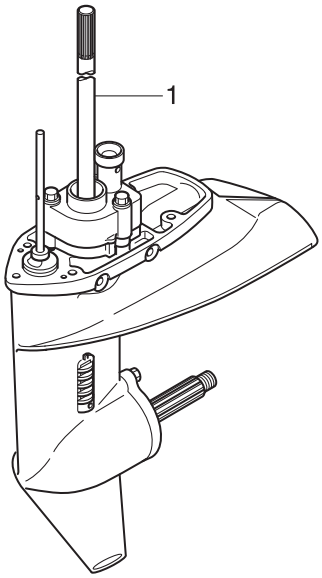

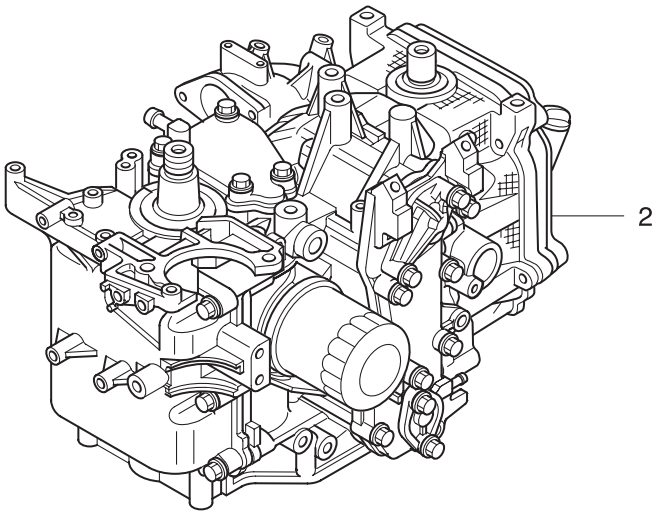

POWER HEAD GASKET SET
パワーヘッドガスケットセット — 3

LOWER UNIT GASKET SET
ロワユニットガスケットセット — 4

WATER PUMP REPAIR KIT
ウォータポンプリペアキット — 5

WATER PUMP KIT (CHROME PLATED)
ウォータポンプキット（クロムメッキ） — 6

ELECTRIC STARTER KIT (F TYPE)
エレクトリックスタータキット（Fタイプ） — 7

CARBURETOR REPAIR KIT
キャブレタリペアキット — 9

ALTITUDE ADJUSTMENT KIT
高地補正キット — 10

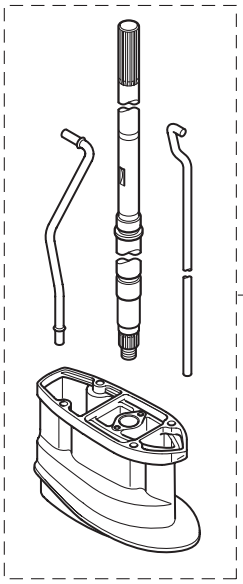

Ref.No. 見出番号		Parat No. 部品番号	Description 部 品 名	Q'ty/個数 MFS9.9C	MFS15C	MFS20C	Remarks 備 考
23-7	7	3BJ-76040-0	* STARTER SOLENOID * ｽﾀｰﾀｿﾚﾉｲﾄﾞ	1	1	1	
23-7	8	3BJ-06281-1	* CABLE TERMINAL HOLDER * ｹｰﾌﾞﾙﾀｰﾐﾅﾙﾎﾙﾀﾞ	1	1	1	
23-7	9	174-35012-0	* COLLAR 6-8-6 * ｶﾗｰ 6-8-6	1	1	1	
23-7	10	9101E3-5616	* BOLT * ﾎﾞﾙﾄ	1	1	1	
23-7	11	9101E3-5612	* BOLT * ﾎﾞﾙﾄ	1	1	1	
23-7	12	3BJ-06902-1	* COVER * ｶﾊﾞｰ ｹｰﾌﾞﾙﾀｰﾐﾅﾙﾎﾙﾀﾞ	1	1	1	
23-7	13	3BJ-72028-1	* WIRING DIAGRAM DECAL * ﾜｲﾔﾘﾝｸﾞﾀﾞｲﾔｸﾞﾗﾑﾃﾞｶｰﾙ	1	1	1	
23-7	14	910103-5610	* BOLT * ﾎﾞﾙﾄ	3	3	3	
23-7	15	3BJ-76043-0	* STARTER SOLENOID BRACKET * ｽﾀｰﾀｿﾚﾉｲﾄﾞﾌﾞﾗｹｯﾄ	1	1	1	
23-7	16	910103-5612	* BOLT * ﾎﾞﾙﾄ	2	2	2	Battery Cable Starter Solenoid
23-7	17	3BJ-76060-1	* RECTIFIER COMPLETE * ﾚｸﾁﾌｧｲﾔｺﾝﾌﾟﾘｰﾄ	1	1	1	
23-7	18	309-06972-0	* CLAMP 6.5-47.5P * ｸﾗﾝﾌﾟ 6.5-47.5P	2	2	2	
23-7	19	3BJ-76164-0	* BAND MOUNT * ﾊﾞﾝﾄﾞﾏｳﾝﾄ	1	1	1	
23-7	20	3Z0-84398-0	* BAND 203 * ﾊﾞﾝﾄﾞ ﾘｰﾄﾞﾜｲﾔ 203	1	1	1	
23-7	21	910103-5625	* BOLT * ﾎﾞﾙﾄ	2	2	2	
23-7	22	361-76080-0	* NEUTRAL SWITCH * ﾆｭｰﾄﾗﾙｽｲｯﾁ	1	1	1	
23-7	23	3AA-76026-0	* MAIN SWITCH ASSY * ﾒｲﾝｽｲｯﾁｱｯｼ	1	1	1	
23-7	24	3BH-76120-0	* BATTERY CABLE * ﾊﾞｯﾃﾘｹｰﾌﾞﾙ	1	1	1	
23-7	25	3BJ-06133-0	* PROTECTOR φ10.7-320 * ﾌﾟﾛﾃｸﾀ φ10.7-320	1	1	1	
23-7	26	3BJ-76145-0	* TERMINAL CAP * ﾀｰﾐﾅﾙｷｬｯﾌﾟ	1	1	1	
23-7	27	3R3-76141-0	* STARTER CABLE L=270 * ｽﾀｰﾀｹｰﾌﾞﾙ L=270	1	1	1	
23-7	28	3BA-06133-0	* PROTECTOR φ10.7-180 * ﾌﾟﾛﾃｸﾀ φ10.7-180	1	1	1	
23-7	29	3Y0-76145-0	* TERMINAL CAP * ﾀｰﾐﾅﾙｷｬｯﾌﾟ	1	1	1	Starter Motor
23-7	30	3AA-76145-0	* TERMINAL CAP * ﾀｰﾐﾅﾙｷｬｯﾌﾟ	1	1	1	Starter Solenoid
23-7	31	3V1-76066-0	* FUSE WIRE ASSY L=185 * ﾋｭｰｽﾞﾜｲﾔｱｯｼ L=185	1	1	1	
23-7	32	3BJ-76066-0	* FUSE WIRE ASSY L=720 * ﾋｭｰｽﾞﾜｲﾔｱｯｼ L=720	1	1	1	
23-7	33	3BJ-76064-0	* FUSE HOLDER BRACKET * ﾋｭｰｽﾞﾎﾙﾀﾞﾌﾞﾗｹｯﾄ	1	1	1	
23-7	34	3BJ-84398-0	* BAND 135 * ﾊﾞﾝﾄﾞ ﾘｰﾄﾞﾜｲﾔ 135	2	2	2	
23-7	35	3BH-06133-0	* PROTECTOR * ﾌﾟﾛﾃｸﾀ	1	1	1	

Fig. 23 ASSEMBLY・KIT PARTS
アッセンブリ・キットパーツ

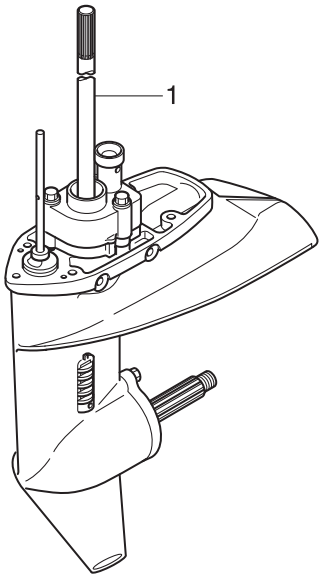

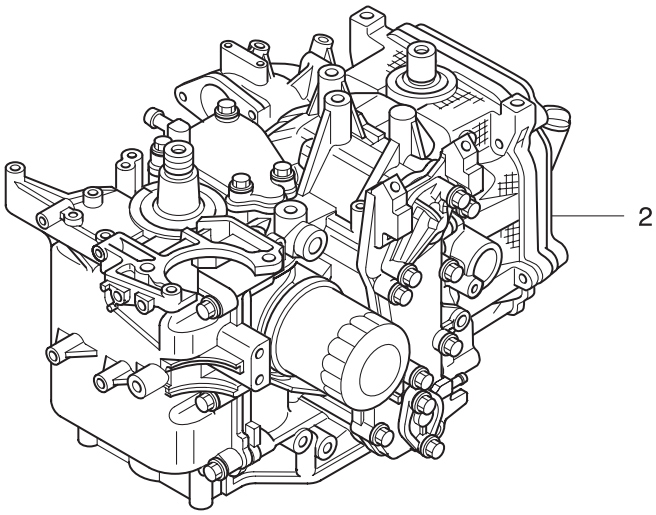

POWER HEAD GASKET SET
パワーヘッドガスケットセット — 3

LOWER UNIT GASKET SET
ロワユニットガスケットセット — 4

WATER PUMP REPAIR KIT
ウォータポンプリペアキット — 5

WATER PUMP KIT (CHROME PLATED)
ウォータポンプキット（クロムメッキ） — 6

ELECTRIC STARTER KIT (F TYPE)
エレクトリックスタータキット（Fタイプ） — 7

CARBURETOR REPAIR KIT
キャブレタリペアキット — 9

ALTITUDE ADJUSTMENT KIT
高地補正キット — 10

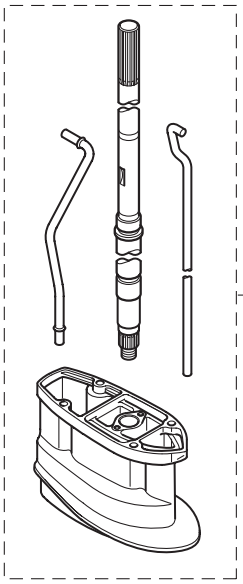

Ref.No. 見出番号		Parat No. 部品番号	Description 部 品 名	Q'ty/個数 MFS9.9C	MFS15C	MFS20C	Remarks 備 考
23-8	1	3BHQ87314-0	EXTENSION HOUSING KIT (UL) ｴｸｽﾃﾝｼｮﾝﾊｳｼﾞﾝｸﾞｷｯﾄ (UL)	1	1	1	for Transom "L"⇒"UL"
23-8	2	3BJQ61110-0	* EXTENSION HOUSING * ｴｸｽﾃﾝｼｮﾝﾊｳｼﾞﾝｸﾞ	1	1	1	
23-8	3	3BJ-61111-0	* STUD * ｽﾀｯﾄﾞ	4	4	4	
23-8	4	3P0-66233-0	* WASHER 8.1-16-1.5 * ﾜｯｼｬ 8.1-16-1.5	4	4	4	
23-8	5	9301E3-0800	* NUT * ﾅｯﾄ	4	4	4	
23-8	6	3BJ-60003-0	* DRIVE SHAFT BUSHING * ﾄﾞﾗｲﾌﾞｼｬﾌﾄﾌﾞｯｼﾝｸﾞ	1	1	1	
23-8	7	3V1-64332-0	* STOPPER * ｽﾄｯﾊﾟﾌﾞｯｼﾝｸﾞ	1	1	1	
23-8	8	9101E3-5612	* BOLT * ﾎﾞﾙﾄ	2	2	2	
23-8	9	3Z0-65203-0	* LOCK PLATE * ﾛｯｸﾌﾟﾚｰﾄ	1	1	1	
23-8	10	3V1-65204-0	* WATER PIPE AUXILIARY MOUNT 13-2.5 * ｳｫｰﾀﾊﾟｲﾌﾟｵｳｷｼﾘｱﾘﾏｳﾝﾄ 13-2.5	1	1	1	
23-8	11	9215E3-0510	* SCREW * ｽｸﾘｭ	1	1	1	
23-8	12	3BJ-65120-0	* WATER PIPE (UL) * ｳｫｰﾀﾊﾟｲﾌﾟ (UL)	1	1	1	
23-8	13	3BK-64303-0	* DRIVE SHAFT (UL) * ﾄﾞﾗｲﾌﾞｼｬﾌﾄ (UL)	1	1	1	
23-8	14	3BH-66014-0	* CAM ROD (UL) * ｶﾑﾛｯﾄﾞ (UL)	1	1	1	
23-8	15	951403-0312	* SPRING PIN 3-12 * ｽﾌﾟﾘﾝｸﾞﾋﾟﾝ 3-12	1	1	1	
23-8	16	951407-2512	* SPRING PIN * ｽﾌﾟﾘﾝｸﾞﾋﾟﾝ	1	1	1	
23-9	1	3BJ-87122-0	CARBURETOR REPAIR KIT ｷｬﾌﾞﾚﾀﾘﾍﾟｱｷｯﾄ		1	1	15/20ps
23-9	2	3FS-87122-0	CARBURETOR REPAIR KIT ｷｬﾌﾞﾚﾀﾘﾍﾟｱｷｯﾄ	1			9.9ps
23-9	3	3V1-03116-0	* O-RING * Oﾘﾝｸﾞ	1	1	1	
23-9	4	3V1-03147-1	* FLOAT VALVE * ﾌﾛｰﾄﾊﾞﾙﾌﾞ	1	1	1	
23-9	5	3C8-03126-0	* FLOAT ARM PIN * ﾌﾛｰﾄｱｰﾑﾋﾟﾝ	1	1	1	
23-9	6	3C8-03125-0	* FLOAT * ﾌﾛｰﾄ	1	1	1	
23-9	7	921503-0408	* SCREW * ｽｸﾘｭ		1	1	15/20ps
23-9	8	921703-0406	* SCREW * ｽｸﾘｭ	1			9.9ps
23-9	9	3BA-03121-0	* FLOAT CHAMBER GASKET * ﾌﾛｰﾄﾁｬﾝﾊﾞｶﾞｽｹｯﾄ		1	1	15/20ps
23-9	10	3V1-03121-0	* FLOAT CHAMBER GASKET * ﾌﾛｰﾄﾁｬﾝﾊﾞｶﾞｽｹｯﾄ	1			9.9ps
23-9	11	922503-0413	* SCREW * ｽｸﾘｭ		8	8	15/20ps Carburetor Cover Float Chamber
23-9	12	922503-6412	* SCREW * ｽｸﾘｭ	4			9.9ps Float Chamber

Fig. 23 ASSEMBLY・KIT PARTS
アッセンブリ・キットパーツ

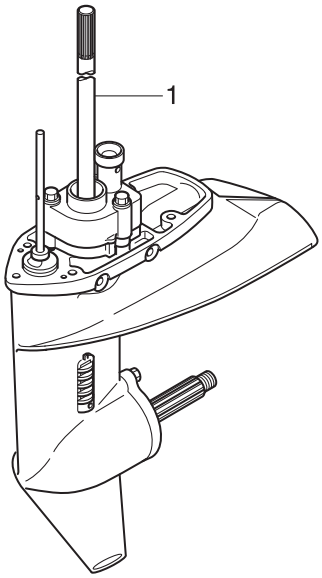

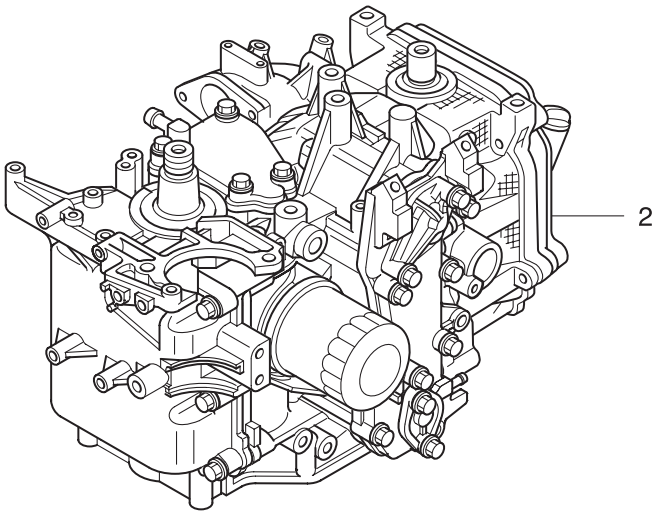

POWER HEAD GASKET SET
パワーヘッドガスケットセット — 3

LOWER UNIT GASKET SET
ロワユニットガスケットセット — 4

WATER PUMP REPAIR KIT
ウォータポンプリペアキット — 5

WATER PUMP KIT (CHROME PLATED)
ウォータポンプキット（クロムメッキ） — 6

ELECTRIC STARTER KIT (F TYPE)
エレクトリックスタータキット（Fタイプ） — 7

CARBURETOR REPAIR KIT
キャブレタリペアキット — 9

ALTITUDE ADJUSTMENT KIT
高地補正キット — 10

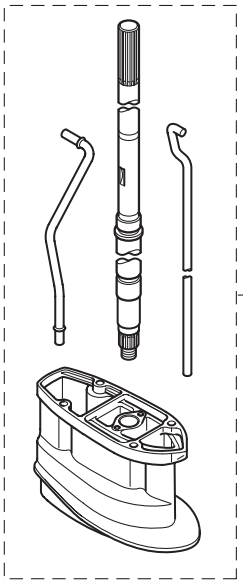

Ref.No. 見出番号		Parat No. 部品番号	Description 部 品 名	Q'ty/個数 MFS9.9C	MFS15C	MFS20C	Remarks 備 考
23-9	13	3BJ-03193-0	* GASKET * ｶﾞｽｹｯﾄ ﾄﾞﾚﾝｽｸﾘｭ		1	1	15/20ps Float Chamber
23-9	14	3V1-03193-0	* GASKET * ｶﾞｽｹｯﾄ ﾄﾞﾚﾝｽｸﾘｭ	1			9.9ps Float Chamber
23-9	15	3BJ-03182-0	* CARBURETOR COVER GASKET * ｷｬﾌﾞﾚﾀｶﾊﾞｰｶﾞｽｹｯﾄ		1	1	15/20ps
23-9	16	3AA-03182-0	* CARBURETOR COVER GASKET * ｷｬﾌﾞﾚﾀｶﾊﾞｰｶﾞｽｹｯﾄ	1			9.9ps
23-9	17	922503-6410	* SCREW * ｽｸﾘｭ	2			9.9ps
23-9	18	3AA-03193-0	* GASKET * ｶﾞｽｹｯﾄ ﾄﾞﾚﾝｽｸﾘｭ	1	1	1	Daiaphram Cover
23-9	19	3BJ-02234-0	* FILTER * ﾌｨﾙﾀ	1	1	1	
23-9	20	3BJ-03243-0	* O-RING * Oﾘﾝｸﾞ	2	2	2	
23-9	21	921503-0410	* SCREW * ｽｸﾘｭ		3	3	15/20ps
23-9	22	921503-0408	* SCREW * ｽｸﾘｭ	3			9.9ps
23-10	1	3BH-10230-0	ALTITUDE ADJUSTMENT KIT 高地補正ｷｯﾄ		1		15ps
23-10	2	3BJ-10230-0	ALTITUDE ADJUSTMENT KIT 高地補正ｷｯﾄ			1	20ps

索引

<C>
CDユニット 8-14
CDユニットコードアッシ 8-17
CDユニットブラケット 8-21
Cリング 13-6
<E>
Eリング d=5 11-71
Eリング d=6 20-26
<O>
Oリング 6-15
Oリング 6-39
Oリング 8-53
Oリング 13-2
Oリング 13-5
Oリング 13-9
Oリング 13-12
Oリング 13-26
Oリング 19-20
Oリング 23-9-3
Oリング 23-9-20
Oリング 1.5-10.7 3-24
Oリング 1.5-10.7 6-38
Oリング 1.5-10.7 23-3-18
Oリング 1.5-15.5 3-26
Oリング 1.5-15.5 23-3-16
Oリング 1.5-3.5 13-11
Oリング 1.5-8.5 3-25
Oリング 1.5-8.5 23-3-19
Oリング 2.4-5.8 10-52
Oリング 2.4-5.8 23-4-8
Oリング 2.4-59.6 10-10
Oリング 2.4-59.6 23-4-4
Oリング 2.4-9.8 13-4
Oリング 2-62.5 13-18
Oリング 3.1-24.4 3-37
Oリング 3.1-24.4 23-3-4
Oリング 3.5-25.7 5-40
Oリング 3.5-25.7 11-23
Oリング 3.5-25.7 23-3-15
Oリング 3.5-36 10-40
Oリング 3.5-36 10-53
Oリング 3.5-36 23-4-7
Oリング オイルポンプ 3-23
Oリング オイルポンプ 23-3-17
<P>
PTTスイッチアッシ 14-18
PTTスイッチアッシ 15-33
PTTスイッチアッシ 21-5
PTTスイッチアッシブラケット 15-35
PTTスイッチカバー 21-7
PTTソレノイドスイッチ (A) 8-27
PTTデカール 18-1
PTアッシ 12-25
<ア>
アーマチュアアッシ 13-32
アイドルエキゾーストポートガスケット 9-16
アイドルエキゾーストポートカバー 9-13
アイドルエキゾーストポートグロメット 9-12
アシストコード (レッド) L=200 21-12
アジャストスクリュ 3-7
アジャストスクリュ スロットルフリクション 20-28
アジャストナット 3-8
アジャストナット 14-14
アノード 1-24
アノード 11-5
アノード 11-37
アノード 12-6
アノードプラグ 1-26
<イ>
イグニッションコイル W/R-キャップ 8-42
インシュレータ (F15C/20C) 5-25-1
インシュレータ (F9.9C) 5-25-2
インストラクションタグ 19-17
インテークサイレンサアッシ 5-26
インテークバルブ 3-14
インテークバルブステムシール 3-20
インテークマニホールド 5-1
インテークマニホールドガスケット 5-2
インテークマニホールドガスケット 23-3-12
<ウ>
ウェーブワッシャ 20-46
ウォータストレーナ 10-28
ウォータストレーナ サブ 10-31
ウォータパイプ (L) 9-33-2
ウォータパイプ (S) 9-33-1
ウォータパイプ (UL) 9-33-3
ウォータパイプ (UL) 23-8-12
ウォータパイプオウキシリアリマウント 9-34
ウォータパイプオウキシリアリマウント 13-2.5 9-27
ウォータパイプオウキシリアリマウント 13-2.5 23-8-10
ウォータパイプシール (アッパ) 9-35
ウォータパイプシール (ロワ) 10-37
ウォータポンプインペラ 10-33
ウォータポンプインペラ 23-5-3
ウォータポンプインペラ 23-6-3
ウォータポンプガイドプレート 10-42
ウォータポンプガイドプレート 23-5-6
ウォータポンプガイドプレート クロムメッキ 23-6-5
ウォータポンプキット (クロムメッキ) 23-6-1
ウォータポンプリペアキット 23-5-1
<エ>
エキゾーストカバー (アウタ) 1-21
エキゾーストカバーガスケット 1-22
エキゾーストカバーガスケット 23-3-5
エキゾーストパイプガスケット 23-4-9
エキゾーストバルブ 3-15
エキゾーストバルブステムシール 3-21
エクステンションコード (PTT) 8-35
エクステンションコード L=3000 22-10
エクステンションハウジング 9-19
エクステンションハウジング 23-8-2
エクステンションハウジングキット (UL) 23-8-1
エレクトリックスタータキット (Fタイプ) 23-7-1
エンジンショートブロックキット 23-2
エンジンベースシール L=830 9-18
<オ>
オイルシール 13-31
オイルシール 12.8-25-7 9-4
オイルシール 13.8-26-9.5 10-39
オイルシール 13.8-26-9.5 23-4-6
オイルシール 17-30-9 10-11
オイルシール 17-30-9 23-4-5
オイルシール 18-35-8 3-4
オイルシール 18-35-8 23-3-20
オイルシール 32-44-9 2-1
オイルシール 32-44-9 23-3-10
オイルシール 36-50-7 2-2
オイルシール 36-50-7 23-3-11
オイルストレーナアッシ 1-47
オイルバルブ 12V-1.7W 22-14
オイルパンガスケット 1-45
オイルパンガスケット 23-3-9
オイルフィラキャップ 3-36
オイルフィルタ 1-10
オイルフィルタボルト 1-4
オイルプレッシャスイッチ 8-45
オイルプレッシャデカール 18-9
オイルポンプアッシ 3-22
オイルレベルゲージ 4-1
オーバーヒートブザー 21-8
オルタネータアッシ 8-2
<カ>
ガイドプレート 9-2
ガイドプレートガスケット 10-41
ガイドプレートガスケット 23-4-2
ガイドプレートガスケット 23-5-2
ガイドプレートガスケット 23-6-2
カウルラッチアッシ 15-47
ガスケット 1-27
ガスケット 19-25
ガスケット 23-3-7
ガスケット 8.1-15-1 10-5
ガスケット 8.1-15-1 23-4-3
ガスケット PTTスイッチ 15-34
ガスケット ドレンスクリュ 6-26-1
ガスケット ドレンスクリュ 6-26-2
ガスケット ドレンスクリュ 6-34
ガスケット ドレンスクリュ 23-9-13
ガスケット ドレンスクリュ 23-9-14
ガスケット ドレンスクリュ 23-9-18
ガスケット ブリーザチャンバカバー 1-30
ガスケット ブリーザチャンバカバー 23-3-8
カップリング ポンプ 13-17
カバー ケーブルターミナルホルダ 8-96
カバー ケーブルターミナルホルダ 23-7-12
カバー プレートステアリング 14-25
カムシャフトアッシ 3-5
カムロッド (L) 10-47-2
カムロッド (S) 10-47-1
カムロッド (UL) 10-47-3
カムロッド (UL) 23-8-14
カムロッドブッシング 10-51
カムロッドホルダ 9-10
カラー 11-69
カラー 10.2-12-12 12-15
カラー 6.1-9-7.4 5-29
カラー 6.1-9-7.4 7-35
カラー 6.1-9-7.4 15-41
カラー 6.2-9-21 7-32
カラー 6.2-9-30.8 17-31

カラー 6.2-9-7.4 5-30
カラー 6.2-9-8.7 8-24
カラー 6.2-9-8.7 8-39
カラー 6.2-9-9.3 17-23
カラー 6.2-9-9.55 1-18
カラー 6.5-10.5-22.6 16-8
カラー 6-8-6 8-93
カラー 6-8-6 23-7-9
カラー ブラケット 6.5-10.5-10 7-26
カラー ロッカアームシャフト 3-13
<キ>
キー 4-3
キー 4-8
キー t=4 8-5
キー ポンプインペラ φ2-16 10-34
キー ポンプインペラ φ2-16 23-5-4
ギヤケースアッシ 10-1
キャップ 6-28
キャップアッシ 13-1
キャップナット ブラケットボルト 11-14
キャップナット ブラケットボルト 12-10
キャブレタアッシ 6-1-1
キャブレタアッシ (EP) 6-1-3
キャブレタアッシ (EP) 6-1-5
キャブレタアッシ (F15C Fタイプ) (3BHFA) 6-1-2
キャブレタアッシ (F20C Fタイプ) (3BJFA) 6-1-4
キャブレタガスケット 5-24
キャブレタガスケット 23-3-13
キャブレタカバー 6-18-1
キャブレタカバー 6-18-2
キャブレタカバーガスケット 6-19-1
キャブレタカバーガスケット 6-19-2
キャブレタカバーガスケット 23-9-15
キャブレタカバーガスケット 23-9-16
キャブレタリペアキット 23-9-1
キャブレタリペアキット 23-9-2
<ク>
クイックコネクタ (タンクメール) 19-19
クラッチ 10-21
クラッチカム 10-48
クランクシャフトアッシ 2-5
グランド (アースワイヤ) L=130 11-54
グランド (アースワイヤ) L=130 11-56
グランド (アースワイヤ) L=130 11-57
グランド (アースワイヤ) L=130 12-21
グランド (アースワイヤ) L=130 12-23
クランプ 19-5
クランプ 19-11
クランプ 6.5-14L 1-37
クランプ 6.5-14L 1-43
クランプ 6.5-14L 5-5
クランプ 6.5-47.5P 1-32
クランプ 6.5-47.5P 5-8
クランプ 6.5-47.5P 7-27
クランプ 6.5-47.5P 8-69
クランプ 6.5-47.5P 22-5
クランプ 6.5-47.5P 23-7-18
クランプ 6.5-67P 1-39
クランプ 6-9.5L 14-21
クランプ 6-9.5L 14-33
クランプ 7-120P 1-41
クランプスクリュ 11-82
クランプスクリュ (PTT) 12-41
クランプスクリュアッシ 11-81
クランプスクリュキット 11-80
クランプスクリュキット 12-40
クランプスクリュパッド 11-85
クランプスクリュパッド 12-42
クランプスクリュハンドル 11-83
クランプブラケット (L) 11-4
クランプブラケット (PTT-L) 12-2
クランプブラケット (PTT-R) 12-1
クランプブラケット (R) 11-2
グリスフィッティング 11-19
グリスフィッティング 12-12
グリップ 14-6
グリップ 20-43
クリップ φ10 1-2
クリップ φ12 1-34
クリップ φ7 5-37
クリップ φ9.4 5-44
クリップ φ9.4 15-26
グロメット 15-10
グロメット 15-11
グロメット 15-12
グロメット 20-35
グロメット 17-2.7 15-9-1
グロメット 17-2.7 15-9-2
グロメット 22-2.5 15-20
グロメット オイルドレン 9-8
グロメット オイルプレッシャスイッチ 8-18
グロメット ケーブル 17-12
グロメット シフトレバーロッド 15-46
グロメット シフトロッド 15-7
グロメット バッテリケーブル 15-6
<ケ>
ケーブルクリップアッシ 17-13
ケーブルジョイント 17-26
ケーブルターミナル 20-30
ケーブルターミナル プラグ 8-4
ケーブルターミナル プラグ 8-20-1
ケーブルターミナル プラグ 8-20-2
ケーブルターミナル プラグ 8-20-3
ケーブルターミナル プラグ 8-20-4
ケーブルターミナル プラグ 8-20-5
ケーブルターミナル プラグ 20-3
ケーブルターミナル プラグ 22-9
ケーブルターミナルホルダ 8-92
ケーブルターミナルホルダ 23-7-8
<コ>
高地補正キット 23-10-1
高地補正キット 23-10-2
コイルスプリング (EU) 6-31-1
コイルスプリング (F15C/20C) 6-31-2
コイルブラケット 8-11
コーションデカール (A) 18-8
コーションデカール (B) 7-21
コードアッシ 8-90
コードアッシ L=6200 21-11
コードホルダ 14-30
コードホルダ 14-32
コッタ 3-18
コパイロットデカル 11-3
コントロールレバー 20-44
コンロッドアッシ 2-3
コンロッドボルト 2-4
<サ>
サーモスタット 1-14
サーモスタットキャップ 1-15
サーモスタットキャップガスケット 1-16
サーモスタットキャップガスケット 23-3-6
サブウォータインレットホースプラグ 10-64
<シ>
シール シフトレバーブラケット 15-8
シール ラバー エプロン L=360 9-31
シールリング 2.4-35 5-31
シールリング 2.4-35 23-3-14
シールリング ドラッグリンク 17-6
シールワッシャ 13-7
シフトアーム 16-6
シフトアーム (リモートコントロール) 17-15
シフトギヤアッシ 20-29
シフトデカール (F-N-R) 15-52
シフトポジションサイドデカール 21-14
シフトポジションデカール 21-13
シフトレバー 16-7
シフトレバー (リモートコントロール) 17-20
シフトレバーシャフト 16-10
シフトレバーシャフトアッシ 16-5
シフトレバーストッパ t=0.5 16-2
シフトレバーストッパ t=1.0 16-3
シフトレバーブラケット 15-36
シフトレバーブラケットカバー 15-50
シフトレバーロッド 17-16
シフトロッド 16-11
シフトロッドジョイント 16-12
シム 35-41.9-0.1 10-44-1
シム 35-41.9-0.15 10-44-2
シム 35-41.9-0.3 10-44-3
シム 35-41.9-0.5 10-44-4
ジョイントアッシ (アウトレット) 19-3
ジョイントアッシ (インレット) 19-2
ショルダボルト 11-86
ショルダボルト 12-43
ショルダボルト 6-8 11-62
シリンダピン (アッパ) 12-26
シリンダピン (ロワ) 12-31
シリンダブロック&クランクケースアッシ 1-3
シリンダヘッドアッシ 3-2
シリンダヘッドガスケット 3-28
シリンダヘッドガスケット 23-3-2
シリンダヘッドカバー 3-33
シリンダヘッドカバーガスケット 3-34
シリンダヘッドカバーガスケット 23-3-3
シリンダヘッドコンプリート 3-1
シリンダヘッドボルト 8-50 1-7
シリンダヘッドボルト 8-60 3-29
<ス>
スイッチボックス 14-19
スイベルブラケットアッシ 11-17
スイベルブラケットアッシ (PTT) 12-11
スイベルブラケットシャフトアッシ 11-11
スクリュ 1-44
スクリュ 5-11
スクリュ 5-16
スクリュ 5-23
スクリュ 6-4-1
スクリュ 6-4-2
スクリュ 6-7-1
スクリュ 6-7-2

スクリュ 6-17
スクリュ 6-20
スクリュ 6-35-1
スクリュ 6-35-2
スクリュ 8-9
スクリュ 8-50
スクリュ 9-28
スクリュ 10-29
スクリュ 10-32
スクリュ 13-29
スクリュ 13-33
スクリュ 14-10
スクリュ 14-12
スクリュ 14-20
スクリュ 14-22
スクリュ 14-31
スクリュ 14-34
スクリュ 15-51
スクリュ 16-15
スクリュ 19-23
スクリュ 20-2
スクリュ 20-5
スクリュ 20-17
スクリュ 20-19
スクリュ 20-41
スクリュ 21-4
スクリュ 21-6
スクリュ 23-8-11
スクリュ 23-9-7
スクリュ 23-9-8
スクリュ 23-9-11
スクリュ 23-9-12
スクリュ 23-9-17
スクリュ 23-9-21
スクリュ 23-9-22
スクリュ 6-20 (プレコート) 1-31
スタータケース 7-2
スタータケーブル L=270 8-77
スタータケーブル L=270 23-7-27
スタータシール 7-20
スタータスプリング 7-3
スタータソレノイド 8-64
スタータソレノイド 23-7-7
スタータソレノイドブラケット 8-66
スタータソレノイドブラケット 23-7-15
スタータハンドル 7-14
スタータモータアッシ 8-46
スタータモータアッシ 23-7-2
スタータモータバンド 8-60
スタータモータバンド 23-7-3
スタータロープ φ5-1800 7-13
スタータロック 7-16
スタータロックカムスプリング 7-18
スタータロックスプリング 7-17
スタータロックワイヤ 7-19
スタッド 9-5
スタッド 9-22
スタッド 14-5
スタッド 23-8-3
スタッド 10-95 11-26
ステアリングシャフトアッシ 11-20
ステアリングブラケット 14-29
ステアリングブラケット 17-34
ステー 8-29
ストッパ カムロッドブッシング 10-54
ストッパ ブッシング 9-24
ストッパ ブッシング 23-8-7
ストッパ リバースロックレバーグリップ 11-61
ストップスイッチアッシ 15-27
ストップスイッチアッシ 21-9
ストップスイッチランヤードアッシ 15-28
ストップスイッチランヤードアッシ 21-10
ストップスクリュ 6-22-2
ストップスクリュ L=15 6-22-1
ストップスクリュ L=18 6-21
ストレージデカール 15-53
スナップ クラッチピン 10-23
スナップピン d=8 17-32
スパークプラグ (DCPR6E) 3-38
スプリットピン 2-12 17-19
スプリットピン 3-22 10-62
スプリング 14-15
スプリング L=14 6-23-1
スプリング L=14 6-23-2
スプリング クラッチ 10-24
スプリングピン 10-50
スプリングピン 11-48
スプリングピン 11-75
スプリングピン 23-8-16
スプリングピン 3.5-16 12-17
スプリングピン 3-12 5-12
スプリングピン 3-12 10-49
スプリングピン 3-12 23-8-15
スプリングリテーナ クラッチ 10-25
スプリングワッシャ 8-55
スプリングワッシャ 8-58
スプリングワッシャ 22-19
スプリングワッシャ 22-25
スペーサ 20-6
スペーサ 5-9.5-5 17-18
スペーサ 6.2-9-15.7 15-5
スペーサ ドラッグリンク H 17-2
スラストプレート 20-11
スラストプレート (アッパ) 11-22
スラストホルダ プロペラ 10-59
スラストロッドアッシ 11-15
スラストロッドスプリング 11-16
スロージェット (#43) 6-11-1
スロージェット (#46) 6-11-2
スロージェット (#52) 6-11-3
スロットルアーム 20-24
スロットルシャフト 14-7
スロットルシャフトサポート 14-11
スロットルシャフトダンパ 14-8
スロットルデカール 14-17
スロットルドラムアッシ 15-40
スロットルフリクションアーム 20-25
スロットルレバー (リモートコントロール) 17-29
スロットルレバーストッパ 17-33
スロットルロッド 15-49
スロットルロッド リモコンケーブル 17-27
スロットルワイヤ 14-28
スロットルワイヤブラケット 15-44
<セ>
セーフティロープ φ6-1600 22-2
セッティングピース チルトストッパ 11-53
セッティングプレート 11-50
セパレートコード (ブラウン) 17-38
<ソ>
ソレノイドスイッチコード (A) L=300 8-31
ソレノイドスイッチコード (B) L=150 8-33
<タ>
ターミナルキャップ 8-32
ターミナルキャップ 8-34
ターミナルキャップ 8-76
ターミナルキャップ 8-79
ターミナルキャップ 8-80
ターミナルキャップ 23-7-26
ターミナルキャップ 23-7-29
ターミナルキャップ 23-7-30
ダイアフラムカバー (F15C/20C) 6-32-2
タイミングベルト 4-11
ダイヤフラムカバー (EU) 6-32-1
ダウェルピン 6-12 1-6
ダウェルピン 6-12 3-3
ダウェルピン 6-12 5-7
ダウェルピン 6-12 8-13
ダウェルピン 6-12 9-9
タコメータ W/オイルランプ 22-13
タコメータアッシ 22-20
タコメータリードワイヤ L=6000 22-26
タッピングスクリュ 7-7
タッピングスクリュ 6-60 9-32
ダンパ (ロワ) 11-29
ダンパ スタータモータ 8-61
ダンパ スタータモータ 23-7-4
<チ>
チェックバルブ 6-36-1
チェックバルブ (F15C/20C) 6-36-2
チョークソレノイド 5-9
チョークソレノイドフック 5-13
チョークソレノイドブラケットアッシ 5-14
チョークレバー (チョークソレノイドブラケット) 5-15
チョークロッド 5-32
チョークロッド 15-38
チョークロッド 17-37
チルトスイッチカバー 20-42
チルトスイッチプラグ 20-45-1
チルトスイッチプラグ 20-45-2
チルトストッパ 11-47
チルトストッパ (PTT) 12-13
チルトストッパグリップ 12-14
チルトストッパスプリング 12-18
チルトハンドル 18-5
<ツ>
ツインリモートコントロールキット 20-50
ツールキット 22-1
<テ>
ディスク コパイロット 11-46
ディスタンスピース 11-7
ティラハンドル 14-3
ティラハンドルアッシ 14-2
ティラハンドルアッシ (PTT) 14-1
デカール (トーハツ) 21-15
デカール (レバー) 21-16
デカールセット (MFS15C) 18-10-2
デカールセット (MFS20C) 18-10-3
デカールセット (MFS9.9C) 18-10-1
デテントスプリング 20-20
デテントリテーナ 20-18

デテントローラ 20-15
<ト>
トップカウルアッシ 18-2
トップカウルサブアッシ 18-3
トップカウルシール L=1520 18-4
ドライブギヤ 20-31
ドライブシャフト (L). 10-45-2
ドライブシャフト (S). 10-45-1
ドライブシャフト (UL). 10-45-3
ドライブシャフト (UL). 23-8-13
ドライブシャフトハウジングアッシ (L). 9-1-2
ドライブシャフトハウジングアッシ (S). 9-1-1
ドライブシャフトハウジングカバー (L). 9-30
ドライブシャフトハウジングカバー (R) 9-29
ドライブシャフトブッシング 9-23
ドライブシャフトブッシング 23-8-6
ドライブプーリ (タイミングプーリ). 4-2
ドラッグリンクアッシ H 17-1
ドリブンプーリ 4-7
トリムタブ 10-13
トリムロックピン. 12-3
ドレンスクリュ 6-25-1
ドレンスクリュ 6-25-2
ドレンスクリュ 6-33
ドレンボルト 14-20 9-6
<ナ>
ナイロンナット 10-P1.5. 11-27
ナイロンナット 3/8-24UNF 17-4
ナイロンナット 4-P0.7 10-30
ナイロンナット 6-P1.0 18-7
ナイロンナット 7/8-14 11-12
ナイロンナット 8-P1.25. 11-42
ナイロンナット 8-P1.25. 12-5
ナット 5-20
ナット 6-24
ナット 7-22
ナット 8-6
ナット 8-56
ナット 9-21
ナット 10-56
ナット 11-10
ナット 11-35
ナット 11-78
ナット 12-38
ナット 14-26
ナット 16-13
ナット 16-16
ナット 17-17
ナット 20-8
ナット 20-33
ナット 22-18
ナット 22-24
ナット 23-8-5
ナット プーリ 4-6
ナット ベベルギヤ B. 10-17
<ニ>
ニップル 5-38
ニップル 10-32 1-5
ニップル ウォータ 15-14
ニュートラルスイッチ 15-30
ニュートラルスイッチ 23-7-22
ニュートラルスイッチ (リモートコントロール). 21-3
ニュートラルスイッチアクチエータ 15-31
ニュートラルスイッチブラケット. 15-32
ニュートラルロックアーム 20-38
ニュートラルロックスプリング. 20-39
<ハ>
パイロットランプアッシ. 15-13
バッテリケーブル. 8-73
バッテリケーブル. 23-7-24
パルサコイル (メス&メス) 8-3
バルブアッシ 13-10
バルブスプリング L=35. 3-16
バルブスプリングシート 3-19
パワーヘッドガスケットセット. 23-3-1
ハンガ 1-11
バンド リードワイヤ. 13-19
バンド リードワイヤ. 21-17
バンド リードワイヤ 135 1-20
バンド リードワイヤ 135 8-26
バンド リードワイヤ 135 8-41
バンド リードワイヤ 135 8-89
バンド リードワイヤ 135 8-91
バンド リードワイヤ 135 23-7-34
バンド リードワイヤ 158 1-48
バンド リードワイヤ 158 8-82
バンド リードワイヤ 203 8-71
バンド リードワイヤ 203 12-35
バンド リードワイヤ 203 22-7
バンド リードワイヤ 203 23-7-20
バンドマウント 8-70
バンドマウント 22-6
バンドマウント 23-7-19
<ヒ>
ピストン 2-8
ピストンピン 2-9
ピストンピンクリップ 2-10
ピストンリペアキット 2-7
ピストンリング 2-12
ピストンリング 2-13
ピストンリング オイル. 2-14
ピストンリングセット 2-11
ピックアップエルボアッシ (12L). 19-18
ビニオンアッシ. 8-47
ヒューズ 20A 8-85
ヒューズ 20A 8-87
ヒューズ 30A 22-11
ヒューズホルダブラケット 8-88
ヒューズホルダブラケット 22-12
ヒューズホルダブラケット 23-7-33
ヒューズワイヤアッシ L=185. 8-84
ヒューズワイヤアッシ L=185. 23-7-31
ヒューズワイヤアッシ L=720. 8-86
ヒューズワイヤアッシ L=720. 23-7-32
ピン. 11-18
ピン クラッチ φ5-30 10-22
<フ>
フィッティングプレート. 22-17
フィッティングプレート. 22-23
フィルタ 6-37
フィルタ 19-21
フィルタ 23-9-19
フィルタ B. 13-16
プッシュロッド クラッチ 10-26
ブッシング. 7-5
ブッシング. 11-13
ブッシング 1 8-51
ブッシング 13-16-31. 12-27
ブッシング 13-16-31. 12-32
ブッシング 13-17-19.5. 12-28
ブッシング 14-15.8-7 14-9
ブッシング 2 8-52
ブッシング 28-31-35. 11-21
ブッシング 8.1-15-2.9 5-17
ブッシング 8.1-20 11-64
ブッシング 8.2-10-26.5 11-49
ブッシング A 20-12
ブッシング B 20-4
ブッシング D 20-48
ブッシング チョークノブ 15-37
ブッシング ハンドル. 14-23
フュエルゲージベントキャップアッシ (12L). 19-14
フュエルコネクタ (エンジンフィメール) 19-10
フュエルコネクタ (エンジンメール). 15-16
フュエルコネクタ (タンクフィメール). 19-9
フュエルコネクタプロテクタ. 15-18
フュエルコネクタマーク 19-8
フュエルタンクアッシ. 19-13
フュエルタンクアッシ 12L (トーハツ) 19-12
フュエルタンクキャップアッシ 19-15
フュエルピックアップアッシ W/ゲージ 19-22
フュエルフィルタアッシ. 15-23
フュエルホース W/プロテクタ L=120 15-25
フュエルホース W/プロテクタ L=260 5-43
フュエルホース W/プロテクタ L=400 15-22
フュエルホースプロテクタ φ10.7-280. 15-21
フュエルポンプアッシ 5-39
フライホイール W/リングギヤ. 8-1
プライマバルブ. 19-4-1
プライマバルブ. 19-4-2
プライマバルブアッシ. 19-1-1
プライマバルブアッシ. 19-1-2
プラグ 6-13
プラグ 6-14
プラグ 8-8. 10-4
プラグキャップ W/レジスタンス 8-43
ブラケット. 1-19
ブラケット PTTソレノイド 8-36
ブラシ 13-27
ブラシスプリング 13-28
ブラシホルダ 13-30
ブラシホルダアッシ. 8-49
プラスチックリベット 6.5. 14-4
フラッシングプラグ 22-27
プランジャ チョークソレノイド 5-10
プランジャアッシ. 1-35
プランジャアッシカバー 1-36
プランジャコンプリート (EU) 6-30-1
プランジャコンプリート (F15C/20C). 6-30-2
ブリーザチャンバカバー 1-29
ブリーザホース L=290 5-34
ブリーザホース L=50 5-35
フリースロットルスプリング 20-23
フリースロットルドラム. 20-47
フリースロットルレバー. 20-16
フリースロットルローラ. 20-21
フリクションスプリング. 7-10
フリクションスプリング. 11-52
フリクションピース. 14-13
フリクションプレート 7-11

フリクションレバー 11-39
ブレーカ 13-24
ブレーカホルダ. 13-25
プレート 6-16
プレート 9-14
プレート 12-9
プレート コパイロット 11-43
プレート ロックアーム 20-49
プレーンシャフトベアリング (ブルー) 2-6-1
プレーンシャフトベアリング (レッド). 2-6-2
プレコートスクリュ 5-12 13-20
プレコートボルト. 10-12
プレコートボルト 6-16 8-15
プレコートボルト 6-20 4-9
プレコートボルト 6-20 7-24
プレコートボルト 6-25 8-12
プレコートボルト 6-30 7-25
フロート 6-5
フロート 23-9-6
フロートアームピン 6-6
フロートアームピン 23-9-5
フロートチャンバ. 6-2-1
フロートチャンバ. 6-2-2
フロートチャンバガスケット 6-3-1
フロートチャンバガスケット 6-3-2
フロートチャンバガスケット 23-9-9
フロートチャンバガスケット 23-9-10
フロートバルブ 6-8
フロートバルブ 23-9-4
プロテクタ 8-83
プロテクタ 23-7-35
プロテクタ φ10.7-180 8-78
プロテクタ φ10.7-180 23-7-28
プロテクタ φ10.7-320 8-74
プロテクタ φ10.7-320 23-7-25
プロテクタ φ24-70 8-81
プロペラアッシ (10") 10-63-5
プロペラアッシ (11.5") 10-63-6
プロペラアッシ (6") (3×234×155). 10-63-1
プロペラアッシ (7") (3×234×174). 10-63-2
プロペラアッシ (7") 4ブレード 10-63-7
プロペラアッシ (8") 10-63-3
プロペラアッシ (9") 10-63-4
プロペラシャフト. 10-20
プロペラシャフトハウジング. 10-7
プロペラシャフトハウジングアッシ. 10-6
プロペラナット 10-61
プロペラハードウェアキット 10-58
<へ>
ベベルギヤ B 10-16
ベベルギヤ C 10-18
ベベルギヤアッシ (A) 10-15
ベルトガイド 4-4
ベルトカバー 7-28
<ホ>
ホース 1-1
ホース 1-33
ホース 1-49
ホース 5-36
ホース 5-42
ホース 15-15
ホース 15-19
ホース 15-24
ホース 19-6-1
ホース 19-7-1
ボール スチール 3/8. 10-27
ボールベアリング 6205HS 10-3
ボールベアリング 6205HS 10-9
ボールベアリング 7302A. 10-46
ボトムカウル 15-1
ホルダ シフトレバー. 16-1
ボルト 1-8
ボルト 1-12
ボルト 1-17
ボルト 1-23
ボルト 1-25
ボルト 1-28
ボルト 1-38
ボルト 1-40
ボルト 1-42
ボルト 3-27
ボルト 3-30
ボルト 3-31
ボルト 3-35
ボルト 5-3
ボルト 5-6
ボルト 5-27
ボルト 5-41
ボルト 7-29
ボルト 7-33
ボルト 8-8
ボルト 8-19
ボルト 8-25
ボルト 8-28
ボルト 8-30
ボルト 8-40
ボルト 8-44
ボルト 8-57
ボルト 8-62
ボルト 8-63
ボルト 8-65
ボルト 8-67
ボルト 8-72
ボルト 8-75
ボルト 8-94
ボルト 8-95
ボルト 9-3
ボルト 9-11
ボルト 9-15
ボルト 9-17
ボルト 9-25
ボルト 10-14
ボルト 10-43
ボルト 10-55
ボルト 11-6
ボルト 11-25
ボルト 11-33
ボルト 11-34
ボルト 11-38
ボルト 11-44
ボルト 11-51
ボルト 11-55
ボルト 11-58
ボルト 11-77
ボルト 12-7
ボルト 12-20
ボルト 12-22
ボルト 12-24
ボルト 12-29
ボルト 12-34
ボルト 12-37
ボルト 13-14
ボルト 13-15
ボルト 13-21
ボルト 14-16
ボルト 15-2
ボルト 15-17-1
ボルト 15-17-2
ボルト 15-17-3
ボルト 15-39
ボルト 15-42
ボルト 15-45
ボルト 15-48
ボルト 16-4
ボルト 16-9
ボルト 17-9
ボルト 17-14
ボルト 17-21
ボルト 17-30
ボルト 17-35
ボルト 17-39
ボルト 20-14
ボルト 20-34
ボルト 22-8
ボルト 23-5-7
ボルト 23-7-5
ボルト 23-7-6
ボルト 23-7-10
ボルト 23-7-11
ボルト 23-7-14
ボルト 23-7-16
ボルト 23-7-21
ボルト 23-8-8
ボルト 10-80 14-35
ボルト 3/8-50. 17-3
ボルト 6-35 17-11
ボルト 8-P1.25 1-46
ボルト コパイロット 11-41
ボルト スタータシャフト 7-12
ポンプ 13-13
ポンプケース (アッパ) 10-35
ポンプケース (ロワ) 10-38
ポンプケースライナ 10-36
ポンプケースライナ 23-5-5
ポンプケースライナ クロムメッキ. 23-6-4
<マ>
マウント 8.5-14-2.5 15-4
マウントブラケット (L) 11-32
マウントブラケット (R) 11-31
マニュアルバルブアッシ 13-3
<メ>
メインジェット (#121). 6-10
メインジェット (#88) 6-9-1
メインジェット (#99) 6-9-2
メインスイッチアッシ 15-29
メインスイッチアッシ 21-1
メインスイッチアッシ 23-7-23
メインスイッチキー No.301 21-2-1
メインスイッチキー No.302 21-2-2
メインスイッチキー No.303 21-2-3

メインノズル (EP) φ2.8 6-12-1
メインノズル (F15C Fタイプ) φ1.7 6-12-2
メインノズル (F20C Fタイプ) φ2.3 6-12-3
メータダンパ 22-16
メータダンパ 22-22
メータバルブ 12V-1.8W 22-15
メータバルブ 12V-1.8W 22-21
<モ>
モータアッシ 13-22
モータブラケットアッシ 13-23
<ヨ>
ヨークアッシ 13-34
<ラ>
ラチェット 7-6
ラバーブーツ 6-29
ラバーマウント 7-31
ラバーマウント (アッパ) 11-24-1
ラバーマウント (アッパ) 11-24-2
ラバーマウント (ロワ) 11-30
ラバーマウント 11.8-14-1.5 8-22
ラバーマウント 11.8-14-1.5 8-37
<リ>
リール 7-4
リギングボルトセット 12-36
リコイルスタータアッシ 7-1
リターンスプリング 7-8
リターンスプリング 7-9
リテーナ 3-17
リテーニングリング 6-27
リテーニングリング 19-16
リバースロック 11-67
リバースロックアーム 11-68
リバースロックシャフト B 11-70
リバースロックスプリング 11-73
リバースロックリンク 11-74
リバースロックリンクジョイント 16-14
リバースロックレバー 11-59
リバースロックレバーグリップ 11-60
リバースロックレバースプリング 11-72
リベット 3-22 11-84
リモートコントロールケーブルステー 17-8
リモートコントロールケーブルステーカバー 17-10
リモートコントロールフィッティングアッシ 17-7
リモートコントロールヘッドアッシ (RC5A) 20-1-1
リモートコントロールヘッドアッシ (RC5B) 20-1-2
リヤハウジング 20-36
リヤパネル 20-37
リリーフバルブアッシ 13-8
リンクロッド 5-21
<レ>
レクチファイヤキット 22-3
レクチファイヤコンプリート 8-68
レクチファイヤコンプリート 22-4
レクチファイヤコンプリート 23-7-17
<ロ>
ローパーミューションホース L=1600 19-7-2
ローパーミューションホース L=700 19-6-2
ロープアンカ 7-15
ローラ 20-10
ローラベアリング 10-2
ローラベアリング 17-24-20 10-8
ローラリテーナ 20-22
ロッカアーム 3-6
ロッカアームシャフト 3-9
ロッカシャフトスプリング L=30 3-10
ロッカシャフトスプリング L=50 3-11
ロックプレート 9-26
ロックプレート 23-8-9
ロックプレート ウォータパイプ 11-1
ロックワッシャ 4-5
ロッドスナップ 1.5-2 5-22
ロッドスナップ 3.2-2 5-33
ロッドスナップ 3.5-2 11-76
ロッドスナップ 3-B 17-28
ロッドスナップ 5-3 17-24
ロワユニットアッシ (L) 23-1-2
ロワユニットアッシ (S) 23-1-1
ロワユニットアッシ (UL) 23-1-3
ロワユニットガスケットセット 23-4-1
<ワ>
ワイヤカバー 20-32
ワイヤリングダイヤグラムデカール 8-97-1
ワイヤリングダイヤグラムデカール 8-97-2
ワイヤリングダイヤグラムデカール 23-7-13
ワッシャ 1-9
ワッシャ 1-13
ワッシャ 3-32
ワッシャ 5-4
ワッシャ 5-19
ワッシャ 5-28
ワッシャ 8-10
ワッシャ 8-48
ワッシャ 8-54
ワッシャ 8-59
ワッシャ 11-8
ワッシャ 11-9
ワッシャ 11-28
ワッシャ 11-63
ワッシャ 11-79
ワッシャ 12-16
ワッシャ 12-39
ワッシャ 14-27
ワッシャ 14-36
ワッシャ 17-36
ワッシャ 19-24
ワッシャ 20-9
ワッシャ 20-13
ワッシャ 20-27
ワッシャ 12.5-32-2.5 10-60
ワッシャ 13.2-21.8-2 3-12
ワッシャ 14.5-24-1 9-7
ワッシャ 16-27-3.2 8-7
ワッシャ 17.1-22-1.5 10-19
ワッシャ 22-36-1 12-8
ワッシャ 39-52-1 14-24
ワッシャ 6.5-19-3.2 4-10
ワッシャ 6.5-23-1.5 12-19
ワッシャ 6.5-23-1.5 12-30
ワッシャ 6-16-1.5 7-23
ワッシャ 6-16-1.5 7-30
ワッシャ 6-16-1.5 7-34
ワッシャ 6-16-1.5 8-16
ワッシャ 6-16-1.5 8-23
ワッシャ 6-16-1.5 8-38
ワッシャ 6-16-1.5 11-66
ワッシャ 6-16-1.5 15-43
ワッシャ 6-16-1.5 17-22
ワッシャ 6-16-1.5 18-6
ワッシャ 8.1-15-1.3 5-18
ワッシャ 8.1-16-1.5 9-20
ワッシャ 8.1-16-1.5 10-57
ワッシャ 8.1-16-1.5 11-36
ワッシャ 8.1-16-1.5 12-4
ワッシャ 8.1-16-1.5 23-8-4
ワッシャ 8.1-20-0.8 11-40
ワッシャ 8.5-18-1.6 11-65
ワッシャ 8.5-18-1.6 17-25
ワッシャ 8.5-28-1 12-33
ワッシャ 9.6-18-2 17-5
ワッシャ コパイロット 11-45
ワッシャ ラバーマウント 15-3
ワッシャ リモコンボックス 20-7
ワッシャ ロックアーム 20-40

INDEX

<A>
ADJUST SCREW 20-28
ADJUSTING NUT 3-8
ADJUSTING NUT 14-14
ADJUSTING SCREW..... 3-7
ALTERNATOR ASSY 8-2
ALTITUDE ADJUSTMENT KIT 23-10-1
ALTITUDE ADJUSTMENT KIT 23-10-2
ANODE 1-24
ANODE 11-5
ANODE 11-37
ANODE 12-6
ANODE PLUG 1-26
ARMATURE ASSY 13-32
ASSIST CORD (RED) L=200 21-12
<B>
BALL 3/8 10-27
BALL BEARING 6205HS 10-3
BALL BEARING 6205HS 10-9
BALL BEARING 7302A 10-46
BAND 13-19
BAND 21-17
BAND 135 1-20
BAND 135 8-26
BAND 135 8-41
BAND 135 8-89
BAND 135 8-91
BAND 135 23-7-34
BAND 158 1-48
BAND 158 8-82
BAND 203 8-71
BAND 203 12-35
BAND 203 22-7
BAND 203 23-7-20
BAND MOUNT..... 8-70
BAND MOUNT..... 22-6
BAND MOUNT..... 23-7-19
BATTERY CABLE 8-73
BATTERY CABLE 23-7-24
BELT COVER 7-28
BELT GUIDE 4-4
BEVEL GEAR ASSY (A)..... 10-15
BEVEL GEAR B 10-16
BEVEL GEAR C..... 10-18
BOLT..... 1-8
BOLT..... 1-12
BOLT..... 1-17
BOLT..... 1-23
BOLT..... 1-25
BOLT..... 1-28
BOLT..... 1-38
BOLT..... 1-40
BOLT..... 1-42
BOLT..... 3-27
BOLT..... 3-30
BOLT..... 3-31
BOLT..... 3-35
BOLT..... 5-3
BOLT..... 5-6
BOLT..... 5-27
BOLT..... 5-41
BOLT..... 7-12
BOLT..... 7-29
BOLT..... 7-33
BOLT..... 8-8
BOLT..... 8-19
BOLT..... 8-25
BOLT..... 8-28
BOLT..... 8-30
BOLT..... 8-40
BOLT..... 8-44
BOLT..... 8-57
BOLT..... 8-62
BOLT..... 8-63
BOLT..... 8-65
BOLT..... 8-67
BOLT..... 8-72
BOLT..... 8-75
BOLT..... 8-94
BOLT..... 8-95
BOLT..... 9-3
BOLT..... 9-11
BOLT..... 9-15
BOLT..... 9-17
BOLT..... 9-25
BOLT..... 10-14
BOLT..... 10-43
BOLT..... 10-55
BOLT..... 11-6
BOLT..... 11-25
BOLT..... 11-33
BOLT..... 11-34
BOLT..... 11-38
BOLT..... 11-41
BOLT..... 11-44
BOLT..... 11-51
BOLT..... 11-55
BOLT..... 11-58
BOLT..... 11-77
BOLT..... 12-7
BOLT..... 12-20
BOLT..... 12-22
BOLT..... 12-24
BOLT..... 12-29
BOLT..... 12-34
BOLT..... 12-37
BOLT..... 13-14
BOLT..... 13-15
BOLT..... 13-21
BOLT..... 14-16
BOLT..... 15-2
BOLT..... 15-17-1
BOLT..... 15-17-2
BOLT..... 15-17-3
BOLT..... 15-39
BOLT..... 15-42
BOLT..... 15-45
BOLT..... 15-48
BOLT..... 16-4
BOLT..... 16-9
BOLT..... 17-9
BOLT..... 17-14
BOLT..... 17-21
BOLT..... 17-30
BOLT..... 17-35
BOLT..... 17-39
BOLT..... 20-14
BOLT..... 20-34
BOLT..... 22-8
BOLT..... 23-5-7
BOLT..... 23-7-5
BOLT..... 23-7-6
BOLT..... 23-7-10
BOLT..... 23-7-11
BOLT..... 23-7-14
BOLT..... 23-7-16
BOLT..... 23-7-21
BOLT..... 23-8-8
BOLT 10-80 14-35
BOLT 3/8-50..... 17-3
BOLT 6-35..... 17-11
BOLT 8-P1.25..... 1-46
BOTTOM COWL 15-1
BRACKET..... 1-19
BRACKET..... 8-36
BREAKER..... 13-24
BREAKER HOLDER..... 13-25
BREATHER CHAMBER COVER 1-29
BREATHER HOSE L=290..... 5-34
BREATHER HOSE L=50..... 5-35
BRUSH 13-27
BRUSH HOLDER 13-30
BRUSH HOLDER ASSY 8-49
BRUSH SPRING 13-28
BUSHING..... 7-5
BUSHING..... 8-51
BUSHING..... 8-52
BUSHING..... 11-13
BUSHING..... 14-23
BUSHING..... 15-37
BUSHING..... 20-4
BUSHING..... 20-12
BUSHING..... 20-48
BUSHING 13-16-31..... 12-27
BUSHING 13-16-31..... 12-32
BUSHING 13-17-19.5 12-28
BUSHING 14-15.8-7 14-9
BUSHING 28-31-35 11-21
BUSHING 8.1-15-2.9..... 5-17
BUSHING 8.1-20 11-64
BUSHING 8.2-10-26.5 11-49
<C>
CABLE CLIP ASSY..... 17-13
CABLE JOINT..... 17-26
CABLE TERMINAL 20-30
CABLE TERMINAL HOLDER 8-92
CABLE TERMINAL HOLDER 23-7-8
CABLE TERMINAL PLUG 8-4
CABLE TERMINAL PLUG 8-20-1
CABLE TERMINAL PLUG 8-20-2
CABLE TERMINAL PLUG 8-20-3
CABLE TERMINAL PLUG 8-20-4
CABLE TERMINAL PLUG 8-20-5
CABLE TERMINAL PLUG 20-3
CABLE TERMINAL PLUG 22-9
CAM ROD (L)..... 10-47-2
CAM ROD (S)..... 10-47-1
CAM ROD (UL) 10-47-3
CAM ROD (UL) 23-8-14
CAM ROD BUSHING 10-51
CAM ROD HOLDER..... 9-10
CAMSHAFT ASSY..... 3-5
CAP..... 6-28
CAP ASSY 13-1
CAP NUT..... 11-14
CAP NUT..... 12-10
CARBURETOR ASSY 6-1-1
CARBURETOR ASSY 6-1-2
CARBURETOR ASSY 6-1-4
CARBURETOR ASSY (EP) 6-1-3
CARBURETOR ASSY (EP) 6-1-5
CARBURETOR COVER..... 6-18-1
CARBURETOR COVER..... 6-18-2
CARBURETOR COVER GASKET 6-19-1
CARBURETOR COVER GASKET 6-19-2
CARBURETOR COVER GASKET 23-9-15
CARBURETOR COVER GASKET 23-9-16
CARBURETOR GASKET..... 5-24
CARBURETOR GASKET..... 23-3-13
CARBURETOR REPAIR KIT 23-9-1
CARBURETOR REPAIR KIT 23-9-2
CAUTION DECAL (A)..... 18-8
CAUTION DECAL (B)..... 7-21
CD UNIT..... 8-14
CD UNIT BRACKET..... 8-21
CD UNIT CORD ASSY 8-17
CHECK VALVE 6-36-1
CHECK VALVE 6-36-2
CHOKE LEVER 5-15
CHOKE ROD..... 5-32
CHOKE ROD..... 15-38
CHOKE ROD..... 17-37
CHOKE SOLENOID..... 5-9
CHOKE SOLENOID BRACKET ASSY .. 5-14
CHOKE SOLENOID HOOK..... 5-13
CLAMP..... 19-5
CLAMP..... 19-11
CLAMP 6.5-14L..... 1-37
CLAMP 6.5-14L..... 1-43
CLAMP 6.5-14L..... 5-5
CLAMP 6.5-47.5P 1-32
CLAMP 6.5-47.5P 5-8
CLAMP 6.5-47.5P 7-27
CLAMP 6.5-47.5P 8-69
CLAMP 6.5-47.5P 22-5
CLAMP 6.5-47.5P 23-7-18
CLAMP 6.5-67P..... 1-39
CLAMP 6-9.5L..... 14-21
CLAMP 6-9.5L..... 14-33
CLAMP 7-120P 1-41
CLAMP BRACKET (L)..... 11-4
CLAMP BRACKET (PTT-L) 12-2
CLAMP BRACKET (PTT-R) 12-1
CLAMP BRACKET (R)..... 11-2
CLAMP SCREW 11-82
CLAMP SCREW (PTT) 12-41
CLAMP SCREW ASSY 11-81
CLAMP SCREW HANDLE..... 11-83
CLAMP SCREW KIT 11-80
CLAMP SCREW KIT 12-40
CLAMP SCREW PAD 11-85
CLAMP SCREW PAD 12-42
CLIP φ10..... 1-2
CLIP φ12..... 1-34
CLIP φ7..... 5-37
CLIP φ9.4 5-44
CLIP φ9.4 15-26
CLUTCH..... 10-21
CLUTCH CAM 10-48
COIL BRACKET 8-11
COIL SPRING 6-31-1
COIL SPRING 6-31-2
COLLAR..... 3-13
COLLAR..... 11-69
COLLAR 10.2-12-12 12-15
COLLAR 6.1-9-7.4 5-29
COLLAR 6.1-9-7.4 7-35
COLLAR 6.1-9-7.4 15-41
COLLAR 6.2-9-21 7-32
COLLAR 6.2-9-30.8 17-31

COLLAR 6.2-9-7.4 5-30
COLLAR 6.2-9-8.7 8-24
COLLAR 6.2-9-8.7 8-39
COLLAR 6.2-9-9.3 17-23
COLLAR 6.2-9-9.55 1-18
COLLAR 6.5-10.5-10 7-26
COLLAR 6.5-10.5-22.6 16-8
COLLAR 6-8-6 8-93
COLLAR 6-8-6 23-7-9
CONNECTING ROD ASSY 2-3
CONNECTING ROD BOLT 2-4
CONTROL LEVER 20-44
CO-PILOT DECAL 11-3
CORD ASSY 8-90
CORD ASSY L=6200 21-11
CORD HOLDER 14-30
CORD HOLDER 14-32
COTTER 3-18
COUPLING 13-17
COVER 8-96
COVER 14-25
COVER 23-7-12
COWL LATCH ASSY 15-47
CRANKSHAFT ASSY 2-5
C-RING 13-6
CYL BLOCK & CRANKCASE ASSY 1-3
CYLINDER HEAD ASSY 3-2
CYLINDER HEAD BOLT 8-50 1-7
CYLINDER HEAD BOLT 8-60 3-29
CYLINDER HEAD COMPLETE 3-1
CYLINDER HEAD COVER 3-33
CYLINDER HEAD COVER GASKET 3-34
CYLINDER HEAD COVER GASKET 23-3-3
CYLINDER HEAD GASKET 3-28
CYLINDER HEAD GASKET 23-3-2
CYLINDER PIN (LOWER) 12-31
CYLINDER PIN (UPPER) 12-26
<D>
DAMPER 8-61
DAMPER 23-7-4
DAMPER (LOWER) 11-29
DECAL (LEVER) 21-16
DECAL (TOHATSU) 21-15
DECAL SET (MFS15C) 18-10-2
DECAL SET (MFS20C) 18-10-3
DECAL SET (MFS9.9C) 18-10-1
DETENT RETAINER 20-18
DETENT ROLLER 20-15
DETENT SPRING 20-20
DIAPHRAGM COVER 6-32-1
DIAPHRAGM COVER 6-32-2
DISC 11-46
DISTANCE PIECE 11-7
DOWEL PIN 6-12 1-6
DOWEL PIN 6-12 3-3
DOWEL PIN 6-12 5-7
DOWEL PIN 6-12 8-13
DOWEL PIN 6-12 9-9
DRAG LINK ASSY 17-1
DRAIN BOLT 14-20 9-6
DRAIN SCREW 6-25-1
DRAIN SCREW 6-25-2
DRAIN SCREW 6-33
DRIVE GEAR 20-31
DRIVE PULLEY 4-2
DRIVE SHAFT (L) 10-45-2
DRIVE SHAFT (S) 10-45-1
DRIVE SHAFT (UL) 10-45-3
DRIVE SHAFT (UL) 23-8-13
DRIVE SHAFT BUSHING 9-23
DRIVE SHAFT BUSHING 23-8-6
DRIVE SHAFT HOUSING ASSY (L) 9-1-2
DRIVE SHAFT HOUSING ASSY (S) 9-1-1
DRIVE SHAFT HOUSING COVER (L) 9-30
DRIVE SHAFT HOUSING COVER (R) 9-29
DRIVEN PULLEY 4-7
<E>
ELECTRIC STARTER KIT (F) 23-7-1
ENGINE BASEMENT SEAL L=830 9-18
ENGINE SHORT BLOCK KIT 23-2
E-RING d=5 11-71
E-RING d=6 20-26
EXHAUST COVER (OUTER) 1-21
EXHAUST COVER GASKET 1-22
EXHAUST COVER GASKET 23-3-5
EXHAUST PIPE GASKET 23-4-9
EXHAUST VALVE 3-15
EXHAUST VALVE STEM SEAL 3-21
EXTENSION CORD (PTT) 8-35
EXTENSION CORD L=3000 22-10
EXTENSION HOUSING 9-19
EXTENSION HOUSING 23-8-2
EXTENSION HOUSING KIT (UL) 23-8-1
<F>
FILTER 6-37
FILTER 13-16
FILTER 19-21
FILTER 23-9-19
FITTING PLATE 22-17
FITTING PLATE 22-23
FLOAT 6-5
FLOAT 23-9-6
FLOAT ARM PIN 6-6
FLOAT ARM PIN 23-9-5
FLOAT CHAMBER 6-2-1
FLOAT CHAMBER 6-2-2
FLOAT CHAMBER GASKET 6-3-1
FLOAT CHAMBER GASKET 6-3-2
FLOAT CHAMBER GASKET 23-9-9
FLOAT CHAMBER GASKET 23-9-10
FLOAT VALVE 6-8
FLOAT VALVE 23-9-4
FLUSHING PLUG 22-27
FLYWHEEL W/RING GEAR 8-1
FREE THROTTLE DRUM 20-47
FREE THROTTLE LEVER 20-16
FREE THROTTLE ROLLER 20-21
FREE THROTTLE SPRING 20-23
FRICTION LEVER 11-39
FRICTION PIECE 14-13
FRICTION PLATE 7-11
FRICTION SPRING 7-10
FRICTION SPRING 11-52
FUEL CONNECTOR 19-9
FUEL CONNECTOR 19-10
FUEL CONNECTOR (MALE) 15-16
FUEL CONNECTOR MARK 19-8
FUEL CONNECTOR PROTECTOR 15-18
FUEL FILTER ASSY 15-23
FUEL GAUGE VENT CAP ASSY (12L) 19-14
FUEL HOSE PROTECTOR φ10.7-280 15-21
FUEL HOSE W/PROTECTOR L=120 15-25
FUEL HOSE W/PROTECTOR L=260 5-43
FUEL HOSE W/PROTECTOR L=400 15-22
FUEL PICK-UP ASSY W/GAUGE 19-22
FUEL PUMP ASSY 5-39
FUEL TANK ASSY 19-13
FUEL TANK ASSY 12L 19-12
FUEL TANK CAP ASSY 19-15
FUSE 20A 8-85
FUSE 20A 8-87
FUSE 30A 22-11
FUSE HOLDER BRACKET 8-88
FUSE HOLDER BRACKET 22-12
FUSE HOLDER BRACKET 23-7-33
FUSE WIRE ASSY L=185 8-84
FUSE WIRE ASSY L=185 23-7-31
FUSE WIRE ASSY L=720 8-86
FUSE WIRE ASSY L=720 23-7-32
<G>
GASKET 1-27
GASKET 1-30
GASKET 6-26-1
GASKET 6-26-2
GASKET 6-34
GASKET 15-34
GASKET 19-25
GASKET 23-3-7
GASKET 23-3-8
GASKET 23-9-13
GASKET 23-9-14
GASKET 23-9-18
GASKET 8.1-15-1 10-5
GASKET 8.1-15-1 23-4-3
GEAR CASE ASSY 10-1
GREASE FITTING 11-19
GREASE FITTING 12-12
GRIP 14-6
GRIP 20-43
GROMMET 8-18
GROMMET 9-8
GROMMET 15-6
GROMMET 15-7
GROMMET 15-10
GROMMET 15-11
GROMMET 15-12
GROMMET 15-46
GROMMET 17-12
GROMMET 20-35
GROMMET 17-2.7 15-9-1
GROMMET 17-2.7 15-9-2
GROMMET 22-2.5 15-20
GROUND L=130 11-54
GROUND L=130 11-56
GROUND L=130 11-57
GROUND L=130 12-21
GROUND L=130 12-23
GUIDE PLATE 9-2
GUIDE PLATE GASKET 10-41
GUIDE PLATE GASKET 23-4-2
GUIDE PLATE GASKET 23-5-2
GUIDE PLATE GASKET 23-6-2
<H>
HANGER 1-11
HOLDER 16-1
HOSE 1-1
HOSE 1-33
HOSE 1-49
HOSE 5-36
HOSE 5-42
HOSE 15-15
HOSE 15-19
HOSE 15-24
HOSE 19-6-1
HOSE 19-7-1
<I>
IDLE EXHAUST PORT COVER 9-13
IDLE EXHAUST PORT GASKET 9-16
IDLE EXHAUST PORT GROMMET 9-12
IGNITION COIL W/R-CAP 8-42
INSTRUCTION TAG 19-17
INSULATOR 5-25-1
INSULATOR 5-25-2
INTAKE MANIFOLD 5-1
INTAKE MANIFOLD GASKET 5-2
INTAKE MANIFOLD GASKET 23-3-12
INTAKE SILENCER ASSY 5-26
INTAKE VALVE 3-14
INTAKE VALVE STEM SEAL 3-20
<J>
JOINT ASSY (INLET) 19-2
JOINT ASSY (OUTLET) 19-3
<K>
KEY 4-3
KEY 4-8
KEY t=4 8-5
KEY φ2-16 10-34
KEY φ2-16 23-5-4
<L>
LINK ROD 5-21
LOCK PLATE 9-26
LOCK PLATE 11-1
LOCK PLATE 23-8-9
LOCK WASHER 4-5
LOW PERMEATION HOSE L=1600 19-7-2
LOW PERMEATION HOSE L=700 19-6-2
LOWER UNIT ASSY (L) 23-1-2
LOWER UNIT ASSY (S) 23-1-1
LOWER UNIT ASSY (UL) 23-1-3
LOWER UNIT GASKET SET 23-4-1
<M>
MAIN JET (#121) 6-10
MAIN JET (#88) 6-9-1
MAIN JET (#99) 6-9-2
MAIN NOZZLE φ1.7 6-12-2
MAIN NOZZLE φ2.3 6-12-3
MAIN NOZZLE φ2.8 6-12-1
MAIN SWITCH ASSY 15-29
MAIN SWITCH ASSY 21-1
MAIN SWITCH ASSY 23-7-23
MAIN SWITCH KEY No.301 21-2-1
MAIN SWITCH KEY No.302 21-2-2
MAIN SWITCH KEY No.303 21-2-3
MANUAL VALVE ASSY 13-3
METER BULB 12V-1.8W 22-15
METER BULB 12V-1.8W 22-21
METER DAMPER 22-16
METER DAMPER 22-22
MOTOR ASSY 13-22
MOTOR BRACKET ASSY 13-23
MOUNT 8.5-14-2.5 15-4
MOUNT BRACKET (L) 11-32
MOUNT BRACKET (R) 11-31
<N>
NEUTRAL LOCK ARM 20-38
NEUTRAL LOCK SPRING 20-39
NEUTRAL SWITCH 15-30
NEUTRAL SWITCH 23-7-22
NEUTRAL SWITCH (REMOTE CONT) 21-3
NEUTRAL SWITCH ACTUATOR 15-31
NEUTRAL SWITCH BRACKET 15-32
NIPPLE 5-38
NIPPLE 15-14
NIPPLE 10-32 1-5
NUT 4-6
NUT 5-20
NUT 6-24
NUT 7-22
NUT 8-6
NUT 8-56
NUT 9-21
NUT 10-17
NUT 10-56
NUT 11-10
NUT 11-35

NUT 11-78
NUT 12-38
NUT 14-26
NUT 16-13
NUT 16-16
NUT 17-17
NUT 20-8
NUT 20-33
NUT 22-18
NUT 22-24
NUT 23-8-5
NYLON NUT 10-P1.5 11-27
NYLON NUT 3/8-24UNF 17-4
NYLON NUT 4-P0.7 10-30
NYLON NUT 6-P1.0 18-7
NYLON NUT 7/8-14 11-12
NYLON NUT 8-P1.25 11-42
NYLON NUT 8-P1.25 12-5
<O>
OIL BULB 12V-1.7W 22-14
OIL FILLER CAP 3-36
OIL FILTER 1-10
OIL FILTER BOLT 1-4
OIL LEVEL GAUGE 4-1
OIL PRESSURE DECAL 18-9
OIL PRESSURE SWITCH 8-45
OIL PUMP ASSY 3-22
OIL SEAL 13-31
OIL SEAL 12.8-25-7 9-4
OIL SEAL 13.8-26-9.5 10-39
OIL SEAL 13.8-26-9.5 23-4-6
OIL SEAL 17-30-9 10-11
OIL SEAL 17-30-9 23-4-5
OIL SEAL 18-35-8 3-4
OIL SEAL 18-35-8 23-3-20
OIL SEAL 32-44-9 2-1
OIL SEAL 32-44-9 23-3-10
OIL SEAL 36-50-7 2-2
OIL SEAL 36-50-7 23-3-11
OIL STRAINER ASSY 1-47
OILPAN GASKET 1-45
OILPAN GASKET 23-3-9
O-RING 3-23
O-RING 6-15
O-RING 6-39
O-RING 8-53
O-RING 13-2
O-RING 13-5
O-RING 13-9
O-RING 13-12
O-RING 13-26
O-RING 19-20
O-RING 23-3-17
O-RING 23-9-3
O-RING 23-9-20
O-RING 1.5-10.7 3-24
O-RING 1.5-10.7 6-38
O-RING 1.5-10.7 23-3-18
O-RING 1.5-15.5 3-26
O-RING 1.5-15.5 23-3-16
O-RING 1.5-3.5 13-11
O-RING 1.5-8.5 3-25
O-RING 1.5-8.5 23-3-19
O-RING 2.4-5.8 10-52
O-RING 2.4-5.8 23-4-8
O-RING 2.4-59.6 10-10
O-RING 2.4-59.6 23-4-4
O-RING 2.4-9.8 13-4
O-RING 2-62.5 13-18
O-RING 3.1-24.4 3-37
O-RING 3.1-24.4 23-3-4
O-RING 3.5-25.7 5-40
O-RING 3.5-25.7 11-23
O-RING 3.5-25.7 23-3-15
O-RING 3.5-36 10-40
O-RING 3.5-36 10-53
O-RING 3.5-36 23-4-7
OVERHEAT BUZZER 21-8
<P>
PICK-UP ELBOW ASSY (12L) 19-18
PILOT LAMP ASSY 15-13
PIN 11-18
PIN φ5-30 10-22
PINION ASSY 8-47
PISTON 2-8
PISTON PIN 2-9
PISTON PIN CLIP 2-10
PISTON REPAIR KIT 2-7
PISTON RING 2-12
PISTON RING 2-13
PISTON RING SET 2-11
PISTON RING-OIL 2-14
PLAIN SHAFT BEARING 2-6-1
PLAIN SHAFT BEARING 2-6-2
PLASTIC RIVET 6.5 14-4
PLATE 6-16
PLATE 9-14
PLATE 11-43
PLATE 12-9
PLATE 20-49
PLUG 6-13
PLUG 6-14
PLUG 8-8 10-4
PLUG CAP W/RESISTANCE 8-43
PLUNGER 5-10
PLUNGER ASSY 1-35
PLUNGER ASSY COVER 1-36
PLUNGER COMPLETE 6-30-1
PLUNGER COMPLETE 6-30-2
POWER HEAD GASKET SET 23-3-1
PRE-COATED BOLT 10-12
PRE-COATED BOLT 6-16 8-15
PRE-COATED BOLT 6-20 4-9
PRE-COATED BOLT 6-20 7-24
PRE-COATED BOLT 6-25 8-12
PRE-COATED BOLT 6-30 7-25
PRE-COATED SCREW 5-12 13-20
PRIMER BULB 19-4-1
PRIMER BULB 19-4-2
PRIMER BULB ASSY 19-1-1
PRIMER BULB ASSY 19-1-2
PROPELLER ASSY (10") 10-63-5
PROPELLER ASSY (11.5") 10-63-6
PROPELLER ASSY (6") 10-63-1
PROPELLER ASSY (7") 10-63-2
PROPELLER ASSY (7") 10-63-7
PROPELLER ASSY (8") 10-63-3
PROPELLER ASSY (9") 10-63-4
PROPELLER HARDWARE KIT 10-58
PROPELLER NUT 10-61
PROPELLER SHAFT 10-20
PROPELLER SHAFT HOUSING 10-7
PROPELLER SHAFT HOUSING ASSY 10-6
PROTECTOR 8-83
PROTECTOR 23-7-35
PROTECTOR φ10.7-180 8-78
PROTECTOR φ10.7-180 23-7-28
PROTECTOR φ10.7-320 8-74
PROTECTOR φ10.7-320 23-7-25
PROTECTOR φ24-70 8-81
PT ASSY 12-25
PTT DECAL 18-1
PTT SOLENOID SWITCH (A) 8-27
PTT SWITCH ASSY 14-18
PTT SWITCH ASSY 15-33
PTT SWITCH ASSY 21-5
PTT SWITCH ASSY BRACKET 15-35
PTT SWITCH COVER 21-7
PULSAR COIL 8-3
PUMP 13-13
PUMP CASE (LOWER) 10-38
PUMP CASE (UPPER) 10-35
PUMP CASE LINER 10-36
PUMP CASE LINER 23-5-5
PUMP CASE LINER 23-6-4
PUSH ROD 10-26
<Q>
QUICK-CONNECTOR (MALE) 19-19
<R>
RATCHET 7-6
REAR HOUSING 20-36
REAR PANEL 20-37
RECOIL STARTER ASSY 7-1
RECTIFIER COMPLETE 8-68
RECTIFIER COMPLETE 22-4
RECTIFIER COMPLETE 23-7-17
RECTIFIER KIT 22-3
REEL 7-4
RELIEF VALVE ASSY 13-8
REMOTE CONT CABLE STAY COVER 17-10
REMOTE CONTROL CABLE STAY 17-8
REMOTE CONTROL FITTING ASSY 17-7
REMOTE CONTROL HEAD ASSY (RC5A) 20-1-1
REMOTE CONTROL HEAD ASSY (RC5B) 20-1-2
RETAINER 3-17
RETAINING RING 6-27
RETAINING RING 19-16
RETURN SPRING 7-8
RETURN SPRING 7-9
REVERSE LOCK 11-67
REVERSE LOCK ARM 11-68
REVERSE LOCK LEVER 11-59
REVERSE LOCK LEVER GRIP 11-60
REVERSE LOCK LEVER SPRING 11-72
REVERSE LOCK LINK 11-74
REVERSE LOCK LINK JOINT 16-14
REVERSE LOCK SHAFT 11-70
REVERSE LOCK SPRING 11-73
RIGGING BOLT SET 12-36
RIVET 3-22 11-84
ROCKER ARM 3-6
ROCKER ARM SHAFT 3-9
ROCKER SHAFT SPRING L=30 3-10
ROCKER SHAFT SPRING L=50 3-11
ROD SNAP 1.5-2 5-22
ROD SNAP 3.2-2 5-33
ROD SNAP 3.5-2 11-76
ROD SNAP 3-B 17-28
ROD SNAP 5-3 17-24
ROLLER 20-10
ROLLER BEARING 10-2
ROLLER BEARING 17-24-20 10-8
ROLLER RETAINER 20-22
ROPE ANCHOR 7-15
RUBBER BOOT 6-29
RUBBER MOUNT 7-31
RUBBER MOUNT (LOWER) 11-30
RUBBER MOUNT (UPPER) 11-24-1
RUBBER MOUNT (UPPER) 11-24-2
RUBBER MOUNT 11.8-14-1.5 8-22
RUBBER MOUNT 11.8-14-1.5 8-37
<S>
SAFETY ROPE φ6-1600 22-2
SCREW 1-44
SCREW 5-11
SCREW 5-16
SCREW 5-23
SCREW 6-4-1
SCREW 6-4-2
SCREW 6-7-1
SCREW 6-7-2
SCREW 6-17
SCREW 6-20
SCREW 6-35-1
SCREW 6-35-2
SCREW 8-9
SCREW 8-50
SCREW 9-28
SCREW 10-29
SCREW 10-32
SCREW 13-29
SCREW 13-33
SCREW 14-10
SCREW 14-12
SCREW 14-20
SCREW 14-22
SCREW 14-31
SCREW 14-34
SCREW 15-51
SCREW 16-15
SCREW 19-23
SCREW 20-2
SCREW 20-5
SCREW 20-17
SCREW 20-19
SCREW 20-41
SCREW 21-4
SCREW 21-6
SCREW 23-8-11
SCREW 23-9-7
SCREW 23-9-8
SCREW 23-9-11
SCREW 23-9-12
SCREW 23-9-17
SCREW 23-9-21
SCREW 23-9-22
SCREW 6-20 1-31
SEAL 15-8
SEAL L=360 9-31
SEAL RING 17-6
SEAL RING 2.4-35 5-31
SEAL RING 2.4-35 23-3-14
SEAL WASHER 13-7
SEPARATE CORD 17-38
SETTING PIECE 11-53
SETTING PLATE 11-50
SHIFT ARM 16-6
SHIFT ARM (REMOTE CONTROL) 17-15
SHIFT DECAL 15-52
SHIFT GEAR ASSY 20-29
SHIFT LEVER 16-7
SHIFT LEVER (REMOTE CONTROL) 17-20
SHIFT LEVER BRACKET 15-36
SHIFT LEVER BRACKET COVER 15-50
SHIFT LEVER ROD 17-16
SHIFT LEVER SHAFT 16-10
SHIFT LEVER SHAFT ASSY 16-5
SHIFT LEVER STOPPER t=0.5 16-2
SHIFT LEVER STOPPER t=1.0 16-3
SHIFT POSITION DECAL 21-13
SHIFT POSITION SIDE DECAL 21-14
SHIFT ROD 16-11
SHIFT ROD JOINT 16-12
SHIM 35-41.9-0.1 10-44-1
SHIM 35-41.9-0.15 10-44-2

SHIM 35-41.9-0.3 10-44-3
SHIM 35-41.9-0.5 10-44-4
SHOULDER BOLT 11-86
SHOULDER BOLT 12-43
SHOULDER BOLT 6-8 11-62
SLOW JET (#43) 6-11-1
SLOW JET (#46) 6-11-2
SLOW JET (#52) 6-11-3
SNAP 10-23
SNAP PIN d=8 17-32
SOLENOID SWITCH CORD (A) L=300 .. 8-31
SOLENOID SWITCH CORD (B) L=150 .. 8-33
SPACER 17-2
SPACER 20-6
SPACER 5-9.5-5 17-18
SPACER 6.2-9-15.7 15-5
SPARK PLUG (DCPR6E) 3-38
SPLIT PIN 2-12 17-19
SPLIT PIN 3-22 10-62
SPRING 10-24
SPRING 14-15
SPRING L=14 6-23-1
SPRING L=14 6-23-2
SPRING PIN 10-50
SPRING PIN 11-48
SPRING PIN 11-75
SPRING PIN 23-8-16
SPRING PIN 3.5-16 12-17
SPRING PIN 3-12 5-12
SPRING PIN 3-12 10-49
SPRING PIN 3-12 23-8-15
SPRING RETAINER 10-25
SPRING WASHER 8-55
SPRING WASHER 8-58
SPRING WASHER 22-19
SPRING WASHER 22-25
STARTER CABLE L=270 8-77
STARTER CABLE L=270 23-7-27
STARTER CASE 7-2
STARTER HANDLE 7-14
STARTER LOCK 7-16
STARTER LOCK CAM SPRING 7-18
STARTER LOCK SPRING 7-17
STARTER LOCK WIRE 7-19
STARTER MOTOR ASSY 8-46
STARTER MOTOR ASSY 23-7-2
STARTER MOTOR BAND 8-60
STARTER MOTOR BAND 23-7-3
STARTER ROPE φ5-1800 7-13
STARTER SEAL 7-20
STARTER SOLENOID 8-64
STARTER SOLENOID 23-7-7
STARTER SOLENOID BRACKET 8-66
STARTER SOLENOID BRACKET 23-7-15
STARTER SPRING 7-3
STAY 8-29
STEERING BRACKET 14-29
STEERING BRACKET 17-34
STEERING SHAFT ASSY 11-20
STOP SCREW 6-22-2
STOP SCREW L=15 6-22-1
STOP SCREW L=18 6-21
STOP SWITCH ASSY 15-27
STOP SWITCH ASSY 21-9
STOP SWITCH LANYARD ASSY 15-28
STOP SWITCH LANYARD ASSY 21-10
STOPPER 9-24
STOPPER 10-54
STOPPER 11-61
STOPPER 23-8-7
STORAGE DECAL 15-53
STUD 9-5
STUD 9-22
STUD 14-5
STUD 23-8-3
STUD 10-95 11-26
SUB-WATER INLET HOSE PLUG 10-64
SWITCH BOX 14-19
SWIVEL BRACKET ASSY 11-17
SWIVEL BRACKET ASSY 12-11
SWIVEL BRACKET SHAFT ASSY 11-11
<T>
TACHOMETER ASSY 22-20
TACHOMETER LEAD WIRE L=6000 22-26
TACHOMETER W/OIL LAMP 22-13
TAPPING SCREW 7-7
TAPPING SCREW 6-60 9-32
TERMINAL CAP 8-32
TERMINAL CAP 8-34
TERMINAL CAP 8-76
TERMINAL CAP 8-79
TERMINAL CAP 8-80
TERMINAL CAP 23-7-26
TERMINAL CAP 23-7-29
TERMINAL CAP 23-7-30
THERMOSTAT 1-14
THERMOSTAT CAP 1-15
THERMOSTAT CAP GASKET 1-16
THERMOSTAT CAP GASKET 23-3-6
THROTTLE ARM 20-24
THROTTLE DECAL 14-17
THROTTLE DRUM ASSY 15-40
THROTTLE FRICTION ARM 20-25
THROTTLE LEVER (REMOTE CONT) 17-29
THROTTLE LEVER STOPPER 17-33
THROTTLE ROD 15-49
THROTTLE ROD 17-27
THROTTLE SHAFT 14-7
THROTTLE SHAFT DAMPER 14-8
THROTTLE SHAFT SUPPORT 14-11
THROTTLE WIRE 14-28
THROTTLE WIRE BRACKET 15-44
THRUST HOLDER 10-59
THRUST PLATE 20-11
THRUST PLATE (UPPER) 11-22
THRUST ROD ASSY 11-15
THRUST ROD SPRING 11-16
TILLER HANDLE 14-3
TILLER HANDLE ASSY 14-1
TILLER HANDLE ASSY 14-2
TILT HANDLE 18-5
TILT STOPPER 11-47
TILT STOPPER 12-13
TILT STOPPER GRIP 12-14
TILT STOPPER SPRING 12-18
TILT SWITCH COVER 20-42
TILT SWITCH PLUG 20-45-1
TILT SWITCH PLUG 20-45-2
TIMING BELT 4-11
TOOL KIT 22-1
TOP COWL ASSY 18-2
TOP COWL SEAL L=1520 18-4
TOP COWL SUB-ASSY 18-3
TRIM LOCK PIN 12-3
TRIM TAB 10-13
TWIN REMOTE CONTROL KIT 20-50
<V>
VALVE ASSY 13-10
VALVE SPRING L=35 3-16
VALVE SPRING SEAT 3-19
<W>
WASHER 1-9
WASHER 1-13
WASHER 3-32
WASHER 5-4
WASHER 5-19
WASHER 5-28
WASHER 8-10
WASHER 8-48
WASHER 8-54
WASHER 8-59
WASHER 11-8
WASHER 11-9
WASHER 11-28
WASHER 11-45
WASHER 11-63
WASHER 11-79
WASHER 12-16
WASHER 12-39
WASHER 14-27
WASHER 14-36
WASHER 15-3
WASHER 17-36
WASHER 19-24
WASHER 20-7
WASHER 20-9
WASHER 20-13
WASHER 20-27
WASHER 20-40
WASHER 12.5-32-2.5 10-60
WASHER 13.2-21.8-2 3-12
WASHER 14.5-24-1 9-7
WASHER 16-27-3.2 8-7
WASHER 17.1-22-1.5 10-19
WASHER 22-36-1 12-8
WASHER 39-52-1 14-24
WASHER 6.5-19-3.2 4-10
WASHER 6.5-23-1.5 12-19
WASHER 6.5-23-1.5 12-30
WASHER 6-16-1.5 7-23
WASHER 6-16-1.5 7-30
WASHER 6-16-1.5 7-34
WASHER 6-16-1.5 8-16
WASHER 6-16-1.5 8-23
WASHER 6-16-1.5 8-38
WASHER 6-16-1.5 11-66
WASHER 6-16-1.5 15-43
WASHER 6-16-1.5 17-22
WASHER 6-16-1.5 18-6
WASHER 8.1-15-1.3 5-18
WASHER 8.1-16-1.5 9-20
WASHER 8.1-16-1.5 10-57
WASHER 8.1-16-1.5 11-36
WASHER 8.1-16-1.5 12-4
WASHER 8.1-16-1.5 23-8-4
WASHER 8.1-20-0.8 11-40
WASHER 8.5-18-1.6 11-65
WASHER 8.5-18-1.6 17-25
WASHER 8.5-28-1 12-33
WASHER 9.6-18-2 17-5
WATER PIPE (L) 9-33-2
WATER PIPE (S) 9-33-1
WATER PIPE (UL) 9-33-3
WATER PIPE (UL) 23-8-12
WATER PIPE AUXILIARY MOUNT 9-34
WATER PIPE AUXILIARY MOUNT 13-2.5 9-27
WATER PIPE AUXILIARY MOUNT 13-2.5 23-8-10
WATER PIPE SEAL (LOWER) 10-37
WATER PIPE SEAL (UPPER) 9-35
WATER PUMP GUIDE PLATE 10-42
WATER PUMP GUIDE PLATE 23-5-6
WATER PUMP GUIDE PLATE 23-6-5
WATER PUMP IMPELLER 10-33
WATER PUMP IMPELLER 23-5-3
WATER PUMP IMPELLER 23-6-3
WATER PUMP KIT (CHROME PLATED) . 23-6-1
WATER PUMP REPAIR KIT 23-5-1
WATER STRAINER 10-28
WATER STRAINER 10-31
WAVE WASHER 20-46
WIRE COVER 20-32
WIRING DIAGRAM DECAL 8-97-1
WIRING DIAGRAM DECAL 8-97-2
WIRING DIAGRAM DECAL 23-7-13
<Y>
YOKE ASSY 13-34

INDEX (Parts Number)

121-32071-0 10-10
121-32071-0 23-4-4
174-35012-0 8-93
174-35012-0 23-7-9
307-62116-1 12-33
309-00131-0 4-3
309-00131-0 4-8
309-06972-0 1-32
309-06972-0 5-8
309-06972-0 7-27
309-06972-0 8-69
309-06972-0 22-5
309-06972-0 23-7-18
332-60005-2 10-4
332-60006-0 10-5
332-60006-0 23-4-3
332-60223-0 10-39
332-60223-0 23-4-6
332-62101-1 11-85
332-62101-1 12-42
332-64221-0 10-24
332-66021-0 10-52
332-66021-0 23-4-8
332-66033-0 10-54
332-70201-0 19-11
332Q62102-1. 11-83
334-65021-0 10-33
334-65021-0 23-5-3
334-65021-0 23-6-3
336-06973-0 14-21
336-06973-0 14-33
336-60007-0 22-27
336-62415-0 10-40
336-62415-0 10-53
336-62415-0 23-4-7
338-02215-0 1-2
338-60218-2 11-5
338-60218-2 11-37
344-67177-1 11-19
344-67177-1 12-12
345-01111-0 1-6
345-01111-0 3-3
345-01111-0 5-7
345-01111-0 8-13
345-01111-0 9-9
345-05122-1 12-19
345-05122-1 12-30
345-05223-1 11-76
345-06915-0 1-37
345-06915-0 1-43
345-06915-0 5-5
345-67117-0 15-9-1
345-67117-0 15-9-2
345-76023-0 15-20
346-01032-0 1-16
346-01032-0 23-3-6
346-60984-0 10-64
346-62124-1 11-12
346-62127-0 11-14
346-62127-0 12-10
346-62438-0 11-53
346-64027-1 10-17
346-64081-0 10-44-1
346-64082-0 10-44-2
346-64083-0 10-44-3
346-64084-0 10-44-4
346-64121-5 10-61
346-64124-5 10-60
346-65013-0 10-11
346-65013-0 23-4-5
346-66334-0 11-61
346-67113-0 15-4
346-67114-1 15-5
346-67196-1 17-28
349-62126-0 11-13
350-01215-1 9-4
350-62437-0 11-49
350-62439-1 11-50
350-64032-0 10-19
350-64218-0 10-22
350-64219-0 10-23
350-64222-1 10-25
350-65011-1 10-36
350-65011-1 23-5-5
350-65014-0 10-37
350-65016-1 10-35
350-65022-0 10-34
350-65022-0 23-5-4
350-65025-0 10-42
350-65025-0 23-5-6
350-67154-0 14-4
353-06821-0 15-28
353-06821-0 21-10
353-63207-0 12-15
353-72546-0 21-12
353-76020-3 21-1
353-76037-0 20-3
353-76079-0 17-23
353-84371-0 20-7
353-84388-0 20-15
353-84394-0 20-27
353-84916-0 17-5
353-84918-0 17-4
361-72539-0 22-26
361-76073-0 5-10
361-76080-0 15-30
361-76080-0 23-7-22
362-02312-2 23-4-9
362-60206-1 10-28
362-60211-0 10-8
362-64211-2 10-20
362-64231-0 10-59
362-65231-1 23-6-1
362-65238-0 23-6-4
362-65239-0 23-6-5
362-87322-1 23-5-1
362B64105-1 10-63-2
362B64107-1 10-63-1
369-02230-0 15-23
369-60206-0 10-31
369-60218-1 1-24
369-62122-2 11-16
369-62433-1 12-14
369-70098-2 5-37
369-83883-0 17-38
369-84398-0 1-48
369-84398-0 8-82
394-70260-0 15-16
398-06830-0 15-27
398-06972-0 1-39
398-62396-1 11-54
398-62396-1 11-56
398-62396-1 11-57
398-62396-1 12-21
398-62396-1 12-23
398-66031-0 10-51
398-76083-0 15-31
398-87321-3 23-4-1
3A0-76079-0 5-30
3A3-06830-0 21-9
3A3-72560-0 21-5
3A3-72591-0 21-7
3A3-76037-0 8-4
3A3-76037-0 8-20-1
3A3-76037-0 8-20-2
3A3-76037-0 8-20-3
3A3-76037-0 8-20-4
3A3-76037-0 8-20-5
3A3-76037-0 22-9
3A3-76086-1 21-3
3A3-76115-1 21-11
3A3-81301-0 20-50
3A3-83314-2 20-30
3A3-84307-0 20-20
3A3-84364-2 20-31
3A3-84365-1 20-24
3A3-84368-0 20-46
3A3-84374-0 20-6
3A3-84375-0 20-5
3A3-84376-0 20-35
3A3-84381-0 20-29
3A3-84383-0 20-9
3A3-84391-0 20-47
3A3-84398-0 21-17
3A3-84401-0 20-38
3A3-84403-0 20-39
3A3-84404-0 20-43
3A3-84406-0 20-49
3A3-84407-0 20-40
3A3-84421-0 20-10
3A3-84422-0 20-11
3A3-84423-0 20-18
3A3-84424-0 20-21
3A3-84425-0 20-23
3A3-84426-0 20-22
3A3-84427-0 20-28
3A3-84428-0 20-25
3A3-84429-0 20-32
3A3-84431-0 20-12
3A3-84432-0 20-4
3A3-84435-0 20-48
3A3-84442-0 20-14
3A3-84451-0 20-42
3A3-84452-0 20-45-1
3A3-84452-0 20-45-2
3AA-03181-0 6-18-1
3AA-03182-0 6-19-1
3AA-03182-0 23-9-16
3AA-03189-0 6-27
3AA-03190-0 6-28
3AA-03192-0 6-33
3AA-03193-0 6-34
3AA-03193-0 23-9-18
3AA-03311-0 6-29
3AA-03314-0 6-31-1
3AA-03315-0 6-30-1
3AA-60108-0 4-9
3AA-62106-0 11-82
3AA-62114-1 12-9
3AA-62116-0 12-8
3AA-62441-0 11-39
3AA-66241-0 16-12
3AA-67120-1 15-47
3AA-76026-0 15-29
3AA-76026-0 23-7-23
3AA-76145-0 8-80
3AA-76145-0 23-7-30
3AA-83719-0 11-65
3AA-83719-0 17-25
3AAQ62105-0 11-80
3AAQ62108-0 11-81
3AB-05131-0 7-15
3AB-35143-0 5-44
3AB-35143-0 15-26
3AC-00011-0 2-12
3AC-00012-0 2-13
3AC-00013-0 2-14
3AC-05258-0 7-18
3AC-06864-0 7-25
3AC-06920-0 8-22
3AC-06920-0 8-37
3AC-06999-0 8-43
3AC-07421-0 4-1
3AC-62191-0 11-11
3AC-66011-1 10-48
3AC-70052-1 19-15
3AC-70055-0 19-16
3AC-70140-0 19-23
3AC-70145-0 19-24
3AC-70150-0 19-25
3AC-70352-1 19-17
3AC-72615-0 15-33
3AC-77173-0 13-7
3ACQ84330-0 20-1-1
3AD-06864-0 8-12
3AD-70200-2 19-1-2
3AE-00001-1 2-8
3AE-00021-0 2-9
3AE-07203-0 3-16
3AE-07235-0 3-6
3AE-07407-0 2-6-2
3AE-07408-0 2-6-1
3AE-07901-0 3-14
3AE-07902-0 3-15
3AE-07921-0 3-17
3AE-07923-0 3-18
3AL-05212-0 11-64
3AL-05254-0 11-62
3AL-60108-0 7-24
3AL-66333-0 11-60
3AL-72617-0 15-35
3AL-76079-0 1-18
3AZ-66211-0 16-11
3B2-63063-0 14-11
3B2-63104-1 14-5
3B2-67187-0 15-10
3B2-70050-1 19-14
3B2-70155-0 19-18
3B2-70167-1 19-12
3B7-72201-0 22-2
3B7-72530-2 22-20
3B7-72656-0 22-16
3B7-72656-0 22-22
3B7-72658-0 22-14
3B7-72659-0 22-15
3B7-72659-0 22-21
3B7-72661-0 22-17
3B7-72661-0 22-23
3B7-77169-0 13-2
3B7-77169-0 13-12
3B7-77430-0 13-13
3B7-77431-1 13-15
3B7-77432-1 13-14
3B7-77434-1 13-16
3B7-83715-2 17-26
3B7Q84312-0. 20-16
3B7Q84340-3. 20-1-2
3B7Q84343-0. 20-44
3B7Q84366-0. 20-37
3B7Q84441-0. 20-36
3BA-01138-0 15-14
3BA-02160-0 15-22
3BA-03120-0 6-2-2
3BA-03121-0 6-3-2
3BA-03121-0 23-9-9
3BA-06133-0 8-78
3BA-06133-0 23-7-28
3BA-07735-0 5-35
3BA-61301-0 11-24-2
3BA-63207-0 11-69
3BA-63617-0 15-49
3BA-66117-0 16-3
3BA-66305-0 11-74
3BA-66311-0 11-59
3BA-66313-1 11-68
3BA-66314-0 11-18
3BA-66315-0 11-73
3BA-66322-0 11-67
3BA-66323-0 11-72
3BA-67187-0 15-12
3BA-72582-0 8-31
3BA-72618-0 15-11
3BA-76174-0 8-29
3BA-76199-0 18-9
3BA-77175-0 13-3
3BA-77180-0 13-22
3BA-77192-0 13-23
3BA-77450-0 13-8
3BAB64516-1 10-63-3
3BAB64518-1 10-63-4
3BAB64521-1 10-63-5
3BAB64524-1 10-63-6
3BAQ67100-0 15-1
3BAQ77151-1 12-25
3BAQ77208-0 12-11
3BD-67192-0 17-37

3BH-02160-0 15-25
3BH-03100-0 6-1-2
3BH-03133-0 6-1-3
3BH-03141-0 6-12-2
3BH-04499-0 6-9-2
3BH-04546-0 6-11-2
3BH-06133-0 8-83
3BH-06133-0 23-7-35
3BH-10230-0 23-10-1
3BH-63622-0 15-40
3BH-66012-0 10-47-1
3BH-66013-0 10-47-2
3BH-66014-0 10-47-3
3BH-66014-0 23-8-14
3BH-67192-0 5-32
3BH-67501-0 18-4
3BH-76120-0 8-73
3BH-76120-0 23-7-24
3BH-76300-2 23-7-1
3BH-87801-3 18-10-2
3BHQ63003-0 14-2
3BHQ87301-2 23-1-1
3BHQ87302-2 23-1-2
3BHQ87304-2 23-1-3
3BHQ87314-0 23-8-1
3BJ-00030-0 2-5
3BJ-00121-0 2-2
3BJ-00121-0 23-3-11
3BJ-01005-0 3-28
3BJ-01005-0 23-3-2
3BJ-01024-0 3-34
3BJ-01024-0 23-3-3
3BJ-01176-1 5-38
3BJ-02011-0 5-24
3BJ-02011-0 23-3-13
3BJ-02091-0 5-1
3BJ-02104-0 5-2
3BJ-02104-0 23-3-12
3BJ-02160-0 5-43
3BJ-02234-0 6-37
3BJ-02234-0 23-9-19
3BJ-02409-0 5-26
3BJ-02419-0 5-31
3BJ-02419-0 23-3-14
3BJ-03100-0 6-1-4
3BJ-03133-0 6-1-5
3BJ-03141-0 6-12-3
3BJ-03179-0 6-22-2
3BJ-03181-0 6-18-2
3BJ-03182-0 6-19-2
3BJ-03182-0 23-9-15
3BJ-03192-0 6-25-2
3BJ-03193-0 6-26-2
3BJ-03193-0 23-9-13
3BJ-03197-0 6-32-2
3BJ-03198-0 6-36-2
3BJ-03243-0 6-39
3BJ-03243-0 23-9-20
3BJ-03314-0 6-31-2
3BJ-03315-0 6-30-2
3BJ-03952-0 5-25-1
3BJ-04421-0 6-10
3BJ-04552-0 6-11-3
3BJ-05003-0 7-6
3BJ-05019-0 7-14
3BJ-05090-0 7-1
3BJ-05104-0 7-4
3BJ-05105-0 7-2
3BJ-05135-0 7-5
3BJ-05207-0 7-19
3BJ-05245-0 5-18
3BJ-05913-0 7-7
3BJ-06023-0 8-2
3BJ-06040-0 8-42
3BJ-06060-1 8-14
3BJ-06061-0 8-21
3BJ-06071-0 8-3
3BJ-06133-0 8-74
3BJ-06133-0 23-7-25
3BJ-06167-0 8-17
3BJ-06191-0 8-1
3BJ-06281-1 8-92
3BJ-06281-1 23-7-8
3BJ-06283-0 5-29
3BJ-06283-0 7-35
3BJ-06283-0 15-41
3BJ-06303-0 8-24
3BJ-06303-0 8-39
3BJ-06869-0 1-19
3BJ-06901-0 8-36
3BJ-06902-1 8-96
3BJ-06902-1 23-7-12
3BJ-07735-1 5-34
3BJ-10060-0 4-2
3BJ-10063-0 4-4
3BJ-10069-0 4-5
3BJ-10230-0 23-10-2
3BJ-60003-0 9-23
3BJ-60003-0 23-8-6
3BJ-60108-0 10-12
3BJ-60211-0 10-2
3BJ-60213-0 10-46
3BJ-60215-0 10-3
3BJ-60215-0 10-9
3BJ-61017-1 1-46
3BJ-61111-0 9-5
3BJ-61111-0 9-22
3BJ-61111-0 23-8-3
3BJ-61207-0 9-12
3BJ-61220-0 9-16
3BJ-61301-0 11-24-1
3BJ-61302-0 11-30
3BJ-61336-0 11-29
3BJ-62114-0 9-14
3BJ-62123-0 11-15
3BJ-63107-0 14-25
3BJ-63508-0 15-44
3BJ-63721-0 5-17
3BJ-64010-0 10-15
3BJ-64020-0 10-16
3BJ-64030-0 10-18
3BJ-64215-0 10-21
3BJ-64223-0 10-26
3BJ-65017-0 10-38
3BJ-65120-0 9-33-3
3BJ-65120-0 23-8-12
3BJ-66130-0 16-5
3BJ-66134-0 17-16
3BJ-66138-0 17-18
3BJ-66145-0 16-1
3BJ-66260-0 15-46
3BJ-66302-0 16-14
3BJ-67115-0 15-3
3BJ-67152-0 5-15
3BJ-67196-0 5-33
3BJ-67481-0 15-50
3BJ-67484-0 15-8
3BJ-67485-0 17-11
3BJ-67503-1 7-20
3BJ-67563-0 18-1
3BJ-70313-0 15-21
3BJ-72028-1 8-97-1
3BJ-72028-1 23-7-13
3BJ-72100-0 22-1
3BJ-72120-0 12-36
3BJ-72569-0 8-35
3BJ-72615-0 14-18
3BJ-76009-0 8-60
3BJ-76009-0 23-7-3
3BJ-76040-0 8-64
3BJ-76040-0 23-7-7
3BJ-76043-0 8-66
3BJ-76043-0 23-7-15
3BJ-76050-0 5-9
3BJ-76057-0 5-13
3BJ-76060-1 8-68
3BJ-76060-1 22-4
3BJ-76060-1 23-7-17
3BJ-76064-0 8-88
3BJ-76064-0 22-12
3BJ-76064-0 23-7-33
3BJ-76066-0 8-86
3BJ-76066-0 23-7-32
3BJ-76076-0 5-21
3BJ-76078-0 5-14
3BJ-76081-0 15-32
3BJ-76110-0 8-90
3BJ-76145-0 8-76
3BJ-76145-0 23-7-26
3BJ-76160-2 22-3
3BJ-76161-0 22-10
3BJ-76164-0 8-70
3BJ-76164-0 22-6
3BJ-76164-0 23-7-19
3BJ-83732-0 17-12
3BJ-83821-0 5-16
3BJ-83914-0 17-33
3BJ-84398-0 1-20
3BJ-84398-0 8-26
3BJ-84398-0 8-41
3BJ-84398-0 8-89
3BJ-84398-0 8-91
3BJ-84398-0 23-7-34
3BJ-87121-0 23-3-1
3BJ-87122-0 23-9-1
3BJ-87801-4 18-10-3
3BJB01100-1 1-3
3BJB02301-0 1-21
3BJB87090-3 23-2
3BJQ60000-1 10-1
3BJQ60100-1 10-6
3BJQ61110-0 9-19
3BJQ61110-0 23-8-2
3BJQ61208-0 9-13
3BJQ61401-0 11-31
3BJQ61402-0 11-32
3BJQ62112-0 11-2
3BJQ62113-0 11-4
3BJQ62309-0 11-17
3BJQ67480-0 15-36
3BJQ67640-2 18-3
3BJQ67645-6 18-2
3BJQ83880-3 17-7
3BK-07810-0 3-5
3BK-64301-0 10-45-1
3BK-64302-0 10-45-2
3BK-64303-0 10-45-3
3BK-64303-0 23-8-13
3BK-72028-1 8-97-2
3BKB01000-0 3-1
3BKB01001-0 3-2
3BKB01021-0 3-33
3BKQ60101-1. 10-7
3BKQ61020-2. 9-1-1
3BKQ61030-1. 9-1-2
3BKQ62010-0. 11-20
3BKQ63003-2. 14-1
3C7-01513-2 1-11
3C7-02215-0 1-34
3C7-70113-0 19-21
3C7-70199-0 19-20
3C7-70211-1 19-4-1
3C7-70217-0 19-5
3C7-70220-1 19-2
3C7-70224-1 19-3
3C8-03125-0 6-5
3C8-03125-0 23-9-6
3C8-03126-0 6-6
3C8-03126-0 23-9-5
3C8-62104-2 11-84
3C8-62107-0 11-86
3C8-62107-0 12-43
3C8-62421-1 11-52
3C8-63733-0 17-24
3C8-66308-0 18-6
3C8-67151-1 15-38
3C8-67156-0 15-37
3C8-72583-1 8-33
3C8-75014-0 8-49
3C8-75015-0 8-48
3C8-75016-0 8-51
3C8-75017-0 8-52
3C8-75018-0 8-53
3C8-75019-0 8-57
3C8-76007-0 8-61
3C8-76007-0 23-7-4
3C8-76010-1 8-46
3C8-76010-1 23-7-2
3C8-76015-0 8-47
3C8-76171-0 21-8
3C8-77216-0 12-41
3C8-77217-0 12-40
3E0-70270-0 19-19
3E0-77163-0 13-17
3E0-77183-0 13-27
3E0-77184-0 13-28
3E0-77193-0 13-31
3E0-84905-0 17-1
3E0-84914-0 17-2
3E0-84917-0 17-3
3F3-72616-1 15-34
3F3-76042-2 7-22
3F3-76217-0 21-2-1
3F3-76218-0 21-2-2
3F3-76219-0 21-2-3
3F3-84908-0 17-6
3FS-03100-0 6-1-1
3FS-03141-0 6-12-1
3FS-03198-0 6-36-1
3FS-03952-0 5-25-2
3FS-04488-0 6-9-1
3FS-04543-0 6-11-1
3FS-65029-0 10-41
3FS-65029-0 23-4-2
3FS-65029-0 23-5-2
3FS-65029-0 23-6-2
3FS-87122-0 23-9-2
3FS-87123-0 2-11
3FS-87130-0 2-7
3FS-87801-3 18-10-1
3G2-66324-0 11-70
3G2Q62993-1 11-47
3GF-70211-1 19-4-2
3GF-70240-1 19-7-2
3GF-70241-1 19-6-2
3GF-70281-0 19-9
3GR-70250-0 19-10
3GR-70280-0 19-8
3H6-00024-0 2-10
3H6-00059-0 2-4
3H6-07205-0 3-19
3H6-07611-0 8-45
3H6-07612-0 8-18
3H6-60218-0 12-6
3H6-63048-0 14-8
3H6-63510-0 14-9
3H6-63619-1 7-26
3H6-67572-0 15-53
3H6-70200-2 19-1-1
3H6-70262-0 15-18
3H6B01031-0. 1-15
3H8-00133-0 8-7
3H8-01012-1 1-7
3H8-01013-0 3-29
3H8-02093-0 1-5
3H8-04000-1 5-39
3H8-05004-0 7-3
3H8-05123-1 7-9
3H8-07025-0 3-4
3H8-07025-0 23-3-20
3H8-07225-0 3-10
3H8-07229-0 3-11
3H8-07237-0 3-8
3H8-07239-0 3-13
3H8-07600-0 3-22
3H8-07629-0 1-36
3H8-07631-0 3-25
3H8-07631-0 23-3-19
3H8-07632-0 3-24
3H8-07632-0 6-38
3H8-07632-0 23-3-18
3H8-07635-0 3-26
3H8-07635-0 23-3-16
3H8-07636-0 1-4
3H8-07639-0 3-23
3H8-07639-0 23-3-17
3H8-10061-0 4-11
3H8-10062-2 4-7
3H8-10066-0 4-10
3H8-62415-0 5-40
3H8-62415-0 11-23
3H8-62415-0 23-3-15

3H8-62423-1 11-22
3H8-65100-0 9-33-1
3H8-65110-0 9-33-2
3H8-72049-0 11-3
3H8B01143-1. 1-26
3N5-84331-0 21-16
3N5-84333-0 21-15
3N5-84336-0 21-13
3N5-84465-0 21-14
3N8-72640-1 22-13
3P0-66233-0 9-20
3P0-66233-0 10-57
3P0-66233-0 11-36
3P0-66233-0 12-4
3P0-66233-0 23-8-4
3R0-00040-0 2-3
3R0-03215-0 5-27
3R0-07238-0 3-7
3R0-07422-0 3-37
3R0-07422-0 23-3-4
3R0-07615-0 1-10
3R0-61217-0 9-32
3R0-62473-0 12-18
3R0-66308-0 7-23
3R0-66308-0 7-30
3R0-66308-0 7-34
3R0-66308-0 8-16
3R0-66308-0 8-23
3R0-66308-0 8-38
3R0-66308-0 11-66
3R0-66308-0 15-43
3R0-66308-0 17-22
3R0-71015-1 3-36
3R0-72180-0 18-8
3R0-72181-0 7-21
3R0-77071-1 12-26
3R0-77076-0 12-28
3R0-77167-0 13-18
3R0-77171-0 13-6
3R0-77177-0 13-4
3R0-77451-0 13-11
3R3-00121-0 2-1
3R3-00121-0 23-3-10
3R3-01030-0 1-14
3R3-01144-0 1-27
3R3-01144-0 23-3-7
3R3-02305-0 1-22
3R3-02305-0 23-3-5
3R3-05006-0 7-11
3R3-05007-0 7-10
3R3-05012-0 7-8
3R3-05013-0 7-13
3R3-05138-0 7-12
3R3-05216-0 7-17
3R3-05252-0 7-16
3R3-06302-0 7-31
3R3-06303-1 7-32
3R3-06308-0 7-28
3R3-07204-0 3-20
3R3-07206-0 3-21
3R3-07227-0 3-12
3R3-07405-1 9-6
3R3-07406-0 9-7
3R3-07430-0 1-31
3R3-07432-1 1-30
3R3-07432-1 23-3-8
3R3-07710-1 1-47
3R3-61213-0 9-31
3R3-61313-1 11-26
3R3-62094-2 14-35
3R3-62417-0 11-21
3R3-62443-0 11-40
3R3-62445-0 11-41
3R3-62447-0 11-43
3R3-62448-1 11-45
3R3-62449-0 11-46
3R3-63012-0 14-6
3R3-63709-0 17-27
3R3-65204-0 9-34
3R3-65205-0 11-1
3R3-65206-1 9-35
3R3-66110-0 16-7
3R3-66122-0 16-6
3R3-66124-0 16-8
3R3-66128-0 17-15
3R3-66129-0 17-20
3R3-66135-1 16-10
3R3-66226-0 15-7
3R3-67017-0 9-8
3R3-67116-0 9-18
3R3-67162-0 15-6
3R3-67483-1 17-10
3R3-71040-0 15-13
3R3-76141-0 8-77
3R3-76141-0 23-7-27
3R3-83820-0 17-13
3R3-83910-0 17-29
3R3-83913-1 17-31
3R3B07431-0 1-29
3R3Q67003-1. 9-29
3R3Q67004-1. 9-30
3R3Q67482-0. 17-8
3R3Q67521-1. 18-5
3T5-10068-2 4-6
3T5-10131-0 8-5
3T5-76247-0 8-85
3T5-76247-0 8-87
3T5-76249-0 22-11
3V1-03116-0 6-15
3V1-03116-0 23-9-3
3V1-03121-0 6-3-1
3V1-03121-0 23-9-10
3V1-03128-0 6-16
3V1-03147-1 6-8
3V1-03147-1 23-9-4
3V1-03169-0 6-13
3V1-03179-0 6-22-1
3V1-03191-0 6-24
3V1-03192-0 6-25-1
3V1-03193-0 6-26-1
3V1-03193-0 23-9-14
3V1-06133-0 8-81
3V1-60108-0 8-15
3V1-60217-0 10-13
3V1-62004-0 14-30
3V1-63035-1 14-13
3V1-63036-0 14-15
3V1-63041-0 14-7
3V1-63077-0 14-14
3V1-63102-0 14-23
3V1-63108-1 14-24
3V1-63600-0 14-28
3V1-64332-0 9-24
3V1-64332-0 23-8-7
3V1-64333-0 13-20
3V1-65204-0 9-27
3V1-65204-0 23-8-10
3V1-67196-0 5-22
3V1-70157-0 19-22
3V1-70167-2 19-13
3V1-76032-0 14-19
3V1-76066-0 8-84
3V1-76066-0 23-7-31
3V1Q62001-1. 14-29
3V1Q63011-3. 14-3
3V2-03157-0 6-23-1
3V2-03157-0 6-23-2
3V2-03169-0 6-14
3V2-03179-0 6-21
3V2-07620-0 1-35
3V2-62004-0 14-32
3V5-62442-0 11-42
3V5-62442-0 12-5
3V5Q62001-0. 17-34
3V6-06008-0 8-11
3V6-62117-0 11-7
3V6-66037-0 9-10
3V9-07402-1 1-45
3V9-07402-1 23-3-9
3V9-07440-0 9-2
3V9-67578-2 15-52
3V9-72019-0 14-17
3V9-87326-0 10-58
3Y0-03120-0 6-2-1
3Y0-03197-0 6-32-1
3Y0-76145-0 8-79
3Y0-76145-0 23-7-29
3Y1-66113-0 16-2
3Y1-76145-0 8-32
3Y1-76145-0 8-34
3Y2-07920-0 3-9
3Z0-62476-2 12-13
3Z0-65203-0 9-26
3Z0-65203-0 23-8-9
3Z0-72580-0 8-27
3Z0-77076-0 12-27
3Z0-77076-0 12-32
3Z0-77101-1 12-31
3Z0-77115-0 12-3
3Z0-77167-0 13-26
3Z0-77179-0 13-5
3Z0-77179-0 13-9
3Z0-77186-0 13-30
3Z0-77187-0 13-25
3Z0-77190-0 13-32
3Z0-77191-0 13-24
3Z0-77195-0 13-34
3Z0-77221-0 13-1
3Z0-77431-0 13-21
3Z0-77460-0 13-10
3Z0-84398-0 8-71
3Z0-84398-0 12-35
3Z0-84398-0 22-7
3Z0-84398-0 23-7-20
3Z0B64514-3. 10-63-7
3Z0Q77211-2. 12-1
3Z0Q77212-0. 12-2
3Z1-84398-1 13-19
3Z5-06972-1 1-41
910103-0525 20-34
910103-0612 17-39
910103-0616 1-25
910103-5514 8-8
910103-5610 8-65
910103-5610 11-55
910103-5610 23-7-14
910103-5612 5-6
910103-5612 8-67
910103-5612 8-75
910103-5612 9-3
910103-5612 11-58
910103-5612 12-22
910103-5612 12-24
910103-5612 23-7-16
910103-5616 12-7
910103-5620 10-14
910103-5620 11-6
910103-5620 11-38
910103-5625 8-72
910103-5625 22-8
910103-5625 23-7-21
9101E3-0512 9-15
9101E3-0612 12-29
9101E3-0616 12-20
9101E3-0620 7-33
9101E3-0620 8-25
9101E3-0620 8-40
9101E3-0620 15-42
9101E3-0625 14-16
9101E3-0625 17-21
9101E3-0630 7-29
9101E3-0630 15-2
9101E3-0645 17-30
9101E3-0820 12-34
9101E3-0855 11-33
9101E3-0885 11-34
9101E3-0885 11-77
9101E3-0885 12-37
9101E3-5512 10-55
9101E3-5612 1-38
9101E3-5612 1-40
9101E3-5612 1-42
9101E3-5612 8-19
9101E3-5612 8-95
9101E3-5612 9-25
9101E3-5612 15-48
9101E3-5612 23-7-11
9101E3-5612 23-8-8
9101E3-5614 16-4
9101E3-5616 8-30
9101E3-5616 8-94
9101E3-5616 11-44
9101E3-5616 15-17-1
9101E3-5616 15-17-2
9101E3-5616 15-17-3
9101E3-5616 17-14
9101E3-5616 23-7-10
9101E3-5620 1-28
9101E3-5620 8-28
9101E3-5620 9-11
9101E3-5620 15-39
9101E3-5620 17-9
9101E3-5625 5-41
9101E3-5625 8-44
9101E3-5625 15-45
9101E3-5635 16-9
9101E3-5650 1-17
9101E3-5652 10-43
9101E3-5652 23-5-7
9101E3-5818 8-63
9101E3-5818 11-51
9101E3-5818 23-7-6
9101E3-5825 8-62
9101E3-5825 23-7-5
9101E3-5830 11-25
9101E4-0820 1-12
9101F4-5616 9-17
9101F4-5625 1-23
9101F4-5630 3-35
9101F4-5635 3-27
9161E3-1045 17-35
9161F4-0625 3-30
9161F4-0645 5-3
9161F9-0630 1-8
9161F9-0640 3-31
920803-0518 14-10
921503-0206 21-6
921503-0315 21-4
921503-0406 20-17
921503-0408 6-7-2
921503-0408 6-35-1
921503-0408 14-31
921503-0408 23-9-7
921503-0408 23-9-22
921503-0410 6-35-2
921503-0410 23-9-21
921503-0430 10-29
921503-0510 20-41
921503-0616 16-15
921503-6406 5-11
921503-6630 8-9
921521-5512 13-29
921521-6408 8-50
9215E3-0510 5-23
9215E3-0510 9-28
9215E3-0510 14-34
9215E3-0510 23-8-11
9215E3-0512 14-22
9215E3-0516 14-20
9215E3-0612 14-12
9215E3-0616 1-44
9215E3-5512 13-33
921603-0512 20-2
921603-0518 20-19
921703-0406 6-7-1
921703-0406 23-9-8
9218E3-0620 10-32
922503-0305 6-17
922503-0413 6-4-2
922503-0413 23-9-11
922503-6410 6-20
922503-6410 23-9-17
922503-6412 6-4-1
922503-6412 23-9-12
9225E3-5635 15-51
930103-0400 5-20
930103-0500 16-13
930103-0500 17-17
930103-0500 20-33
930103-0500 22-18
930103-0500 22-24
930103-0600 16-16

930103-0600 20-8
9301E3-0600 11-10
9301E3-0600 14-26
9301E3-0800 9-21
9301E3-0800 10-56
9301E3-0800 11-35
9301E3-0800 11-78
9301E3-0800 12-38
9301E3-0800 23-8-5
930203-0600 8-56
930403-0400 10-30
930403-0600 18-7
930403-1000 11-27
931121-1600 8-6
940103-0400 5-19
940103-0600 8-54
940103-0800 20-13
9401E3-0600 1-9
9401E3-0600 3-32
9401E3-0600 5-4
9401E3-0600 5-28
9401E3-0600 11-8
9401E3-0600 11-9
9401E3-0600 14-27
9401E3-0800 11-63
9401E3-0800 11-79
9401E3-0800 12-39
9401E3-1000 11-28
9401E3-1000 12-16
9401E3-1000 14-36
9401E3-1000 17-36
940203-0600 8-10
940221-0500 8-59
9402E3-0800 1-13
941303-0500 22-19
941303-0500 22-25
941303-0600 8-55
941321-0500 8-58
945303-0500 11-71
945303-0600 20-26
951403-0312 5-12
951403-0312 23-8-15
951403-0535 11-75
951403-0540 11-48
951403-3516 12-17
951407-0312 10-49
951407-2512 10-50
951407-2512 23-8-16
951503-0212 17-19
951503-0322 10-62
951603-0800 17-32
965002-0803 10-27
9701-1-1103 3-38
98AB-50-110 1-1
98AB-50-120 15-24
98AB-50-260 5-42
98AB-50-330 15-15
98AB-50-400 15-19
98AB-70-120 1-33
98AB-701600. 19-7-1
98AB-70-700 19-6-1
98AH-95-150 1-49
98AL-30-200 5-36

Note

Copyright © 2013 Tohatsu Corporation. All rights reserved. No part of this manual may be reproduced or transmitted in any form or by any means without the express written permission of Tohatsu Corporation.

TOHATSU

トーハツ船外機
パーツ カタログ

2013

PARTS CATALOG

MFS 9.9C
15C
20C

Serial Number 000001AC~

TOHATSU CORPORATION

Address : 5-4,3-chome,Azusawa,Itabashi-ku,
TOKYO,174-0051 JAPAN
Phone : TOKYO (03)3966-3117
FAX : TOKYO (03)3966-0090
Website : www.tohatsu.co.jp

本　　社 〒174-0051 東京都板橋区小豆沢3-5-4 03(3966)3116
マリン九州 〒812-0892 福岡市博多区東那珂2-10-55 092(411)8770
マリン関西 〒530-0043 大阪市北区天満1-8-27 06(6358)2971
マリン関東 〒174-0051 東京都板橋区小豆沢3-5-4 03(3966)2222

002-21054-6
1301